FLUIDITY

AIGNEP

Serie 01F - X2F - 02F - X2F - 03F - 04F - X4F

Elettrovalvole ad azionamento diretto
Direct acting solenoid valves
Elektroventile mit direkter Betätigung
Electrovannes a actionnement directe
Electroválvulas de accionamiento directo
Válvula Solenóide com acionamento direto

SERIE 01F
Pag. 4

Elettrovalvole ad azionamento diretto in Acciaio AISI 316L
Direct acting solenoid valves in Stainless Steel AISI 316L
Elektroventile mit direkter Betätigung Edelstahl AISI 316L
Electrovannes a actionnement directe en Acier inox AISI 316L
Electroválvulas de accionamiento directo en Acero inox AISI 316L
Válvula Solenóide com acionamento direto em Aço-inox AISI 316L

SERIE X1F
Pag. 17

Elettrovalvole ad azionamento diretto
Direct acting solenoid valves
Elektroventile mit direkter Betätigung
Electrovannes a actionnement directe
Electroválvulas de accionamiento directo
Válvula Solenóide com acionamento direto

SERIE 02F
Pag. 29

Elettrovalvole ad azionamento diretto in Acciaio Inox AISI 316L
Direct acting solenoid valves in Stainless Steel AISI 316L
Elektroventile mit direkter Betätigung Edelstahl AISI 316L
Electrovannes a actionnement directe en Acier inox AISI 316L
Electroválvulas de accionamiento directo en Acero inox AISI 316L
Válvula Solenóide com acionamento direto em Aço-inox AISI 316L

SERIE X2F
Pag. 42

Elettrovalvole a membrana
Membrane solenoid valves
Membranmagnetventile
Electrovannes a membrane
Electroválvulas accionamiento combinado
Válvula Solenóide com membrana

SERIE 03F
Pag. 54

Elettrovalvole indirette
Indirect acting solenoid valves
Indirektgesteuerte Elektroventile
Electrovannes à actionnement indirect
Electroválvulas de accionamiento indirecto
Válvula Solenóide com acionamento indireto

SERIE 04F
Pag. 60

Elettrovalvole indirette in Acciaio Inox AISI 316L
Indirect acting solenoid valves Stainless Steel AISI 316L
Indirektgesteuerte Elektroventile Edelstahl AISI 316L
Electrovannes à actionnement indirect Acier inox AISI 316L
Electroválvulas de accionamiento indirecto Acero inox AISI 316L
Válvula Solenóide com acionamento indireto Aço-inox AISI 316L

SERIE X4F
Pag. 71

Valvola di Scarico Condensa - *Condensed Drain Valve - Ablassventil Robinet de Vidange - Válvula de Vaciado - Válvula de Drenagem*

New

90975
Pag. 78

New

90985
Pag. 79

Valvola Coassiale di Intercettazione - *Coaxial Valve - Pneumatisches Axialventil - Vanne d'arrêt - Válvula de Cierre - Válvula de interceptação*

New

6056V
Pag. 83

Aignep si riserva il diritto di variare modelli e ingombri senza preavviso - *Aignep reserves the right to vary models and dimensions without notice - Aignep behält sich das Recht vor, Daten ohne Ankündigung zu ändern*
Aignep se réserve le droit de modifier les données sans préavis - Aignep se reserva el derecho de modificar modelos y dimensiones sin previo aviso - Aignep reserva-se o direito de alterar os modelos e dimensões sem prévio aviso

AIGNEP

ELETTROVALVOLE PER FLUIDI

FLUID SOLENOID VALVES
ELEKTROVENTILE FÜR FLÜSSIGKEITEN
ELECTROVANNES POUR FLUIDES
ELECTROVÁLVULAS PARA FLUIDOS
VÁLVULA SOLENÓIDE PARA FLUIDOS

Serie 01F - X1F - 02F - X2F - 03F - 04F - X4F

ELETTROVALVOLE AD AZIONAMENTO DIRETTO

DIRECT ACTING SOLENOID VALVES
ELEKTROVENTILE MIT DIREKTER BETÄTIGUNG
ELECTROVANNES A ACTIONNEMENT DIRECTE
ELECTROVÁLVULAS DE ACCIONAMIENTO DIRECTO
VÁLVULA SOLENÓIDE COM ACIONAMENTO DIRETO

SERIE 01F

Tabella dei codici di ordinazione
Ordering codes
Bestellschlüssel
Composition de la référence de commande
Tabla para definición de código
Tabela de código de compra

SERIE	MISURA *SIZE* *MASSE* *DIMENSION* *TAMAÑO* *TAMANHO*	VIE E FUNZIONE *WAYS AND FUNCTIONS* *WEGE UND FUNKTION* *VOIES ET FONCTIONS* *VÍAS Y FUNCIÓN* *VIAS E FUNÇÕES*	ORIFIZIO *ORIFICE* *DN* *PASSAGE* *ORIFICIO* *ORIFÍCIO*	MATERIALE DELLE GUARNIZIONI *SEALS MATERIAL* *WERKSTOFF DER DICHTUNGEN* *MATIÈRE DES JOINTS* *MATERIAL DE LAS JUNTAS* *MATERIAL DAS VEDAÇÕES*	
0 1 F	0 2	1	1 5	N	0
	02 = 1/8 03 = 1/4	1 = 2/2NC Normalmente chiusa *Normally closed* *Normalerweise geschlossen* *Normalement fermée* *Normalmente cerrada* *Normalmente fechada* 2 = 2/2NO Normalmente aperta *Normally open* *Normalerweise offen* *Normalement ouverte* *Normalmente abierta* *Normalmente aberta* 3 = 3/2NC Normalmente chiusa *Normally closed* *Normalerweise geschlossen* *Normalement fermée* *Normalmente cerrada* *Normalmente fechada* 4 = 3/2NO Normalmente aperta *Normally open* *Normalerweise offen* *Normalement ouverte* *Normalmente abierta* *Normalmente aberta*	15 = 1.5 mm 02 = 2 mm 25 = 2.5 mm 03 = 3 mm 04 = 4 mm	N = NBR E = EPDM V = FKM	

CARATTERISTICHE TECNICHE
TECHNICAL CHARACTERISTICS
TECHNISCHE ANGABEN
CARACTÉRISTIQUES TECHNIQUES
CARACTERÍSTICAS TÉCNICAS
CARACTERÍSTICAS TÉCNICAS

2/2 NC

Materiali e Componenti — IT
1 Corpo: Ottone
2 Guarnizioni: NBR - EPDM - FKM
3 Tubo guida: Acciaio inox
4 Nucleo fisso e mobile: Acciaio inox
5 Molle: Acciaio inox

Component Parts and Materials — GB
1 Body: Brass
2 Seals: NBR - EPDM - FKM
3 Welded armature tube: Stainless steel
4 Fixed and mobile core: Stainless steel
5 Springs: Stainless steel

Komponenten und Materialien — DE
1 Körper: Messing
2 Dichtung: NBR, EPDM, FKM
3 Führungsrohr: Edelstahl
4 Kern: Edelstahl
5 Feder: Edelstahl

Matériaux et Composants — FR
1 Corps: Laiton
2 Joints: NBR, EPDM, FKM
3 Tube de pilotage: Acier inox
4 Noyau: Acier inox
5 Ressort: Acier inox

Materiales y componentes — ES
1 Cuerpo: Latón
2 Juntas: NBR - EPDM - FKM
3 Tubo guía: Acero inox.
4 Núcleo fijo y móvil: Acero inox.
5 Muelle: Acero inox.

Materiais e Componentes — PT
1 Corpo: Latão
2 Vedações: NBR, EPDM, FKM
3 Tubo Guia: Aço-inox
4 Núcleo fixo e móvel l: Aço-inox
5 Mola: Aço-inox

Bar

Pressione massima ammissibile
Maximum allowable pressure
Max. Betriebsdruck
Pression de service max.
Presión máxima admisible
Pressão máxima admissível

40 bar

Temperatura ambiente con bobine di classe H
Room temperature with coil class H
Raumtemperatur, mit Spule der Klasse H
Température ambiente, avec bobine classe H
Temperatura ambiente con bobina clase H
Temperatura ambiente com bobina de classe H

- 10 °C
+ 80 °C

Ø

Diametro operatore
Operator diameter
Durchmesser Führungsrohr
Diamètre tube de pilotage
Diámetro operador
Diâmetro do operador

10 mm

Guarnizioni *Seals* *Dichtungen* *Joints* *Juntas* *Vedações*	Temperatura *Temperature* *Temperatur* *Température* *Temperatura* *Temperatura*		Fluido *Medium* *Medium* *Fluides* *Fluido* *Fluido*
NBR	-10°C	+90°C	Aria, gas inerti, acqua max 75 °C, oli minerali, gasolio, oli combustibili *Air, inert gas, water max 75 °C, mineral oils, gas oil, fuel oils* *Luft, Edelgase, Wasser max. 75° C, Mineralöle, Diesel, Heizöl, Kraftstoffe* *Air, gas neutres, eau max. 75°C, huiles minerales, diesel, mazout* *Aire, gas inerte, agua máx. 75ºC., aceites minerales, gasóleo, fueloil* *Ar, gás inertes, água máx 75 °C, óleos minerais, gasóleo, óleos combustíveis*
FKM	-10°C	+140°C	Oli minerali, benzina, oli combustibili *Mineral oils, gasoline, gas oil, fuel oils* *Mineralöle, Benzin, Kraftstoffe* *Huiles minerales, essence, mazout* *Aceites minerales, gasolina, fueloil* *Óleos minerais, gasolina, óleos combustíveis*
EPDM	-10°C	+140°C	Acqua calda, vapore (pressione max 2.5 bar) *Hot water, steam (max pressure 2.5 bar)* *Warmwasser, Dampf (Max. Betriebsdruck 2.5bar)* *Eau chaude, vapeur (Pression de service max 2.5bar)* *Agua caliente, vapor (presión máx. 2,5 bar)* *Água quente, vapor (pressão máx 2.5 bar)*

SERIE 01F

ELETTROVALVOLE AD AZIONAMENTO DIRETTO
DIRECT ACTING SOLENOID VALVES
ELEKTROVENTILE MIT DIREKTER BETÄTIGUNG
ELECTROVANNES A ACTIONNEMENT DIRECTE
ELECTROVÁLVULAS DE ACCIONAMIENTO DIRECTO
VÁLVULA SOLENÓIDE COM ACIONAMENTO DIRETO

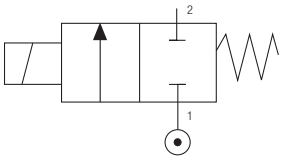

2/2 NC

Codice *Code* *Nummer* *Code* *Código* *Código*	Guarnizioni *Seals* *Dichtungen* *Joints* *Juntas* *Vedações*	Misura *Thread Size* *Gewinde* *Filetage* *Tamaño* *Tamanho*	Ø mm	Viscosità *Viscosity* *Viskosität* *Viscosité* *Viscosidad* *Viscosidade*	Kv m^3/h	Potenza *Power* *Leistung* *Puissance* *Potencia* *Potência*		ΔP bar	
		ISO228		Max cSt		DC W	AC VA	min	max
01F 02 1 15 N 0	NBR	1/8"	1,5	25	0.06	6.5	-	0	21.1
01F 02 1 15 V 0	FKM					8	-	0	40
						-	7.5	0	26
01F 02 1 15 E 0	EPDM					-	11	0	40
01F 02 1 02 N 0	NBR	1/8"	2	37	0.09	6.5	-	0	11
01F 02 1 02 V 0	FKM					8	-	0	28.7
						-	7.5	0	13.6
01F 02 1 02 E 0	EPDM					-	11	0	32.3
01F 02 1 25 N 0	NBR	1/8"	2.5	53	0.15	6.5	-	0	3.7
01F 02 1 25 V 0	FKM					8	-	0	11
						-	7.5	0	6.1
01F 02 1 25 E 0	EPDM					-	11	0	16.4
01F 02 1 03 N 0	NBR	1/8"	3	53	0.20	6.5	-	0	1.7
01F 02 1 03 V 0	FKM					8	-	0	6.2
						-	7.5	0	3.6
01F 02 1 03 E 0	EPDM					-	11	0	9.8
01F 02 1 04 N 0	NBR	1/8"	4	53	0.30	6.5	-	0	1.0
01F 02 1 04 V 0	FKM					8	-	0	2.2
						-	7.5	0	1.4
01F 02 1 04 E 0	EPDM					-	11	0	4.6
01F 03 1 15 N 0	NBR	1/4"	1,5	25	0.06	6.5	-	0	21.1
01F 03 1 15 V 0	FKM					8	-	0	40
						-	7.5	0	26
01F 03 1 15 E 0	EPDM					-	11	0	40
01F 03 1 02 N 0	NBR	1/4"	2	37	0.09	6.5	-	0	11
01F 03 1 02 V 0	FKM					8	-	0	28.7
						-	7.5	0	13.6
01F 03 1 02 E 0	EPDM					-	11	0	32.3
01F 03 1 25 N 0	NBR	1/4"	2.5	53	0.15	6.5	-	0	3.7
01F 03 1 25 V 0	FKM					8	-	0	11
						-	7.5	0	6.1
01F 03 1 25 E 0	EPDM					-	11	0	16.4
01F 03 1 03 N 0	NBR	1/4"	3	53	0.20	6.5	-	0	1.7
01F 03 1 03 V 0	FKM					8	-	0	6.2
						-	7.5	0	3.6
01F 03 1 03 E 0	EPDM					-	11	0	9.8
01F 03 1 04 N 0	NBR	1/4"	4	53	0.30	6.5	-	0	1.0
01F 03 1 04 V 0	FKM					8	-	0	2.2
						-	7.5	0	1.4
01F 03 1 04 E 0	EPDM					-	11	0	4.6

Solenoide non incluso - *Solenoid not included - Magnetspulen separat - Bobines non incluse - Bobina no incluida - Bobinas não incluído.*

1/8

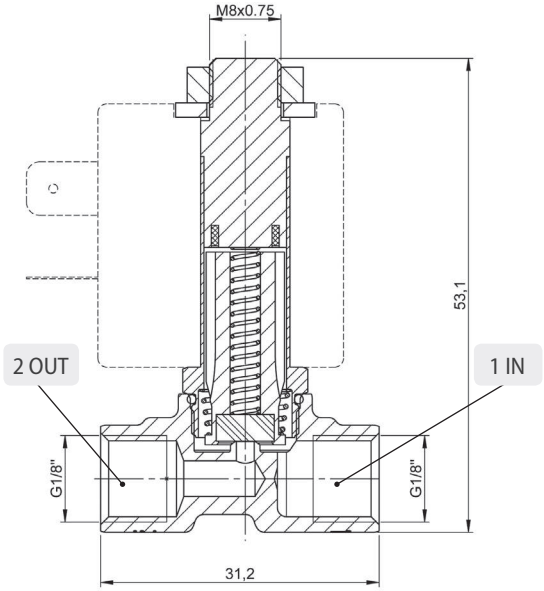
M8x0.75
53,1
2 OUT
1 IN
G1/8"
G1/8"
31,2

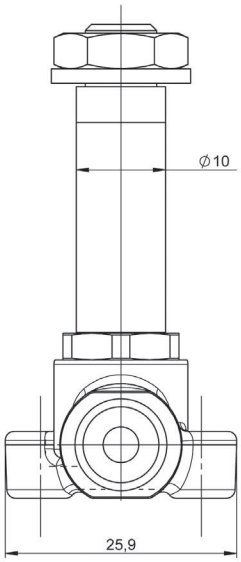
Ø10
25,9

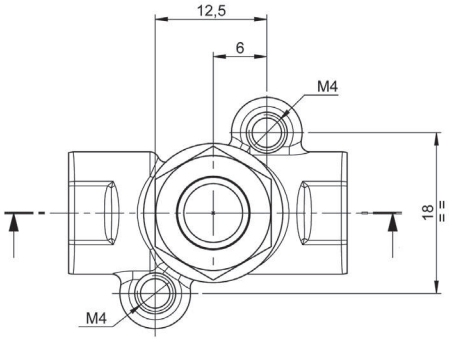
12,5
6
M4
18
M4

1/4

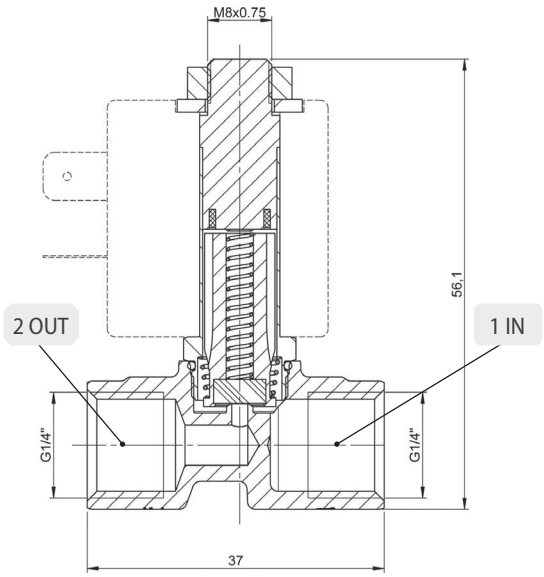
M8x0.75
56,1
2 OUT
1 IN
G1/4"
G1/4"
37

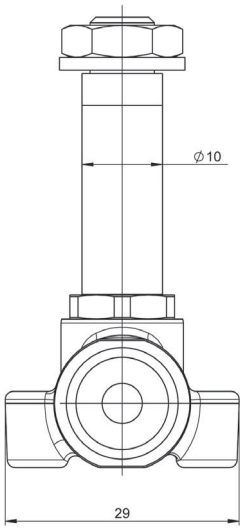
Ø10
29

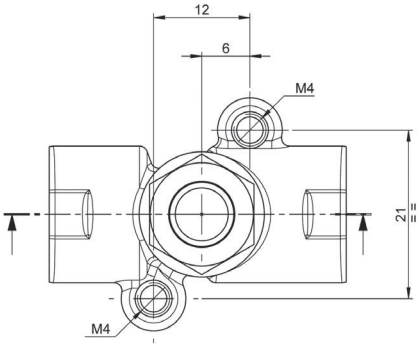
12
6
M4
21
M4

CARATTERISTICHE TECNICHE
TECHNICAL CHARACTERISTICS
TECHNISCHE ANGABEN
CARACTÉRISTIQUES TECHNIQUES
CARACTERÍSTICAS TÉCNICAS
CARACTERÍSTICAS TÉCNICAS

2/2 NO

Materiali e Componenti — IT
1 Corpo: Ottone
2 Guarnizioni: NBR - EPDM - FKM
3 Tubo guida: Ottone
4 Nucleo mobile: Acciaio inox
5 Molle: Acciaio inox

Component Parts and Materials — GB
1 Body: Brass
2 Seals: NBR - EPDM - FKM
3 Armature tube: Brass
4 Mobile core: Stainless steel
5 Springs: Stainless steel

Komponenten und Materialien — DE
1 Körper: Messing
2 Dichtung: NBR, EPDM, FKM
3 Führungsrohr: Messing
4 Kern: Edelstahl
5 Feder: Edelstahl

Matériaux et Composants — FR
1 Corps: Laiton
2 Joints: NBR, EPDM, FKM
3 Tube de pilotage: Laitonl
4 Noyau: Acier inox
5 Ressort: Acier inox

Materiales y Componentes — ES
1 Cuerpo: Latón
2 Juntas: NBR - EPDM - FKM
3 Tubo guía: Acero inox.
4 Núcleo móvil: Acero inox.
5 Muelle: Acero inox

Materiais e Componentes — PT
1 Corpo: Latão
2 Vedações: NBR – EPDM – FKM
3 Tubo Guia: Aço-inox
4 Núcleo fixo e móvel l: Aço-inox
5 Mola: Aço-inox

Bar

Pressione massima ammissibile
Maximum allowable pressure
Max. Betriebsdruck
Pression de service max.
Presión máxima admisible
Pressão máxima admissível

40 bar

Temperatura ambiente con bobine di classe H
Room temperature with coil class H
Raumtemperatur, mit Spule der Klasse H
Température ambiente, avec bobine classe H
Temperatura ambiente con bobina clase H
Temperatura ambiente com bobina de classe H

- 10 °C
+ 80 °C

Ø

Diametro operatore
Operator diameter
Durchmesser Führungsrohr
Diamètre tube de pilotage
Diámetro operador
Diâmetro do operador

10 mm

Guarnizioni *Seals* *Dichtungen* *Joints* *Juntas* *Vedações*	Temperatura *Temperature* *Temperatur* *Température* *Temperatura* *Temperatura*		Fluido *Medium* *Medium* *Fluides* *Fluido* *Fluido*
NBR	-10°C	+90°C	Aria, gas inerti, acqua max 75 °C, oli minerali, gasolio, oli combustibili *Air, inert gas, water max 75 °C, mineral oils, gas oil, fuel oils* *Luft, Edelgase, Wasser max. 75° C, Mineralöle, Diesel, Heizöl, Kraftstoffe* *Air, gas neutres, eau max. 75°C, huiles minerales, diesel, mazout* *Aire, gas inerte, agua máx. 75ºC., aceites minerales, gasóleo, fueloil* *Ar, gás inertes, água máx 75 °C, óleos minerais, gasóleo, óleos combustíveis*
FKM	-10°C	+140°C	Oli minerali, benzina, oli combustibili *Mineral oils, gasoline, gas oil, fuel oils* *Mineralöle, Benzin, Kraftstoffe* *Huiles minerales, essence, mazout* *Aceites minerales, gasolina, fueloil* *Óleos minerais, gasolina, óleos combustíveis*
EPDM	-10°C	+140°C	Acqua calda, vapore (pressione max 2.5 bar) *Hot water, steam (max pressure 2.5 bar)* *Warmwasser, Dampf (Max. Betriebsdruck 2.5bar)* *Eau chaude, vapeur (Pression de service max 2.5bar)* *Agua caliente, vapor (presión máx. 2,5 bar)* *Água quente, vapor (pressão máx 2.5 bar)*

SERIE 01F

ELETTROVALVOLE AD AZIONAMENTO DIRETTO
DIRECT ACTING SOLENOID VALVES
ELEKTROVENTILE MIT DIREKTER BETÄTIGUNG
ELECTROVANNES A ACTIONNEMENT DIRECTE
ELECTROVÁLVULAS DE ACCIONAMIENTO DIRECTO
VÁLVULA SOLENÓIDE COM ACIONAMENTO DIRETO

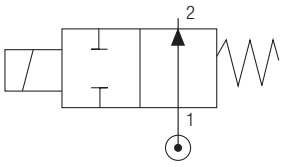

2/2 NO

Codice *Code* *Nummer* *Code* *Código* *Código*	Guarnizioni *Seals* *Dichtungen* *Joints* *Juntas* *Vedações*	Misura *Thread Size* *Gewinde* *Filetage* *Tamaño* *Tamanho*	Ø mm	Viscosità *Viscosity* *Viskosität* *Viscosité* *Viscosidad* *Viscosidade*	Kv m^3/h	Potenza *Power* *Leistung* *Puissance* *Potencia* *Potência*		ΔP bar	
		ISO228		Max cSt		DC W	AC VA	min	max
01F 02 2 15 N 0	NBR	1/8"	1,5	25	0.06	6.5	-	1.5	17
01F 02 2 15 V 0	FKM					8	-	0	17
						-	7.5	0	17
01F 02 2 15 E 0	EPDM					-	11	0	17
01F 02 2 02 N 0	NBR	1/8"	2	37	0.09	6.5	-	0.8	9.5
01F 02 2 02 V 0	FKM					8	-	0	9.5
						-	7.5	0	9.5
01F 02 2 02 E 0	EPDM					-	11	0	9.5
01F 02 2 25 N 0	NBR	1/8"	2.5	53	0.15	6.5	-	2.2	6.1
01F 02 2 25 V 0	FKM					8	-	0	6.1
						-	7.5	0	6.1
01F 02 2 25 E 0	EPDM					-	11	0	6.1
01F 02 2 03 N 0	NBR	1/8"	3	53	0.20	6.5	-	1.8	4.2
01F 02 2 03 V 0	FKM					8	-	0	4.2
						-	7.5	0.7	4.2
01F 02 2 03 E 0	EPDM					-	11	0	4.2
01F 02 2 04 N 0	NBR	1/8"	4	53	0.30	6.5	-	1.3	2.4
01F 02 2 04 V 0	FKM					8	-	0	2.4
						-	7.5	0	2.4
01F 02 2 04 E 0	EPDM					-	11	0	2.4
01F 03 2 15 N 0	NBR	1/4"	1,5	25	0.06	6.5	-	1.5	17
01F 03 2 15 V 0	FKM					8	-	0	17
						-	7.5	0	17
01F 03 2 15 E 0	EPDM					-	11	0	17
01F 03 2 02 N 0	NBR	1/4"	2	37	0.09	6.5	-	0.8	9.5
01F 03 2 02 V 0	FKM					8	-	0	9.5
						-	7.5	0	9.5
01F 03 2 02 E 0	EPDM					-	11	0	9.5
01F 03 2 25 N 0	NBR	1/4"	2.5	53	0.15	6.5	-	2.2	6.1
01F 03 2 25 V 0	FKM					8	-	0	6.1
						-	7.5	0	6.1
01F 03 2 25 E 0	EPDM					-	11	0	6.1
01F 03 2 03 N 0	NBR	1/4"	3	53	0.20	6.5	-	1.8	4.2
01F 03 2 03 V 0	FKM					8	-	0	4.2
						-	7.5	0.7	4.2
01F 03 2 03 E 0	EPDM					-	11	0	4.2
01F 03 2 04 N 0	NBR	1/4"	4	53	0.30	6.5	-	1.3	2.4
01F 03 2 04 V 0	FKM					8	-	0	2.4
						-	7.5	0	2.4
01F 03 2 04 E 0	EPDM					-	11	0	2.4

Solenoide non incluso - *Solenoid not included - Magnetspulen separat - Bobines non incluse - Bobina no incluida - Bobinas não incluído.*

1/8

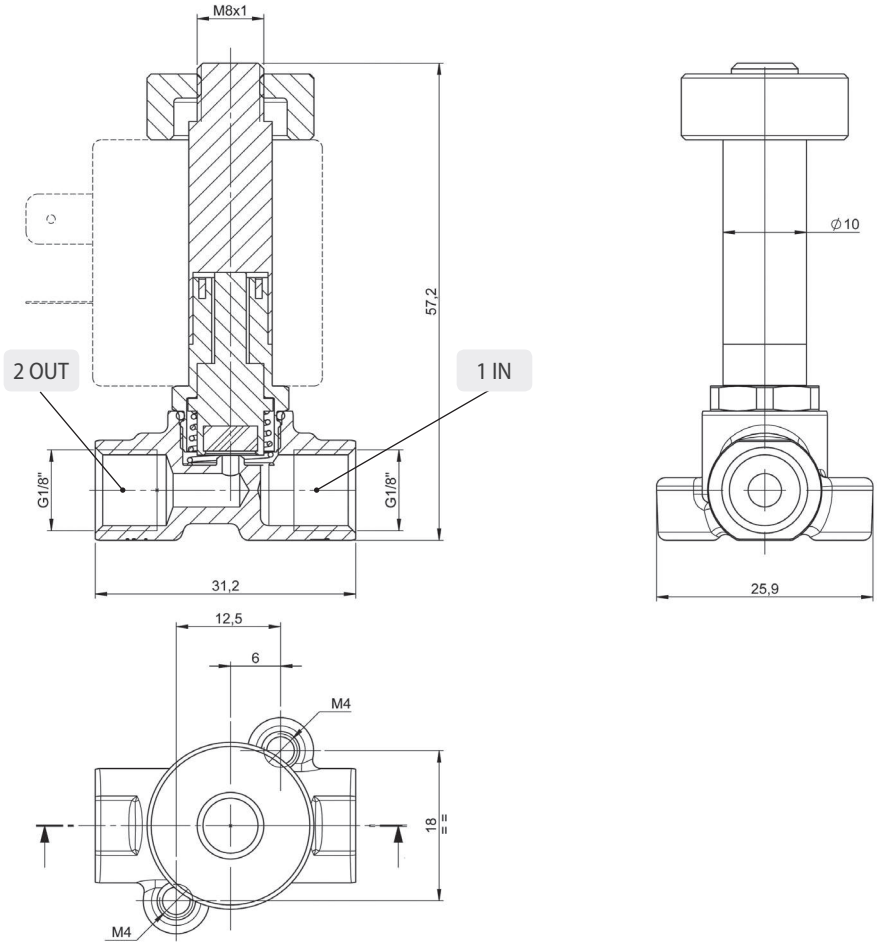
M8x1
57,2
2 OUT
1 IN
G1/8"
G1/8"
31,2
Ø10
25,9
12,5
6
M4
18
M4

1/4

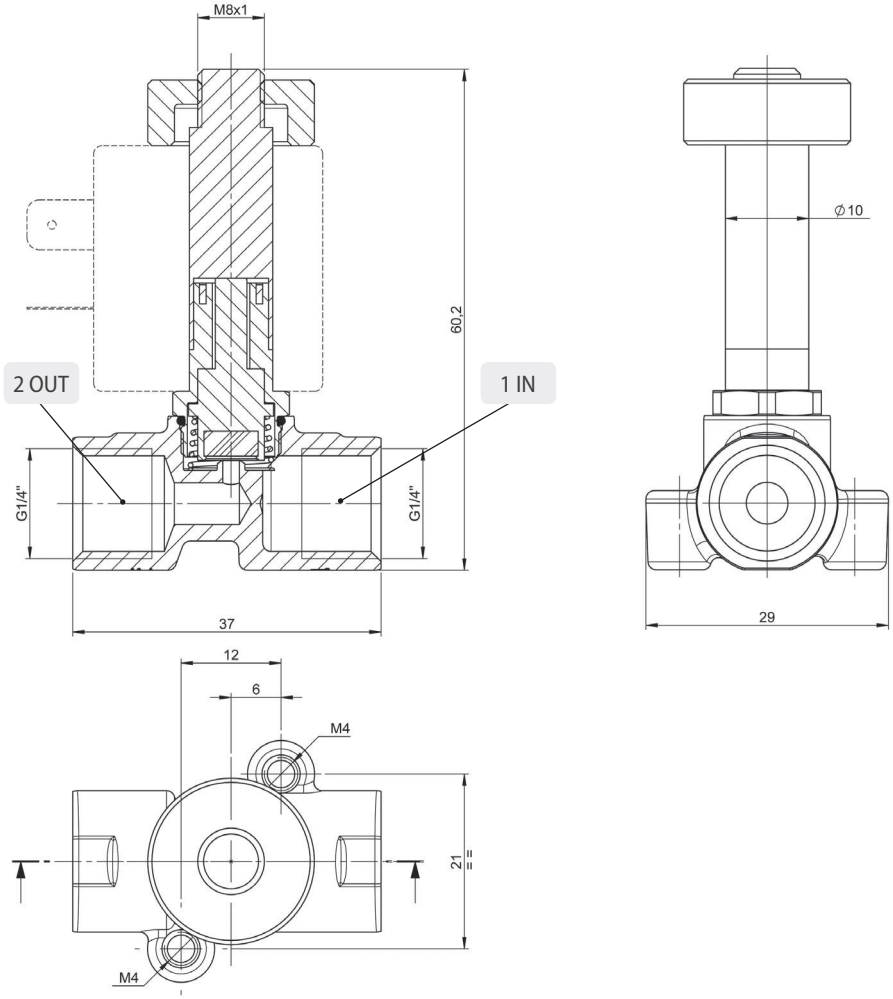
M8x1
60,2
2 OUT
1 IN
G1/4"
G1/4"
37
Ø10
29
12
6
M4
21
M4

CARATTERISTICHE TECNICHE
TECHNICAL CHARACTERISTICS
TECHNISCHE ANGABEN
CARACTÉRISTIQUES TECHNIQUES
CARACTERÍSTICAS TÉCNICAS
CARACTERÍSTICAS TÉCNICAS

3/2 NC

Materiali e Componenti — IT
1 Corpo: Ottone
2 Guarnizioni: NBR - EPDM - FKM
3 Tubo guida: Acciaio inox
4 Nucleo fisso e mobile: Acciaio inox
5 Molle: Acciaio inox

Component Parts and Materials — GB
1 Body: Brass
2 Seals: NBR - EPDM - FKM
3 Welded armature tube: Stainless steel
4 Fixed and mobile core: Stainless steel
5 Springs: Stainless steel

Komponenten und Materialien — DE
1 Körper: Messing
2 Dichtung: NBR, EPDM, FKM
3 Führungsrohr: Edelstahl
4 Kern: Edelstahl
5 Feder: Edelstahl

Matériaux et Composants — FR
1 Corps: Laiton
2 Joints: NBR, EPDM, FKM
3 Tube de pilotage: Acier inox
4 Noyau: Acier inox
5 Ressort: Acier inox

Materiales y Componentes — ES
1 Cuerpo: Latón
2 Juntas: NBR - EPDM - FKM
3 Tubo guía: Acero inox.
4 Núcleo fijo y móvil: Acero inox.
5 Muelle: Acero inox

Materiais e Componentes — PT
1 Corpo: Latão
2 Vedações: NBR, EPDM, FKM
3 Tubo Guia: Aço-inox
4 Núcleo fixo e móvel I: Aço-inox
5 Mola: Aço-inox

Bar

Pressione massima ammissibile
Maximum allowable pressure
Max. Betriebsdruck
Pression de service max.
Presión máxima admisible
Pressão máxima admissível

40 bar

Temperatura ambiente con bobine di classe H
Room temperature with coil class H
Raumtemperatur, mit Spule der Klasse H
Température ambiente, avec bobine classe H
Temperatura ambiente bobina clase H
Temperatura ambiente com bobina de classe H

- 10 °C
+ 80 °C

Ø

Diametro operatore
Operator diameter
Durchmesser Führungsrohr
Diamètre tube de pilotage
Diámetro operador
Diâmetro do operador

10 mm

Guarnizioni *Seals* *Dichtungen* *Joints* *Juntas* *Vedações*	Temperatura *Temperature* *Temperatur* *Température* *Temperatura* *Temperatura*		Fluido *Medium* *Medium* *Fluides* *Fluido* *Fluido*
NBR	-10°C	+90°C	Aria, gas inerti, acqua max 75 °C, oli minerali, gasolio, oli combustibili *Air, inert gas, water max 75 °C, mineral oils, gas oil, fuel oils* *Luft, Edelgase, Wasser max. 75° C, Mineralöle, Diesel, Heizöl, Kraftstoffe* *Air, gas neutres, eau max. 75°C, huiles minerales, diesel, mazout* *Aire, gas inerte, agua máx. 75ºC., aceites minerales, gasóleo, fueloil* *Ar, gás inertes, água máx 75 °C, óleos minerais, gasóleo, óleos combustíveis*
FKM	-10°C	+140°C	Oli minerali, benzina, oli combustibili *Mineral oils, gasoline, gas oil, fuel oils* *Mineralöle, Benzin, Kraftstoffe* *Huiles minerales, essence, mazout* *Aceites minerales, gasolina, fueloil* *Óleos minerais, gasolina, óleos combustíveis*
EPDM	-10°C	+140°C	Acqua calda, vapore (pressione max 2.5 bar) *Hot water, steam (max pressure 2.5 bar)* *Warmwasser, Dampf (Max. Betriebsdruck 2.5bar)* *Eau chaude, vapeur (Pression de service max 2.5bar)* *Agua caliente, vapor (presión máx. 2,5 bar)* *Água quente, vapor (pressão máx 2.5 bar)*

SERIE 01F

ELETTROVALVOLE AD AZIONAMENTO DIRETTO
DIRECT ACTING SOLENOID VALVES
ELEKTROVENTILE MIT DIREKTER BETÄTIGUNG
ELECTROVANNES A ACTIONNEMENT DIRECTE
ELECTROVÁLVULAS DE ACCIONAMIENTO DIRECTO
VÁLVULA SOLENÓIDE COM ACIONAMENTO DIRETO

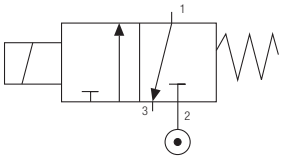

3/2 NC

Codice *Code* *Nummer* *Code* *Código* *Código*	Guarnizioni *Seals* *Dichtungen* *Joints* *Juntas* *Vedações*	Misura *Thread Size* *Gewinde* *Filetage* *Tamaño* *Tamanho*	Ø mm		Viscosità *Viscosity* *Viskosität* *Viscosité* *Viscosidad* *Viscosidade*	Kv m^3/h		Potenza *Power* *Leistung* *Puissance* *Potencia* *Potência*		ΔP bar	
		ISO228	IN	EXH	Max cSt	IN	EXH	DC W	AC VA	min	max
01F 02 3 15 N 0	NBR	1/8"	1,5	1.4	25	0.06	0.05	6.5	-	0	17.5
01F 02 3 15 V 0	FKM							8	-	0	17.5
01F 02 3 15 E 0	EPDM							-	7.5	0	17.5
								-	11	0	17.5
01F 02 3 02 N 0	NBR	1/8"	2	1.4	37	0.09	0.05	6.5	-	0	9.9
01F 02 3 02 V 0	FKM							8	-	0	9.9
01F 02 3 02 E 0	EPDM							-	7.5	0	9.9
								-	11	0	9.9
01F 02 3 25 N 0	NBR	1/8"	2.5	1.4	53	0.15	0.05	6.5	-	0.2	6.3
01F 02 3 25 V 0	FKM							8	-	0	6.3
01F 02 3 25 E 0	EPDM							-	7.5	0	6.3
								-	11	0	6.3
01F 02 3 03 N 0	NBR	1/8"	3	1.4	53	0.20	0.05	6.5	-	0.8	4.4
01F 02 3 03 V 0	FKM							8	-	0	4.4
01F 02 3 03 E 0	EPDM							-	7.5	0	4.4
								-	11	0	4.4
01F 02 3 04 N 0	NBR	1/8"	4	1.4	53	0.30	0.05	6.5	-	0.7	2.5
01F 02 3 04 V 0	FKM							8	-	0	2.5
01F 02 3 04 E 0	EPDM							-	7.5	0	2.5
								-	11	0	2.5
01F 03 3 15 N 0	NBR	1/4"	1,5	1.4	25	0.06	0.05	6.5	-	0	17.5
01F 03 3 15 V 0	FKM							8	-	0	17.5
01F 03 3 15 E 0	EPDM							-	7.5	0	17.5
								-	11	0	17.5
01F 03 3 02 N 0	NBR	1/4"	2	1.4	37	0.09	0.05	6.5	-	0	9.9
01F 03 3 02 V 0	FKM							8	-	0	9.9
01F 03 3 02 E 0	EPDM							-	7.5	0	9.9
								-	11	0	9.9
01F 03 3 25 N 0	NBR	1/4"	2.5	1.4	53	0.15	0.05	6.5	-	0.2	6.3
01F 03 3 25 V 0	FKM							8	-	0	6.3
01F 03 3 25 E 0	EPDM							-	7.5	0	6.3
								-	11	0	6.3
01F 03 3 03 N 0	NBR	1/4"	3	1.4	53	0.20	0.05	6.5	-	0.8	4.4
01F 03 3 03 V 0	FKM							8	-	0	4.4
01F 03 3 03 E 0	EPDM							-	7.5	0	4.4
								-	11	0	4.4
01F 03 3 04 N 0	NBR	1/4"	4	1.4	53	0.30	0.05	6.5	-	0.7	2.5
01F 03 3 04 V 0	FKM							8	-	0	2.5
01F 03 3 04 E 0	EPDM							-	7.5	0	2.5
								-	11	0	2.5

Solenoide non incluso - *Solenoid not included - Magnetspulen separat - Bobines non incluse - Bobina no incluida - Bobinas não incluído.*

1/8

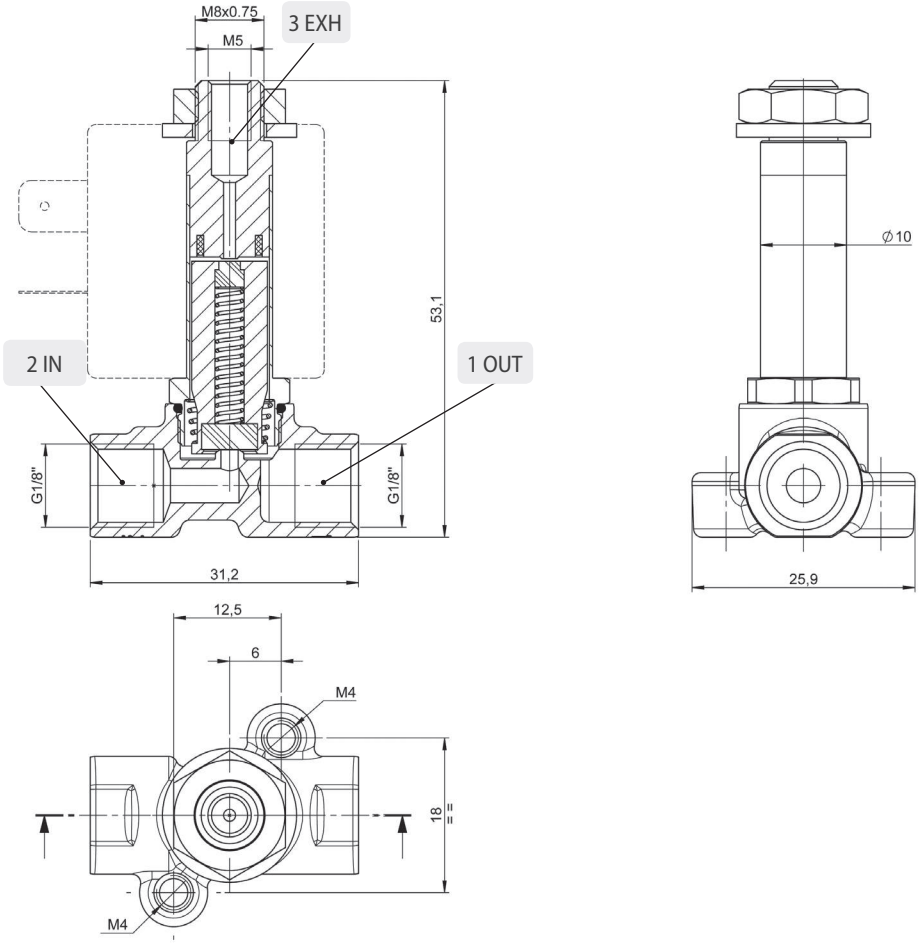
M8x0.75
M5
3 EXH
2 IN
1 OUT
53,1
G1/8"
G1/8"
31,2
Ø10
25,9
12,5
6
M4
18
M4

1/4

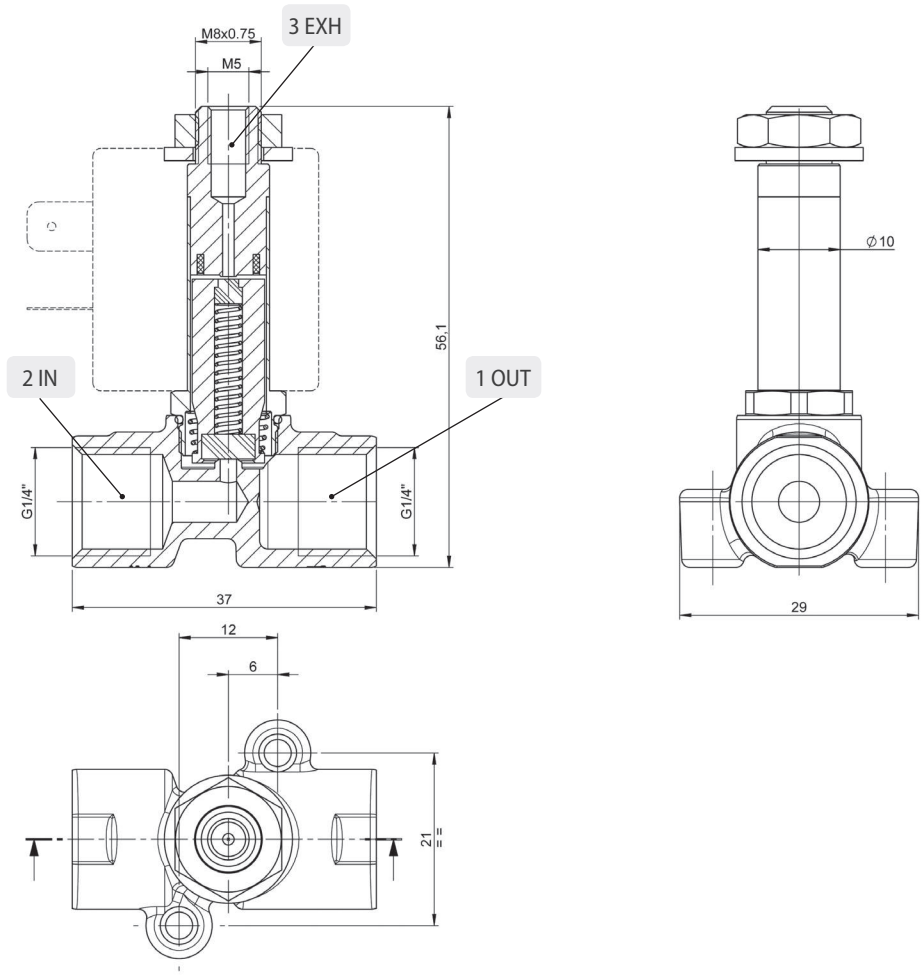
M8x0.75
M5
3 EXH
2 IN
1 OUT
56,1
G1/4"
G1/4"
37
Ø10
29
12
6
21

CARATTERISTICHE TECNICHE
TECHNICAL CHARACTERISTICS
TECHNISCHE ANGABEN
CARACTÉRISTIQUES TECHNIQUES
CARACTERÍSTICAS TÉCNICAS
CARACTERÍSTICAS TÉCNICAS

3/2 NO

Materiali e Componenti — IT
1 Corpo: Ottone
2 Guarnizioni: NBR - EPDM - FKM
3 Tubo guida: Acciaio inox
4 Nucleo fisso e mobile: Acciaio inox
5 Molle: Acciaio inox

Component Parts and Materials — GB
1 Body: Brass
2 Seals: NBR - EPDM - FKM
3 Welded armature tube: Stainless steel
4 Fixed and mobile core: Stainless steel
5 Springs: Stainless steel

Komponenten und Materialien — DE
1 Körper: Messing
2 Dichtung: NBR, EPDM, FKM
3 Führungsrohr: Edelstahl
4 Kern: Edelstahl
5 Feder: Edelstahl

Matériaux et Composants — FR
1 Corps: Laiton
2 Joints: NBR, EPDM, FKM
3 Tube de pilotage: Acier inox
4 Noyau: Acier inox
5 Ressort: Acier inox

Materiales y Componentes — ES
1 Cuerpo: Latón
2 Juntas: NBR - EPDM - FKM
3 Tubo guía: Acero inox.
4 Núcleo fijo y móvil: Acero inox.
5 Muelle: Acero inox

Materiais e Componentes — PT
1 Corpo: Latão
2 Vedações: NBR, EPDM, FKM
3 Tubo Guia: Aço-inox
4 Núcleo fixo e móvel l: Aço-inox
5 Mola: Aço-inox

Bar

Pressione massima ammissibile
Maximum allowable pressure
Max. Betriebsdruck
Pression de service max.
Presión máxima admisible
Pressão máxima admissível

40 bar

Temperatura ambiente con bobine di classe H
Room temperature with coil class H
Raumtemperatur, mit Spule der Klasse H
Température ambiente, avec bobine classe H
Temperatura ambiente con bobina clase H
Temperatura ambiente com bobina de classe H

- 10 °C
+ 80 °C

Ø

Diametro operatore
Operator diameter
Durchmesser Führungsrohr
Diamètre tube de pilotage
Diámetro operador
Diâmetro do operador

10 mm

Guarnizioni *Seals* *Dichtungen* *Joints* *Juntas* *Vedações*	Temperatura *Temperature* *Temperatur* *Température* *Temperatura* *Temperatura*		Fluido *Medium* *Medium* *Fluides* *Fluido* *Fluido*
NBR	-10°C	+90°C	Aria, gas inerti, acqua max 75 °C, oli minerali, gasolio, oli combustibili *Air, inert gas, water max 75 °C, mineral oils, gas oil, fuel oils* *Luft, Edelgase, Wasser max. 75° C, Mineralöle, Diesel, Heizöl, Kraftstoffe* *Air, gas neutres, eau max. 75°C, huiles minerales, diesel, mazout* *Aire, gas inerte, agua máx. 75ºC., aceites minerales, gasóleo, fueloil* *Ar, gás inertes, água máx 75 °C, óleos minerais, gasóleo, óleos combustíveis*
FKM	-10°C	+140°C	Oli minerali, benzina, oli combustibili *Mineral oils, gasoline, gas oil, fuel oils* *Mineralöle, Benzin, Kraftstoffe* *Huiles minerales, essence, mazout* *Aceites minerales, gasolina, fueloil* *Óleos minerais, gasolina, óleos combustíveis*
EPDM	-10°C	+140°C	Acqua calda, vapore (pressione max 2.5 bar) *Hot water, steam (max pressure 2.5 bar)* *Warmwasser, Dampf (Max. Betriebsdruck 2.5bar)* *Eau chaude, vapeur (Pression de service max 2.5bar)* *Agua caliente, vapor (presión máx. 2,5 bar)* *Água quente, vapor (pressão máx 2.5 bar)*

SERIE 01F

ELETTROVALVOLE AD AZIONAMENTO DIRETTO
DIRECT ACTING SOLENOID VALVES
ELEKTROVENTILE MIT DIREKTER BETÄTIGUNG
ELECTROVANNES A ACTIONNEMENT DIRECTE
ELECTROVÁLVULAS DE ACCIONAMIENTO DIRECTO
VÁLVULA SOLENÓIDE COM ACIONAMENTO DIRETO

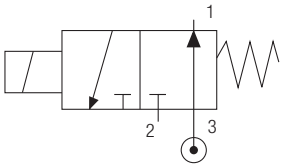

3/2 NO

Codice *Code* *Nummer* *Code* *Código* *Código*	Guarnizioni *Seals* *Dichtungen* *Joints* *Juntas* *Vedações*	Misura *Thread Size* *Gewinde* *Filetage* *Tamaño* *Tamanho*	Ø mm		Viscosità *Viscosity* *Viskosität* *Viscosité* *Viscosidad* *Viscosidade*	Kv m^3/h		Potenza *Power* *Leistung* *Puissance* *Potencia* *Potência*		ΔP bar	
		ISO228	IN	EXH	Max cSt	IN	EXH	DC W	AC VA	min	max
01F 02 4 15 N 0	NBR	1/8"	1.4	1,5	25	0.05	0.06	6.5	-	0	15.6
01F 02 4 15 V 0	FKM							8	-	0	40
01F 02 4 15 E 0	EPDM							-	7.5	0	19.2
								-	11	0	40
01F 02 4 02 N 0	NBR	1/8"	1.4	2	37	0.05	0.09	6.5	-	0	8.8
01F 02 4 02 V 0	FKM							8	-	0	23.1
01F 02 4 02 E 0	EPDM							-	7.5	0	10.8
								-	11	0	26
01F 02 4 25 N 0	NBR	1/8"	1.4	2.5	53	0.05	0.15	6.5	-	0	3.1
01F 02 4 25 V 0	FKM							8	-	0	9.2
01F 02 4 25 E 0	EPDM							-	7.5	0	5.1
								-	11	0	13.8
01F 03 4 15 N 0	NBR	1/4"	1.4	1,5	25	0.05	0.06	6.5	-	0	15.6
01F 03 4 15 V 0	FKM							8	-	0	40
01F 03 4 15 E 0	EPDM							-	7.5	0	19.2
								-	11	0	40
01F 03 4 02 N 0	NBR	1/4"	1.4	2	37	0.05	0.09	6.5	-	0	8.8
01F 03 4 02 V 0	FKM							8	-	0	23.1
01F 03 4 02 E 0	EPDM							-	7.5	0	10.8
								-	11	0	26
01F 03 4 25 N 0	NBR	1/4"	1.4	2.5	53	0.05	0.15	6.5	-	0	3.1
01F 03 4 25 V 0	FKM							8	-	0	9.2
01F 03 4 25 E 0	EPDM							-	7.5	0	5.1
								-	11	0	13.8

Solenoide non incluso - *Solenoid not included - Magnetspulen separat - Bobines non incluse - Bobina no incluida - Bobinas não incluído.*

1/8

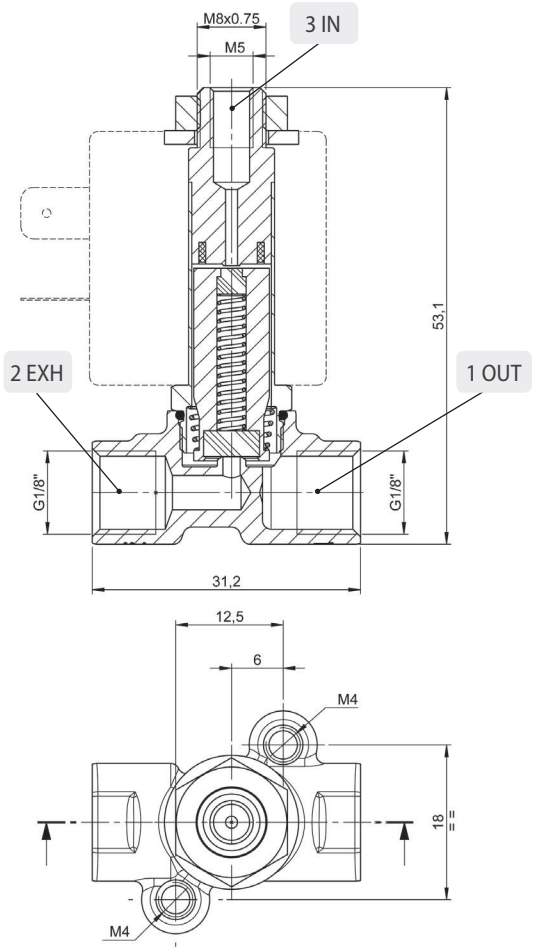
M8x0.75
M5
3 IN
2 EXH
1 OUT
53,1
G1/8"
G1/8"
31,2
12,5
6
M4
18
M4

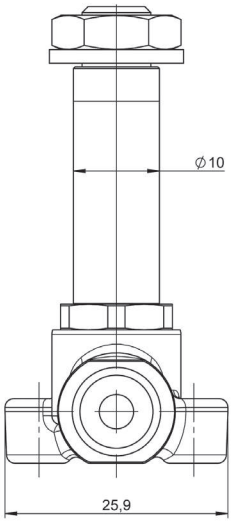
Ø10
25,9

1/4

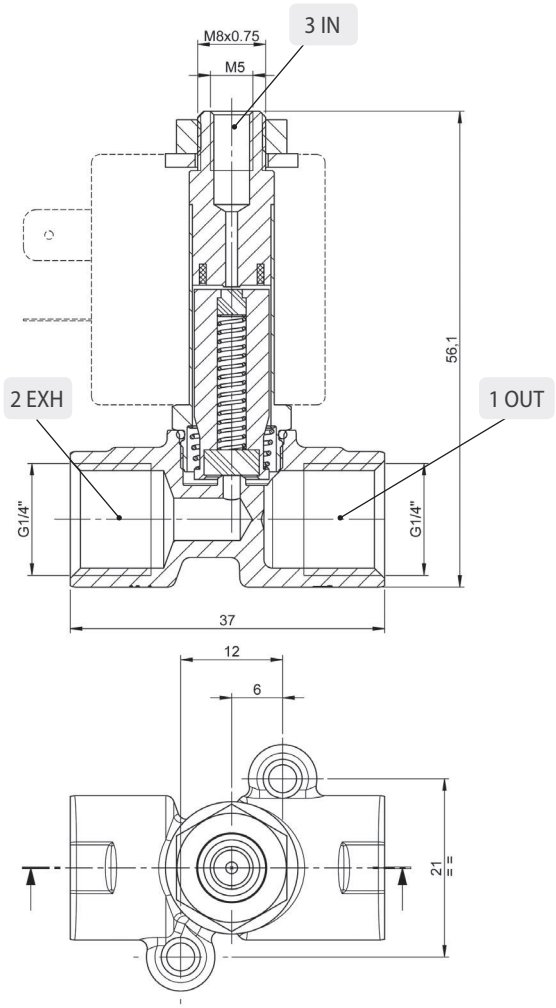
M8x0.75
M5
3 IN
2 EXH
1 OUT
56,1
G1/4"
G1/4"
37
12
6
21

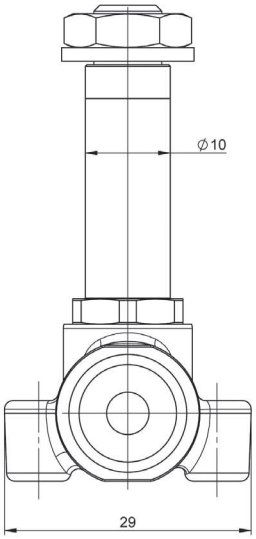
Ø10
29

ELETTROVALVOLE AD AZIONAMENTO DIRETTO IN ACCIAIO AISI 316L

DIRECT ACTING SOLENOID VALVES IN STAINLESS STEEL AISI 316L
ELEKTROVENTILE MIT DIREKTER BETÄTIGUNG EDELSTAHL AISI 316L
ELECTROVANNES A ACTIONNEMENT DIRECTE EN ACIER INOX AISI 316L
ELECTROVÁLVULAS DE ACCIONAMIENTO DIRECTO EN ACERO INOX AISI 316L
VÁLVULA SOLENÓIDE COM ACIONAMENTO DIRETO EM AÇO-INOX AISI 316L

SERIE X1F

Tabella dei codici di ordinazione
Ordering codes
Bestellschlüssel
Composition de la référence de commande
Tabla para definición de código
Tabela de código de compra

SERIE	MISURA *SIZE* *MASSE* *DIMENSION* *TAMAÑO* *TAMANHO*	VIE E FUNZIONE *WAYS AND FUNCTIONS* *WEGE UND FUNKTION* *VOIES ET FONCTIONS* *VÍAS Y FUNCIÓN* *VIAS E FUNÇÕES*	ORIFIZIO *ORIFICE* *DN* *PASSAGE* *ORIFICIO* *ORIFÍCIO*	MATERIALE DELLE GUARNIZIONI *SEALS MATERIAL* *WERKSTOFF DER DICHTUNGEN* *MATIÈRE DES JOINTS* *MATERIAL DE LAS JUNTAS* *MATERIAL DAS VEDAÇÕES*	
X 1 F	0 2	1	1 5	N	0
	02 = 1/8 03 = 1/4	1 = 2/2NC Normalmente chiusa *Normally closed* *Normalerweise geschlossen* *Normalement fermée* *Normalmente cerrada* *Normalmente fechada* 3 = 3/2NC Normalmente chiusa *Normally closed* *Normalerweise geschlossen* *Normalement fermée* *Normalmente cerrada* *Normalmente fechada* 4 = 3/2NO Normalmente aperta *Normally open* *Normalerweise offen* *Normalement ouverte* *Normalmente abierta* *Normalmente aberta*	15 = 1.5 mm 02 = 2 mm 25 = 2.5 mm 03 = 3 mm 04 = 4 mm	N = NBR E = EPDM V = FKM	

CARATTERISTICHE TECNICHE
TECHNICAL CHARACTERISTICS
TECHNISCHE ANGABEN
CARACTÉRISTIQUES TECHNIQUES
CARACTERÍSTICAS TÉCNICAS
CARACTERÍSTICAS TÉCNICAS

2/2 NC

Materiali e Componenti — IT
1 Corpo: Acciaio Inox AISI 316L
2 Guarnizioni: FKM (NBR - EPDM a richiesta)
3 Tubo guida: Acciaio inox
4 Nucleo fisso e mobile: Acciaio inox
5 Molle: Acciaio inox

Component Parts and Materials — GB
1 Body: Stainless steel AISI 316L
2 Seals: FKM (NBR - EPDM if required)
3 Welded armature tube: Stainless steel
4 Fixed and mobile core: Stainless steel
5 Springs: Stainless steel

Komponenten und Materialien — DE
1 Körper: Edelstahl AISI 316L
2 Dichtung: FKM (NBR - EPDM auf Anfrage)
3 Führungsrohr: Edelstahl
4 Kern: Edelstahl
5 Feder: Edelstahl

Matériaux et Composants — FR
1 Corps: Acier inox AISI 316L
2 Joints: FKM (NBR - EPDM sur demande)
3 Tube de pilotage: Acier inox
4 Noyau: Acier inox
5 Ressort: Acier inox

Materiales y componentes — ES
1 Cuerpo: Acero inox AISI 316L
2 Juntas: FKM (NBR - EPDM bajo pedido)
3 Tubo guía: Acero inox.
4 Núcleo fijo y móvil: Acero inox.
5 Muelle: Acero inox.

Materiais e Componentes — PT
1 Corpo: Aço-inox AISI 316L
2 Vedações: FKM (NBR - EPDM a pedido)
3 Tubo Guia: Aço-inox
4 Núcleo fixo e móvel l:
5 Mola: Aço-inox

Bar

Pressione massima ammissibile
Maximum allowable pressure
Max. Betriebsdruck
Pression de service max.
Presión máxima admisible
Pressão máxima admissível

40 bar

Temperatura ambiente con bobine di classe H
Room temperature with coil class H
Raumtemperatur, mit Spule der Klasse H
Température ambiente, avec bobine classe H
Temperatura ambiente con bobina clase H
Temperatura ambiente com bobina de classe H

- 10 °C
+ 80 °C

Ø

Diametro operatore
Operator diameter
Durchmesser Führungsrohr
Diamètre tube de pilotage
Diámetro operador
Diâmetro do operador

10 mm

Guarnizioni *Seals* *Dichtungen* *Joints* *Juntas* *Vedações*	Temperatura *Temperature* *Temperatur* *Température* *Temperatura* *Temperatura*		Fluido *Medium* *Medium* *Fluides* *Fluido* *Fluido*
NBR	-10°C	+90°C	Aria, gas inerti, acqua max 75 °C, oli minerali, gasolio, oli combustibili *Air, inert gas, water max 75 °C, mineral oils, gas oil, fuel oils* *Luft, Edelgase, Wasser max. 75° C, Mineralöle, Diesel, Heizöl, Kraftstoffe* *Air, gas neutres, eau max. 75°C, huiles minerales, diesel, mazout* *Aire, gas inerte, agua máx. 75ºC., aceites minerales, gasóleo, fueloil* *Ar, gás inertes, água máx 75 °C, óleos minerais, gasóleo, óleos combustíveis*
FKM	-10°C	+140°C	Oli minerali, benzina, oli combustibili *Mineral oils, gasoline, gas oil, fuel oils* *Mineralöle, Benzin, Kraftstoffe* *Huiles minerales, essence, mazout* *Aceites minerales, gasolina, fueloil* *Óleos minerais, gasolina, óleos combustíveis*
EPDM	-10°C	+140°C	Acqua calda, vapore (pressione max 2.5 bar) *Hot water, steam (max pressure 2.5 bar)* *Warmwasser, Dampf (Max. Betriebsdruck 2.5bar)* *Eau chaude, vapeur (Pression de service max 2.5bar)* *Agua caliente, vapor (presión máx. 2,5 bar)* *Água quente, vapor (pressão máx 2.5 bar)*

SERIE X1F

ELETTROVALVOLE AD AZIONAMENTO DIRETTO
DIRECT ACTING SOLENOID VALVES
ELEKTROVENTILE MIT DIREKTER BETÄTIGUNG
ELECTROVANNES A ACTIONNEMENT DIRECTE
ELECTROVÁLVULAS DE ACCIONAMIENTO DIRECTO
VÁLVULA SOLENÓIDE COM ACIONAMENTO DIRETO

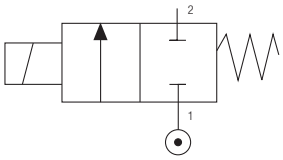

2/2 NC

Codice *Code* *Nummer* *Code* *Código* *Código*	Guarnizioni *Seals* *Dichtungen* *Joints* *Juntas* *Vedações*	Misura *Thread Size* *Gewinde* *Filetage* *Tamaño* *Tamanho*	Ø mm	Viscosità *Viscosity* *Viskosität* *Viscosité* *Viscosidad* *Viscosidade*	Kv m^3/h	Potenza *Power* *Leistung* *Puissance* *Potencia* *Potência*		ΔP bar	
		ISO228		Max cSt		DC W	AC VA	min	max
X1F 02 1 15 N 0	NBR	1/8"	1,5	25	0.06	6.5	-	0	21.1
X1F 02 1 15 V 0	FKM					8	-	0	40
						-	7.5	0	26
X1F 02 1 15 E 0	EPDM					-	11	0	40
X1F 02 1 02 N 0	NBR	1/8"	2	37	0.09	6.5	-	0	11
X1F 02 1 02 V 0	FKM					8	-	0	28.7
						-	7.5	0	13.6
X1F 02 1 02 E 0	EPDM					-	11	0	32.3
X1F 02 1 25 N 0	NBR	1/8"	2.5	53	0.15	6.5	-	0	3.7
X1F 02 1 25 V 0	FKM					8	-	0	11
						-	7.5	0	6.1
X1F 02 1 25 E 0	EPDM					-	11	0	16.4
X1F 02 1 03 N 0	NBR	1/8"	3	53	0.20	6.5	-	0	1.7
X1F 02 1 03 V 0	FKM					8	-	0	6.2
						-	7.5	0	3.6
X1F 02 1 03 E 0	EPDM					-	11	0	9.8
X1F 02 1 04 N 0	NBR	1/8"	4	53	0.30	6.5	-	0	1.0
X1F 02 1 04 V 0	FKM					8	-	0	2.2
						-	7.5	0	1.4
X1F 02 1 04 E 0	EPDM					-	11	0	4.6
X1F 03 1 15 N 0	NBR	1/4"	1,5	25	0.06	6.5	-	0	21.1
X1F 03 1 15 V 0	FKM					8	-	0	40
						-	7.5	0	26
X1F 03 1 15 E 0	EPDM					-	11	0	40
X1F 03 1 02 N 0	NBR	1/4"	2	37	0.09	6.5	-	0	11
X1F 03 1 02 V 0	FKM					8	-	0	28.7
						-	7.5	0	13.6
X1F 03 1 02 E 0	EPDM					-	11	0	32.3
X1F 03 1 25 N 0	NBR	1/4"	2.5	53	0.15	6.5	-	0	3.7
X1F 03 1 25 V 0	FKM					8	-	0	11
						-	7.5	0	6.1
X1F 03 1 25 E 0	EPDM					-	11	0	16.4
X1F 03 1 03 N 0	NBR	1/4"	3	53	0.20	6.5	-	0	1.7
X1F 03 1 03 V 0	FKM					8	-	0	6.2
						-	7.5	0	3.6
X1F 03 1 03 E 0	EPDM					-	11	0	9.8
X1F 03 1 04 N 0	NBR	1/4"	4	53	0.30	6.5	-	0	1.0
X1F 03 1 04 V 0	FKM					8	-	0	2.2
						-	7.5	0	1.4
X1F 03 1 04 E 0	EPDM					-	11	0	4.6

Solenoide non incluso - *Solenoid not included - Magnetspulen separat - Bobines non incluse - Bobina no incluida - Bobinas não incluído.*
NBR, EPDM a richiesta - *NBR, EPDM if required - NBR, EPDM auf Anfrage - NBR, EPDM sur demande - NBR, EPDM bajo pedido - NBR, EPDM a pedido.*

1/8

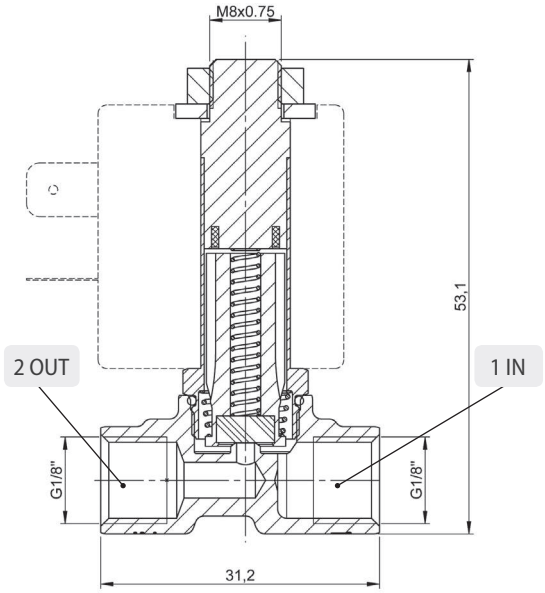
M8x0.75
53,1
2 OUT
1 IN
G1/8"
G1/8"
31,2

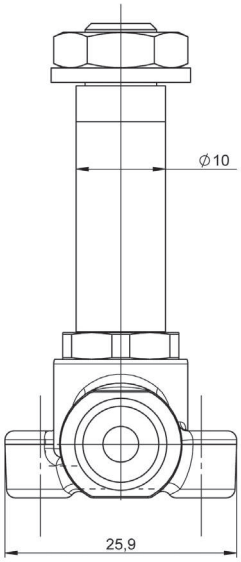
Ø10
25,9

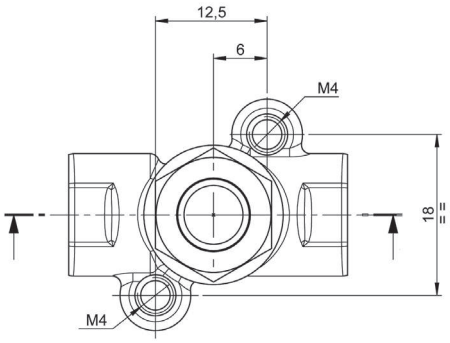
12,5
6
M4
18
M4

1/4

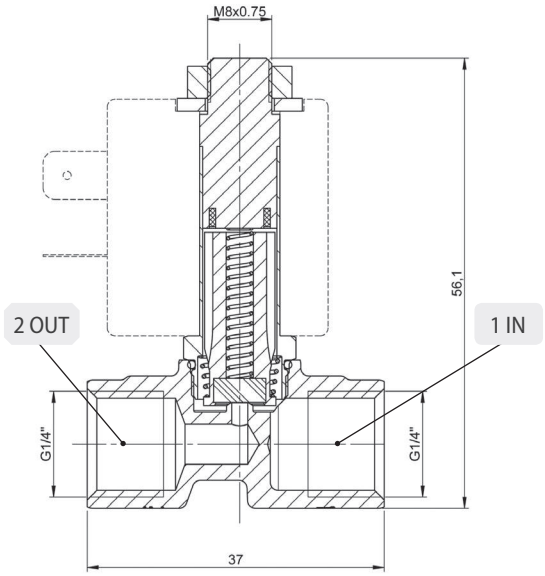
M8x0.75
56,1
2 OUT
1 IN
G1/4"
G1/4"
37

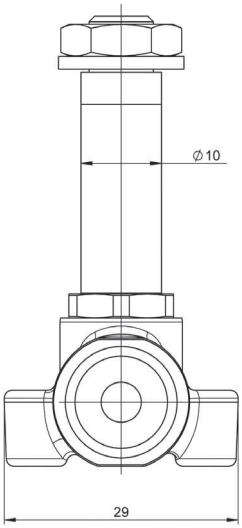
Ø10
29

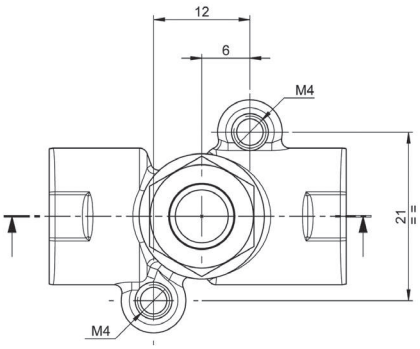
12
6
M4
21
M4

CARATTERISTICHE TECNICHE
TECHNICAL CHARACTERISTICS
TECHNISCHE ANGABEN
CARACTÉRISTIQUES TECHNIQUES
CARACTERÍSTICAS TÉCNICAS
CARACTERÍSTICAS TÉCNICAS

3/2 NC

Materiali e Componenti — IT
1 Corpo: Acciaio Inox AISI 316L
2 Guarnizioni: FKM (NBR - EPDM a richiesta)
3 Tubo guida: Acciaio inox
4 Nucleo fisso e mobile: Acciaio inox
5 Molle: Acciaio inox

Component Parts and Materials — GB
1 Body: Stainless steel AISI 316L
2 Seals: FKM (NBR - EPDM if required)
3 Welded armature tube: Stainless steel
4 Fixed and mobile core: Stainless steel
5 Springs: Stainless steel

Komponenten und Materialien — DE
1 Körper: Edelstahl AISI 316L
2 Dichtung: FKM (NBR - EPDM auf Anfrage)
3 Führungsrohr: Edelstahl
4 Kern: Edelstahl
5 Feder: Edelstahl

Matériaux et Composants — FR
1 Corps: Acier inox AISI 316L
2 Joints: FKM (NBR - EPDM sur demande)
3 Tube de pilotage: Acier inox
4 Noyau: Acier inox
5 Ressort: Acier inox

Materiales y Componentes — ES
1 Cuerpo: Acero inox AISI 316L
2 Juntas: FKM (NBR - EPDM bajo pedido)
3 Tubo guía: Acero inox.
4 Núcleo fijo y móvil: Acero inox.
5 Muelle: Acero inox

Materiais e Componentes — PT
1 Corpo: Aço-inox AISI 316L
2 Vedações: FKM (NBR - EPDM a pedido)
3 Tubo Guia: Aço-inox
4 Núcleo fixo e móvel I: Aço-inox
5 Mola: Aço-inox

Bar

Pressione massima ammissibile
Maximum allowable pressure
Max. Betriebsdruck
Pression de service max.
Presión máxima admisible
Pressão máxima admissível

40 bar

Temperatura ambiente con bobine di classe H
Room temperature with coil class H
Raumtemperatur, mit Spule der Klasse H
Température ambiente, avec bobine classe H
Temperatura ambiente con bobina clase H
Temperatura ambiente com bobina de classe H

- 10 °C
+ 80 °C

Ø

Diametro operatore
Operator diameter
Durchmesser Führungsrohr
Diamètre tube de pilotage
Diámetro operador
Diâmetro do operador

10 mm

Guarnizioni *Seals* *Dichtungen* *Joints* *Juntas* *Vedações*	Temperatura *Temperature* *Temperatur* *Température* *Temperatura* *Temperatura*		Fluido *Medium* *Medium* *Fluides* *Fluido* *Fluido*
NBR	-10°C	+90°C	Aria, gas inerti, acqua max 75 °C, oli minerali, gasolio, oli combustibili *Air, inert gas, water max 75 °C, mineral oils, gas oil, fuel oils* *Luft, Edelgase, Wasser max. 75° C, Mineralöle, Diesel, Heizöl, Kraftstoffe* *Air, gas neutres, eau max. 75°C, huiles minerales, diesel, mazout* *Aire, gas inerte, agua máx. 75ºC., aceites minerales, gasóleo, fueloil* *Ar, gás inertes, água máx 75 °C, óleos minerais, gasóleo, óleos combustíveis*
FKM	-10°C	+140°C	Oli minerali, benzina, oli combustibili *Mineral oils, gasoline, gas oil, fuel oils* *Mineralöle, Benzin, Kraftstoffe* *Huiles minerales, essence, mazout* *Aceites minerales, gasolina, fueloil* *Óleos minerais, gasolina, óleos combustíveis*
EPDM	-10°C	+140°C	Acqua calda, vapore (pressione max 2.5 bar) *Hot water, steam (max pressure 2.5 bar)* *Warmwasser, Dampf (Max. Betriebsdruck 2.5bar)* *Eau chaude, vapeur (Pression de service max 2.5bar)* *Agua caliente, vapor (presión máx. 2,5 bar)* *Água quente, vapor (pressão máx 2.5 bar)*

SERIE X1F

ELETTROVALVOLE AD AZIONAMENTO DIRETTO
DIRECT ACTING SOLENOID VALVES
ELEKTROVENTILE MIT DIREKTER BETÄTIGUNG
ELECTROVANNES A ACTIONNEMENT DIRECTE
ELECTROVÁLVULAS DE ACCIONAMIENTO DIRECTO
VÁLVULA SOLENÓIDE COM ACIONAMENTO DIRETO

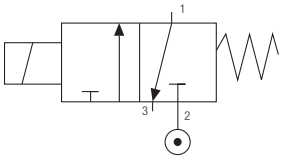

3/2 NC

Codice *Code* *Nummer* *Code* *Código* *Código*	Guarnizioni *Seals* *Dichtungen* *Joints* *Juntas* *Vedações*	Misura *Thread Size* *Gewinde* *Filetage* *Tamaño* *Tamanho*	Ø mm		Viscosità *Viscosity* *Viskosität* *Viscosité* *Viscosidad* *Viscosidade*	Kv m^3/h		Potenza *Power* *Leistung* *Puissance* *Potencia* *Potência*		ΔP bar	
		ISO228	IN	EXH	Max cSt	IN	EXH	DC W	AC VA	min	max
X1F 02 3 15 N 0	NBR	1/8"	1,5	1.4	25	0.06	0.05	6.5	-	0	17.5
X1F 02 3 15 V 0	FKM							8	-	0	17.5
X1F 02 3 15 E 0	EPDM							-	7.5	0	17.5
								-	11	0	17.5
X1F 02 3 02 N 0	NBR	1/8"	2	1.4	37	0.09	0.05	6.5	-	0	9.9
X1F 02 3 02 V 0	FKM							8	-	0	9.9
X1F 02 3 02 E 0	EPDM							-	7.5	0	9.9
								-	11	0	9.9
X1F 02 3 25 N 0	NBR	1/8"	2.5	1.4	53	0.15	0.05	6.5	-	0.2	6.3
X1F 02 3 25 V 0	FKM							8	-	0	6.3
X1F 02 3 25 E 0	EPDM							-	7.5	0	6.3
								-	11	0	6.3
X1F 02 3 03 N 0	NBR	1/8"	3	1.4	53	0.20	0.05	6.5	-	0.8	4.4
X1F 02 3 03 V 0	FKM							8	-	0	4.4
X1F 02 3 03 E 0	EPDM							-	7.5	0	4.4
								-	11	0	4.4
X1F 02 3 04 N 0	NBR	1/8"	4	1.4	53	0.30	0.05	6.5	-	0.7	2.5
X1F 02 3 04 V 0	FKM							8	-	0	2.5
X1F 02 3 04 E 0	EPDM							-	7.5	0	2.5
								-	11	0	2.5
X1F 03 3 15 N 0	NBR	1/4"	1,5	1.4	25	0.06	0.05	6.5	-	0	17.5
X1F 03 3 15 V 0	FKM							8	-	0	17.5
X1F 03 3 15 E 0	EPDM							-	7.5	0	17.5
								-	11	0	17.5
X1F 03 3 02 N 0	NBR	1/4"	2	1.4	37	0.09	0.05	6.5	-	0	9.9
X1F 03 3 02 V 0	FKM							8	-	0	9.9
X1F 03 3 02 E 0	EPDM							-	7.5	0	9.9
								-	11	0	9.9
X1F 03 3 25 N 0	NBR	1/4"	2.5	1.4	53	0.15	0.05	6.5	-	0.2	6.3
X1F 03 3 25 V 0	FKM							8	-	0	6.3
X1F 03 3 25 E 0	EPDM							-	7.5	0	6.3
								-	11	0	6.3
X1F 03 3 03 N 0	NBR	1/4"	3	1.4	53	0.20	0.05	6.5	-	0.8	4.4
X1F 03 3 03 V 0	FKM							8	-	0	4.4
X1F 03 3 03 E 0	EPDM							-	7.5	0	4.4
								-	11	0	4.4
X1F 03 3 04 N 0	NBR	1/4"	4	1.4	53	0.30	0.05	6.5	-	0.7	2.5
X1F 03 3 04 V 0	FKM							8	-	0	2.5
X1F 03 3 04 E 0	EPDM							-	7.5	0	2.5
								-	11	0	2.5

Solenoide non incluso - *Solenoid not included - Magnetspulen separat - Bobines non incluse - Bobina no incluida - Bobinas não incluído.*
NBR, EPDM a richiesta - *NBR, EPDM if required - NBR, EPDM auf Anfrage - NBR, EPDM sur demande - NBR, EPDM bajo pedido - NBR, EPDM a pedido.*

1/8

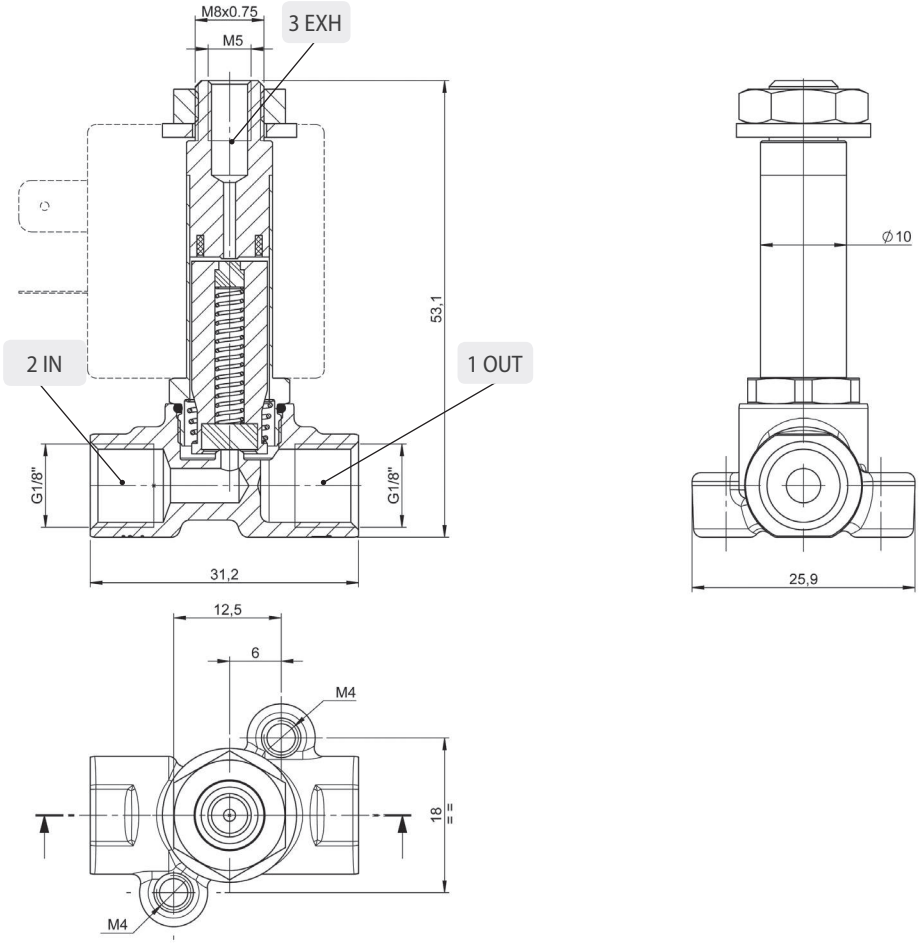
M8x0.75
M5
3 EXH
2 IN
1 OUT
53,1
G1/8"
G1/8"
31,2
Ø10
25,9
12,5
6
M4
18
M4

1/4

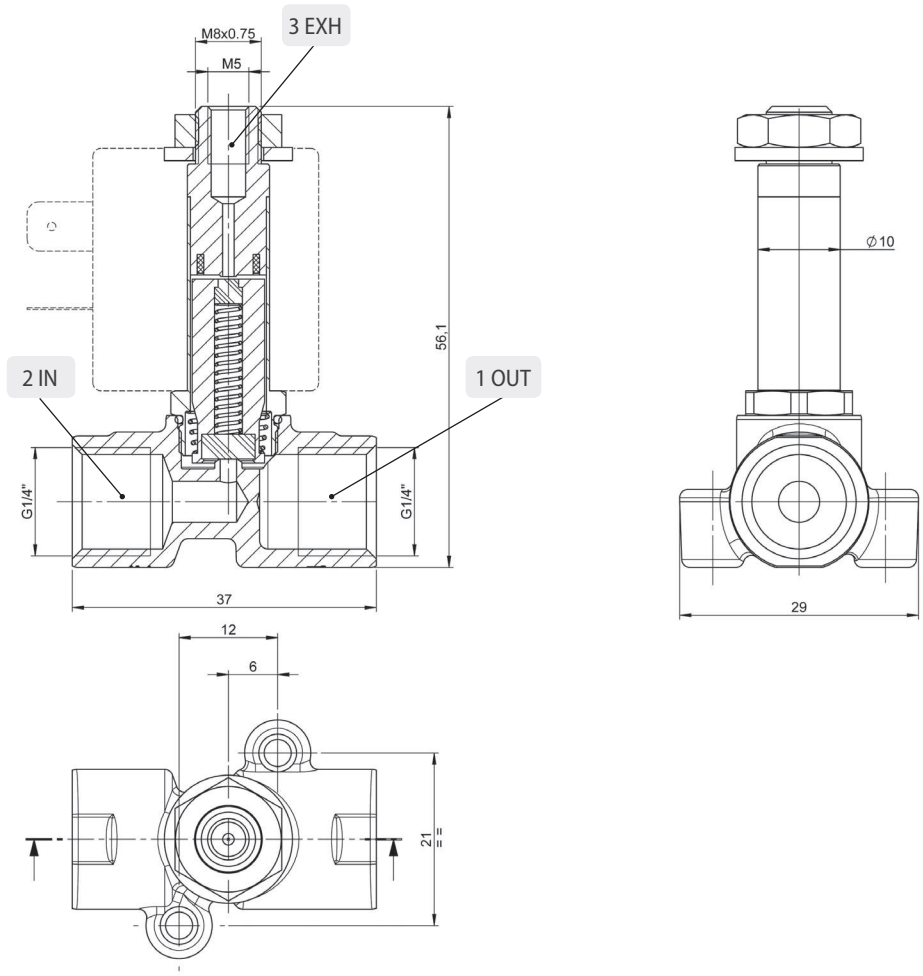
M8x0.75
M5
3 EXH
2 IN
1 OUT
56,1
G1/4"
G1/4"
37
Ø10
29
12
6
21

CARATTERISTICHE TECNICHE
TECHNICAL CHARACTERISTICS
TECHNISCHE ANGABEN
CARACTÉRISTIQUES TECHNIQUES
CARACTERÍSTICAS TÉCNICAS
CARACTERÍSTICAS TÉCNICAS

3/2 NO

Materiali e Componenti — IT
1 Corpo: Acciaio Inox AISI 316L
2 Guarnizioni: FKM (NBR - EPDM a richiesta)
3 Tubo guida: Acciaio inox
4 Nucleo fisso e mobile: Acciaio inox
5 Molle: Acciaio inox

Component Parts and Materials — GB
1 Body: Stainless steel AISI 316L
2 Seals: FKM (NBR - EPDM if required)
3 Welded armature tube: Stainless steel
4 Fixed and mobile core: Stainless steel
5 Springs: Stainless steel

Komponenten und Materialien — DE
1 Körper: Edelstahl AISI 316L
2 Dichtung: FKM (NBR - EPDM auf Anfrage)
3 Führungsrohr: Edelstahl
4 Kern: Edelstahl
5 Feder: Edelstahl

Matériaux et Composants — FR
1 Corps: Acier inox AISI 316L
2 Joints: FKM (NBR - EPDM sur demande)
3 Tube de pilotage: Acier inox
4 Noyau: Acier inox
5 Ressort: Acier inox

Materiales y Componentes — ES
1 Cuerpo: Acero inox AISI 316L
2 Juntas: FKM (NBR - EPDM bajo pedido)
3 Tubo guía: Acero inox.
4 Núcleo fijo y móvil: Acero inox.
5 Muelle: Acero inox

Materiais e Componentes — PT
1 Corpo: Aço-inox AISI 316L
2 Vedações: FKM (NBR - EPDM a pedido)
3 Tubo Guia: Aço-inox
4 Núcleo fixo e móvel l: Aço-inox
5 Mola: Aço-inox

Bar

Pressione massima ammissibile
Maximum allowable pressure
Max. Betriebsdruck
Pression de service max.
Presión máxima admisible
Pressão máxima admissível

40 bar

Temperatura ambiente con bobine di classe H
Room temperature with coil class H
Raumtemperatur, mit Spule der Klasse H
Température ambiente, avec bobine classe H
Temperatura ambiente con bobina clase H
Temperatura ambiente com bobina de classe H

- 10 °C
+ 80 °C

Ø

Diametro operatore
Operator diameter
Durchmesser Führungsrohr
Diamètre tube de pilotage
Diámetro operador
Diâmetro do operador

10 mm

Guarnizioni *Seals* *Dichtungen* *Joints* *Juntas* *Vedações*	Temperatura *Temperature* *Temperatur* *Température* *Temperatura* *Temperatura*		Fluido *Medium* *Medium* *Fluides* *Fluido* *Fluido*
NBR	-10°C	+90°C	Aria, gas inerti, acqua max 75 °C, oli minerali, gasolio, oli combustibili *Air, inert gas, water max 75 °C, mineral oils, gas oil, fuel oils* *Luft, Edelgase, Wasser max. 75° C, Mineralöle, Diesel, Heizöl, Kraftstoffe* *Air, gas neutres, eau max. 75°C, huiles minerales, diesel, mazout* *Aire, gas inerte, agua máx. 75ºC., aceites minerales, gasóleo, fueloil* *Ar, gás inertes, água máx 75 °C, óleos minerais, gasóleo, óleos combustíveis*
FKM	-10°C	+140°C	Oli minerali, benzina, oli combustibili *Mineral oils, gasoline, gas oil, fuel oils* *Mineralöle, Benzin, Kraftstoffe* *Huiles minerales, essence, mazout* *Aceites minerales, gasolina, fueloil* *Óleos minerais, gasolina, óleos combustíveis*
EPDM	-10°C	+140°C	Acqua calda, vapore (pressione max 2.5 bar) *Hot water, steam (max pressure 2.5 bar)* *Warmwasser, Dampf (Max. Betriebsdruck 2.5bar)* *Eau chaude, vapeur (Pression de service max 2.5bar)* *Agua caliente, vapor (presión máx. 2,5 bar)* *Água quente, vapor (pressão máx 2.5 bar)*

SERIE X1F

ELETTROVALVOLE AD AZIONAMENTO DIRETTO
DIRECT ACTING SOLENOID VALVES
ELEKTROVENTILE MIT DIREKTER BETÄTIGUNG
ELECTROVANNES A ACTIONNEMENT DIRECTE
ELECTROVÁLVULAS DE ACCIONAMIENTO DIRECTO
VÁLVULA SOLENÓIDE COM ACIONAMENTO DIRETO

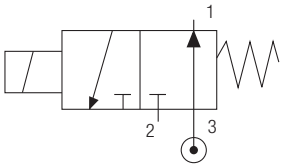

3/2 NO

Codice *Code* *Nummer* *Code* *Código* *Código*	Guarnizioni *Seals* *Dichtungen* *Joints* *Juntas* *Vedações*	Misura *Thread Size* *Gewinde* *Filetage* *Tamaño* *Tamanho*	Ø mm		Viscosità *Viscosity* *Viskosität* *Viscosité* *Viscosidad* *Viscosidade*	Kv m^3/h		Potenza *Power* *Leistung* *Puissance* *Potencia* *Potência*		ΔP bar	
		ISO228	IN	EXH	Max cSt	IN	EXH	DC W	AC VA	min	max
X1F 02 4 15 N 0	NBR	1/8"	1.4	1,5	25	0.05	0.06	6.5	-	0	15.6
X1F 02 4 15 V 0	FKM							8	-	0	40
								-	7.5	0	19.2
X1F 02 4 15 E 0	EPDM							-	11	0	40
X1F 02 4 02 N 0	NBR	1/8"	1.4	2	37	0.05	0.09	6.5	-	0	8.8
X1F 02 4 02 V 0	FKM							8	-	0	23.1
								-	7.5	0	10.8
X1F 02 4 02 E 0	EPDM							-	11	0	26
X1F 02 4 25 N 0	NBR	1/8"	1.4	2.5	53	0.05	0.15	6.5	-	0	3.1
X1F 02 4 25 V 0	FKM							8	-	0	9.2
								-	7.5	0	5.1
X1F 02 4 25 E 0	EPDM							-	11	0	13.8
X1F 03 4 15 N 0	NBR	1/4"	1.4	1,5	25	0.05	0.06	6.5	-	0	15.6
X1F 03 4 15 V 0	FKM							8	-	0	40
								-	7.5	0	19.2
X1F 03 4 15 E 0	EPDM							-	11	0	40
X1F 03 4 02 N 0	NBR	1/4"	1.4	2	37	0.05	0.09	6.5	-	0	8.8
X1F 03 4 02 V 0	FKM							8	-	0	23.1
								-	7.5	0	10.8
X1F 03 4 02 E 0	EPDM							-	11	0	26
X1F 03 4 25 N 0	NBR	1/4"	1.4	2.5	53	0.05	0.15	6.5	-	0	3.1
X1F 03 4 25 V 0	FKM							8	-	0	9.2
								-	7.5	0	5.1
X1F 03 4 25 E 0	EPDM							-	11	0	13.8

Solenoide non incluso - *Solenoid not included - Magnetspulen separat - Bobines non incluse - Bobina no incluida - Bobinas não incluído.*
NBR, EPDM a richiesta - *NBR, EPDM if required - NBR, EPDM auf Anfrage - NBR, EPDM sur demande - NBR, EPDM bajo pedido - NBR, EPDM a pedido.*

1/8

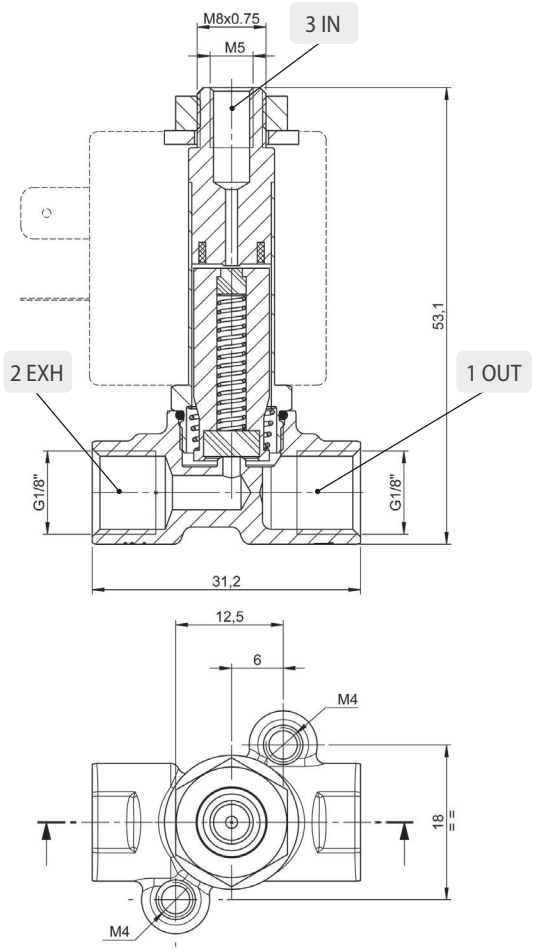
M8x0.75
M5
3 IN
2 EXH
1 OUT
53,1
G1/8"
G1/8"
31,2
12,5
6
M4
18
M4

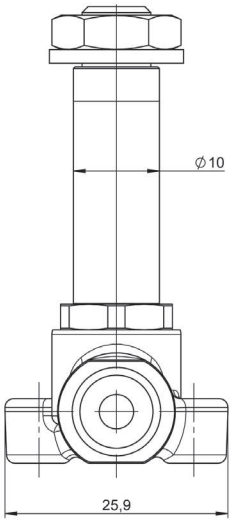
Ø10
25,9

1/4

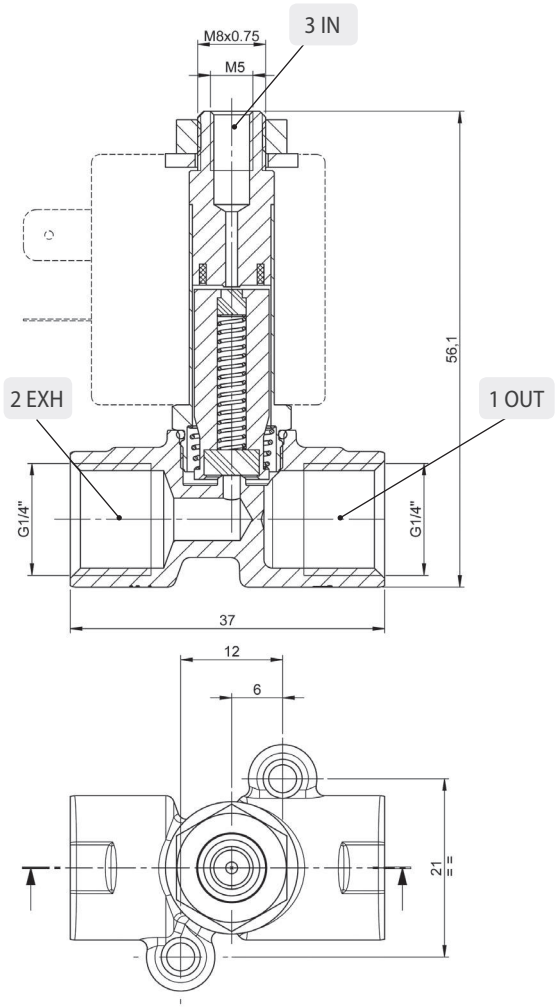
M8x0.75
M5
3 IN
2 EXH
1 OUT
56,1
G1/4"
G1/4"
37
12
6
21

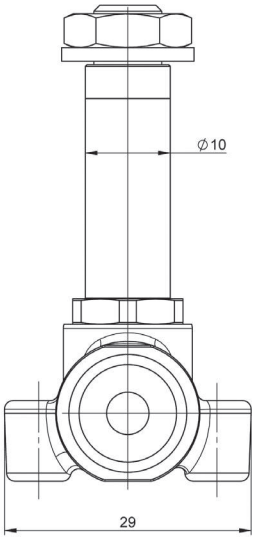
Ø10
29

SOLENOIDI

SOLENOIDS
SPULEN
BOBINES
BOBINAS
SOLENÓIDES

22

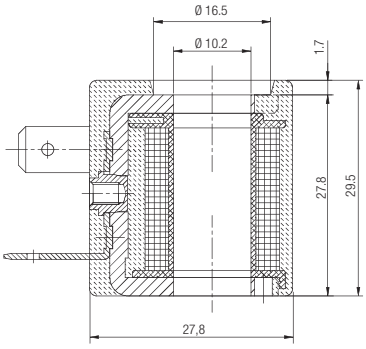

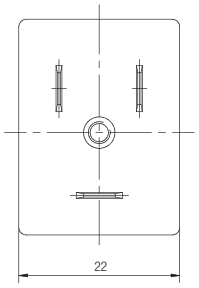

30

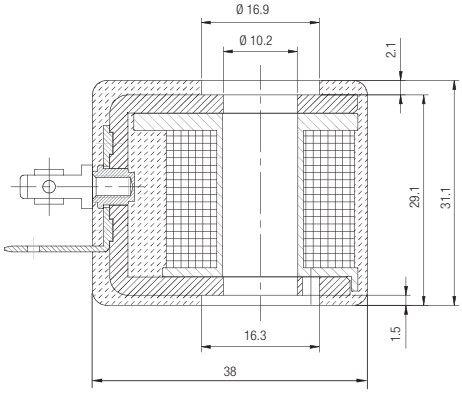

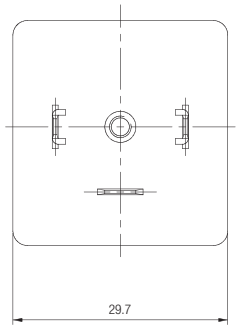

Codice *Code* *Nummer* *Code* *Código* *Código*	Diametro operatore *Operator diameter* *Durchmesser Führungsrohr* *Diamètre tube de pilotage* *Diámetro operador* *Diâmetro do operador*	Taglia *Size* *Grösse* *Dimensions* *Talla* *Tamanho*	Tensione *Voltage* *Leistung* *Tension* *Tensión* *Tensão*	Potenza *Function* *Leistung* *Puissance* *Potencia* *Potência*	Tensione *Voltage* *Leistung* *Tension* *Tensión* *Tensão*
SOL10 012 C 4 000	10	22	12V DC	6.5 w	24V AC
SOL10 024 C 4 000	10	22	24V DC	6.5 w	48V AC
SOL11 012 C 5 000	10	30	12V DC	8 w	24V AC
SOL11 024 C 5 000	10	30	24V DC	8 w	48V AC
SOL10 024 A 8 000	10	22	24V AC	7.5 VA	
SOL10 110 A 8 000	10	22	110V AC	7.5 VA	
SOL10 220 A 8 000	10	22	220V AC	7.5 VA	110V DC
SOL11 024 A 9 000	10	30	24V AC	11 VA	
SOL11 110 A 9 000	10	30	110V AC	11 VA	
SOL11 220 A 9 000	10	30	220V AC	11 VA	110V DC

TOLLERANZE DI TENSIONE
VOLTAGE TOLERANCE
SPANNUNGSTOLERANZ
TOLÉRENCE DE LA TENSION
TOLERANCIA DE TENSIÓN
TOLERÂNCIA DE TENSÃO

±10 %

CLASSE DI ISOLAMENTO
CLASS OF ISOLATION
ISOLIERSTOFFKLASSE
CLASSE D'ISOLATION
CLASE DE AISLAMIENTO
CLASSE DE ISOLAMENTO

H CEI EN 60085

CICLO DI LAVORO
DUTY RATE
ARBEITSZYKLUS
CYCLE DE SERVICE
CICLO DE TRABAJO
CICLO TRABALHO

100 % ED

GRADO DI PROTEZIONE
DEGREE OF PROTECTION
SCHUTZART
DEGRÉ DE PROTECTION
GRADO DE PROTECCIÓN
GRAU DE PROTEÇÃO

IP65 IEC 60529
con connettore
with connector
mit Stecker
avec connecteur
con conector
com conector

TERMINALI
TERMINALS
ANSCHLÜSSE
CONNEXION
TERMINALES
TERMINAIS

INDUSTRIAL AMP PER TAGLIA 22 / DIN 43650 PER TAGLIA 30
INDUSTRIAL AMP PER SIZE 22 - DIN 43650 PER SIZE 30
INDUSTRIAL AMP FÜR GRÖSSE 22 / 30
INDUSTRIAL AMP POUR GRANDEUR 22 / 30
INDUSTRIAL AMP PARA TALLA 22 / DIN 43650 PARA TALLA 30
INDUSTRIAL AMP PARA TAMANHO 22 - DIN 43650 PARA TAMANHO 30

CONNETTORE

CONNECTOR
STECKER
CONNECTEURS
CONECTORE
CONECTOR

22

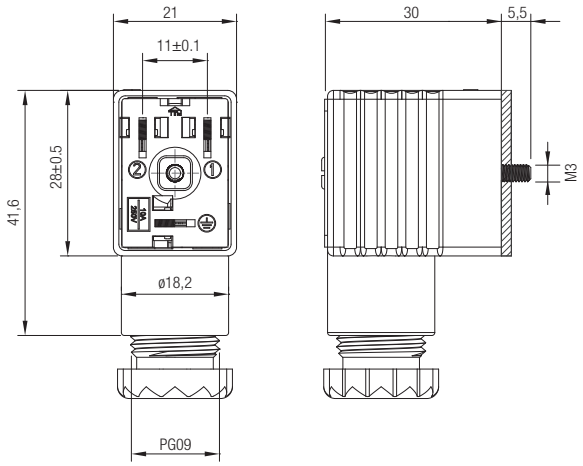

30-36

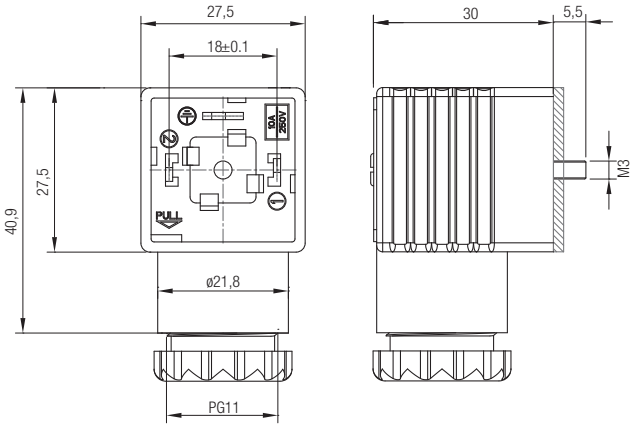

Schema elettrico
Wiring
Elektroschema
Schéma électrique
Esquema eléctrico
Esquema elétrico

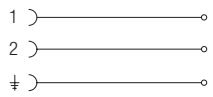

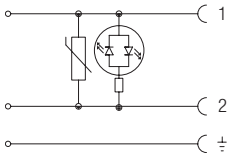

CON01 000 01
CON31 000 01

CON02 024 00
CON02 110 00
CON02 250 00

CON32 024 00
CON32 110 00
CON32 250 00

Codice *Code* *Nummer* *Code* *Código* *Código*	Colore *Colour* *Farbe* *Couleur* *Color* *Cor*	Caratteristiche *Characteristics* *Eigenschaften* *Caractéristiques* *Características* *Características*	Taglia *Size* *Grösse* *Dimensions* *Talla* *Tamanho*
CON01 000 01	■	2 POLI - *PINS - PINS - BROCHES - PINS - PINOS*	22
CON02 024 00	□	LED + VDR 0 - 24V	22
CON02 110 00	□	LED + VDR 110V	22
CON02 250 00	□	LED + VDR 220V	22
CON31 000 01	■	2 POLI - *PINS - PINS - BROCHES - PINS - PINOS*	30-36
CON32 024 00	□	LED + VDR 0 - 24V	30-36
CON32 110 00	□	LED + VDR 110V	30-36
CON32 250 00	□	LED + VDR 220V	30-36

■ **NERO**
BLACK
SCHWARZ
NOIR
NEGRO
PRETO

□ **TRASPARENTE**
TRANSPARENT
TRANSPARENT
TRANSPARENT
TRANSPARENTE
TRANSPARENTE

VDR: Dotati di Varistore come dispositivo di protezione delle sovratensioni.
Fitted with varistors as surge protection device.
Ausgestattet mit Varistor als ÜberSpannungsschutz.
Equipé avec varistance de protection contre les sur Tensions.
Dotado de Varistor como dispositivo de protección de sobretensiones.
Dotados de Varistor como dispositivo de proteção de sobretenção.

GRADO DI PROTEZIONE
DEGREE OF PROTECTION
SCHUTZART
DEGRÉ DE PROTECTION
GRADO DE PROTECCIÓN
GRAU DE PROTEÇÃO
IP65 IEC 60529

DIAMETRO CAVO
CABLE DIAMETER
KABELDURCHMESSER
DIAMÈTRE DU CABLE
DIÁMETRO CABLE
DIÂMETRO DO CABO
6÷8 mm for size 22mm
6÷8 mm e 8÷11 for size 30-36mm

ELETTROVALVOLE AD AZIONAMENTO DIRETTO

DIRECT ACTING SOLENOID VALVES
ELEKTROVENTILE MIT DIREKTER BETÄTIGUNG
ELECTROVANNES A ACTIONNEMENT DIRECTE
ELECTROVÁLVULAS DE ACCIONAMIENTO DIRECTO
VÁLVULA SOLENÓIDE COM ACIONAMENTO DIRETO

SERIE 02F

Tabella dei codici di ordinazione
Ordering codes
Bestellschlüssel
Composition de la référence de commande
Tabla para definición de código
Tabela de código de compra

SERIE	MISURA *SIZE* *MASSE* *DIMENSION* *TAMAÑO* *TAMANHO*	VIE E FUNZIONE *WAYS AND FUNCTIONS* *WEGE UND FUNKTION* *VOIES ET FONCTIONS* *VÍAS Y FUNCIÓN* *VIAS E FUNÇÕES*	ORIFIZIO *ORIFICE* *DN* *PASSAGE* *ORIFICIO* *ORIFÍCIO*	MATERIALE DELLE GUARNIZIONI *SEALS MATERIAL* *WERKSTOFF DER DICHTUNGEN* *MATIÈRE DES JOINTS* *MATERIAL DE LAS JUNTAS* *MATERIAL DAS VEDAÇÕES*	
0 2 F	0 3	1	0 4	N	0
	03 = 1/4	**1 = 2/2NC** Normalmente chiusa *Normally closed* *Normalerweise geschlossen* *Normalement fermée* *Normalmente cerrada* *Normalmente fechada* **2 = 2/2NO** Normalmente aperta *Normally open* *Normalerweise offen* *Normalement ouverte* *Normalmente abierta* *Normalmente aberta* **3 = 3/2NC** Normalmente chiusa *Normally closed* *Normalerweise geschlossen* *Normalement fermée* *Normalmente cerrada* *Normalmente fechada* **4 = 3/2NO** Normalmente aperta *Normally open* *Normalerweise offen* *Normalement ouverte* *Normalmente abierta* *Normalmente aberta*	**15 =** 1.5 mm **02 =** 2 mm **25 =** 2.5 mm **03 =** 3 mm **04 =** 4 mm **05 =** 5 mm	**N =** NBR **E =** EPDM **V =** FKM	

CARATTERISTICHE TECNICHE
TECHNICAL CHARACTERISTICS
TECHNISCHE ANGABEN
CARACTÉRISTIQUES TECHNIQUES
CARACTERÍSTICAS TÉCNICAS
CARACTERÍSTICAS TÉCNICAS

2/2 NC

Materiali e Componenti — IT
1 Corpo: Ottone
2 Guarnizioni: NBR - EPDM - FKM
3 Tubo guida: Acciaio inox
4 Nucleo fisso e mobile: Acciaio inox
5 Molle: Acciaio inox

Component Parts and Materials — GB
1 Body: Brass
2 Seals: NBR - EPDM - FKM
3 Welded armature tube: Stainless steel
4 Fixed and mobile core: Stainless steel
5 Springs: Stainless steel

Komponenten und Materialien — DE
1 Körper: Messing
2 Dichtung: NBR, EPDM, FKM
3 Führungsrohr: Edelstahl
4 Kern: Edelstahl
5 Feder: Edelstahl

Matériaux et Composants — FR
1 Corps: Laiton
2 Joints: NBR, EPDM, FKM
3 Tube de pilotage: Acier inox
4 Noyau: Acier inox
5 Ressort: Acier inox

Materiales y Componentes — ES
1 Cuerpo: Latón
2 Juntas: NBR - EPDM - FKM
3 Tubo guía: Acero inox
4 Núcleo fijo y móvil: Acero inox
5 Muelle: Acero inox

Materiais e Componentes — PT
1 Corpo: Latão
2 Vedações: NBR, EPDM, FKM
3 Tubo Guia: Aço-inox
4 Núcleo fixo e móvel l: Aço-inox
5 Mola: Aço-inox

Bar

Pressione massima ammissibile
Maximum allowable pressure
Max. Betriebsdruck
Pression de service max.
Presión máxima admisible
Pressão máxima admissível

40 bar

Temperatura ambiente con bobine di classe H
Room temperature with coil class H
Raumtemperatur, mit Spule der Klasse H
Température ambiente, avec bobine classe H
Temperatura ambiente con bobina clase H
Temperatura ambiente com bobina de classe H

- 10 °C
+ 80 °C

Ø

Diametro operatore
Operator diameter
Durchmesser Führungsrohr
Diamètre tube de pilotage
Diámetro operador
Diâmetro do operador

13 mm

Guarnizioni *Seals* *Dichtungen* *Joints* *Juntas* *Vedações*	Temperatura *Temperature* *Temperatur* *Température* *Temperatura* *Temperatura*		Fluido *Medium* *Medium* *Fluides* *Fluido* *Fluido*
NBR	-10°C	+90°C	Aria, gas inerti, acqua max 75 °C, oli minerali, gasolio, oli combustibili *Air, inert gas, water max 75 °C, mineral oils, gas oil, fuel oils* *Luft, Edelgase, Wasser max. 75° C, Mineralöle, Diesel, Heizöl, Kraftstoffe* *Air, gas neutres, eau max. 75°C, huiles minerales, diesel, mazout* *Aire, gas inerte, agua máx. 75ºC., aceites minerales, gasóleo, fueloil* *Ar, gás inertes, água máx 75 °C, óleos minerais, gasóleo, óleos combustíveis*
FKM	-10°C	+140°C	Oli minerali, benzina, oli combustibili *Mineral oils, gasoline, gas oil, fuel oils* *Mineralöle, Benzin, Kraftstoffe* *Huiles minerales, essence, mazout* *Aceites minerales, gasolina, fueloil* *Óleos minerais, gasolina, óleos combustíveis*
EPDM	-10°C	+140°C	Acqua calda, vapore (pressione max 2.5 bar) *Hot water, steam (max pressure 2.5 bar)* *Warmwasser, Dampf (Max. Betriebsdruck 2.5bar)* *Eau chaude, vapeur (Pression de service max 2.5bar)* *Agua caliente, vapor (presión máx. 2,5 bar)* *Água quente, vapor (pressão máx 2.5 bar)*

SERIE 02F

ELETTROVALVOLE AD AZIONAMENTO DIRETTO
DIRECT ACTING SOLENOID VALVES
ELEKTROVENTILE MIT DIREKTER BETÄTIGUNG
ELECTROVANNES A ACTIONNEMENT DIRECTE
ELECTROVÁLVULAS DE ACCIONAMIENTO DIRECTO
VÁLVULA SOLENÓIDE COM ACIONAMENTO DIRETO

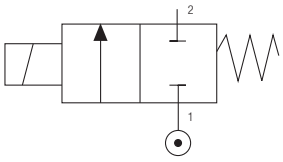

2/2 NC

Codice *Code* *Nummer* *Code* *Código* *Código*	Guarnizioni *Seals* *Dichtungen* *Joints* *Juntas* *Vedações*	Misura *Thread Size* *Gewinde* *Filetage* *Tamaño* *Tamanho*	Ø mm	Viscosità *Viscosity* *Viskosität* *Viscosité* *Viscosidad* *Viscosidade*	Kv m^3/h	Potenza *Power* *Leistung* *Puissance* *Potencia* *Potência*		ΔP bar	
		ISO228		Max cSt		DC W	AC VA	min	max
02F 03 1 15 N 0	NBR	1/4"	1.5	53	0.06	8	-	0	40
						14	-	0	40
02F 03 1 15 V 0	FKM					22	-	0	40
						-	14	0	40
02F 03 1 15 E 0	EPDM					-	21	0	40
						-	31	0	40
02F 03 1 02 N 0	NBR	1/4"	2	53	0.09	8	-	0	40
						14	-	0	40
02F 03 1 02 V 0	FKM					22	-	0	40
						-	14	0	36.2
02F 03 1 02 E 0	EPDM					-	21	0	40
						-	31	0	40
02F 03 1 25 N 0	NBR	1/4"	2.5	53	0.15	8	-	0	20.6
						14	-	0	28.4
02F 03 1 25 V 0	FKM					22	-	0	40
						-	14	0	17.9
02F 03 1 25 E 0	EPDM					-	21	0	27.2
						-	31	0	38
02F 03 1 03 N 0	NBR	1/4"	3	53	0.21	8	-	0	11.4
						14	-	0	15.1
02F 03 1 03 V 0	FKM					22	-	0	40
						-	14	0	10.6
02F 03 1 03 E 0	EPDM					-	21	0	17.1
						-	31	0	24.1
02F 03 1 04 N 0	NBR	1/4"	4	53	0.35	8	-	0	4
						14	-	0	5.8
02F 03 1 04 V 0	FKM					22	-	0	15
						-	14	0	5.1
02F 03 1 04 E 0	EPDM					-	21	0	6.9
						-	31	0	11.4
02F 03 1 05 N 0	NBR	1/4"	5	53	0.51	8	-	0	1.4
						14	-	0	2.2
02F 03 1 05 V 0	FKM					22	-	0	5.8
						-	14	0	2.8
02F 03 1 05 E 0	EPDM					-	21	0	4.1
						-	31	0	6.0

Solenoide non incluso - *Solenoid not included - Magnetspulen separat - Bobines non incluse - Bobina no incluida - Bobinas não incluído.*

1/4

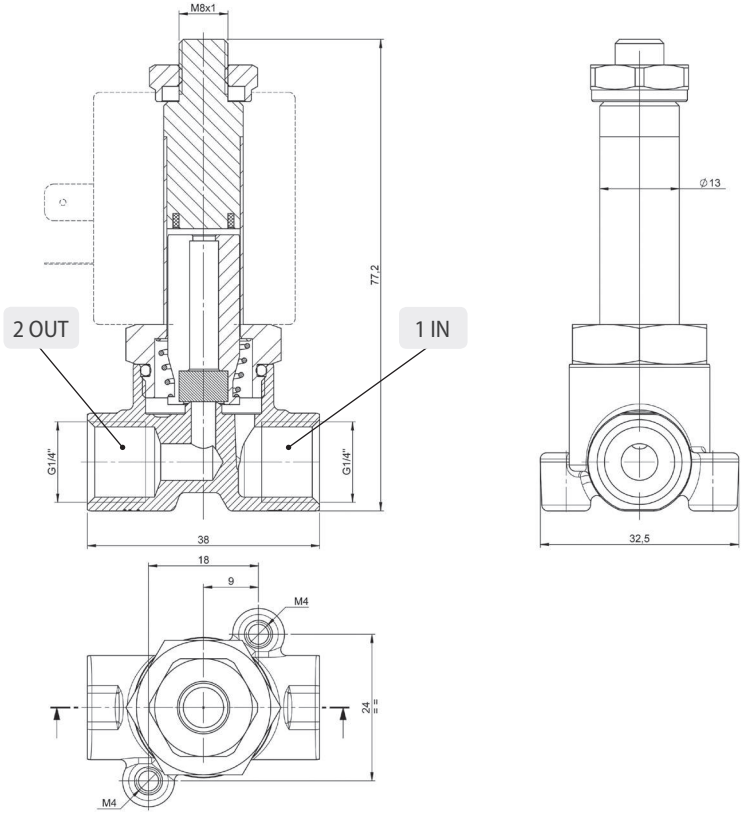

CARATTERISTICHE TECNICHE
TECHNICAL CHARACTERISTICS
TECHNISCHE ANGABEN
CARACTÉRISTIQUES TECHNIQUES
CARACTERÍSTICAS TÉCNICAS
CARACTERÍSTICAS TÉCNICAS

2/2 NO

Materiali e Componenti — IT
1 Corpo: Ottone
2 Guarnizioni: NBR - EPDM - FKM
3 Tubo guida: Ottone
4 Nucleo mobile: Acciaio inox
5 Molle: Acciaio inox

Component Parts and Materials — GB
1 Body: Brass
2 Seals: NBR - EPDM - FKM
3 Armature tube: Brass
4 Mobile core: Stainless steel
5 Springs: Stainless steel

Komponenten und Materialien — DE
1 Körper: Messing
2 Dichtung: NBR, EPDM, FKM
3 Führungsrohr: Messing
4 Kern: Edelstahl
5 Feder: Edelstahl

Matériaux et Composants — FR
1 Corps: Laiton
2 Joints: NBR, EPDM, FKM
3 Tube de pilotage: Laitonl
4 Noyau: Acier inox
5 Ressort: Acier inox

Materiales y Componentes — ES
1 Cuerpo: Latón
2 Juntas: NBR - EPDM - FKM
3 Tubo guía: Latón
4 Núcleo móvil: Acero inox
5 Muelle: Acero inox

Materiais e Componentes — PT
1 Corpo: Latão
2 Vedações: NBR – EPDM – FKM
3 Tubo Guia: Aço-inox
4 Núcleo fixo e móvel I: Aço-inox
5 Mola: Aço-inox

Bar

Pressione massima ammissibile
Maximum allowable pressure
Max. Betriebsdruck
Pression de service max.
Presión máxima admisible
Pressão máxima admissível

40 bar

Temperatura ambiente con bobine di classe H
Room temperature with coil class H
Raumtemperatur, mit Spule der Klasse H
Température ambiente, avec bobine classe H
Temperatura ambiente con bobina clase H
Temperatura ambiente com bobina de classe H

- 10 °C
+ 80 °C

Ø

Diametro operatore
Operator diameter
Durchmesser Führungsrohr
Diamètre tube de pilotage
Diámetro operador
Diâmetro do operador

13 mm

Guarnizioni *Seals* *Dichtungen* *Joints* *Juntas* *Vedações*	Temperatura *Temperature* *Temperatur* *Température* *Temperatura* *Temperatura*		Fluido *Medium* *Medium* *Fluides* *Fluido* *Fluido*
NBR	-10°C	+90°C	Aria, gas inerti, acqua max 75 °C, oli minerali, gasolio, oli combustibili *Air, inert gas, water max 75 °C, mineral oils, gas oil, fuel oils* *Luft, Edelgase, Wasser max. 75° C, Mineralöle, Diesel, Heizöl, Kraftstoffe* *Air, gas neutres, eau max. 75°C, huiles minerales, diesel, mazout* *Aire, gas inerte, agua máx. 75ºC., aceites minerales, gasóleo, fueloil* *Ar, gás inertes, água máx 75 °C, óleos minerais, gasóleo, óleos combustíveis*
FKM	-10°C	+140°C	Oli minerali, benzina, oli combustibili *Mineral oils, gasoline, gas oil, fuel oils* *Mineralöle, Benzin, Kraftstoffe* *Huiles minerales, essence, mazout* *Aceites minerales, gasolina, fueloil* *Óleos minerais, gasolina, óleos combustíveis*
EPDM	-10°C	+140°C	Acqua calda, vapore (pressione max 2.5 bar) *Hot water, steam (max pressure 2.5 bar)* *Warmwasser, Dampf (Max. Betriebsdruck 2.5bar)* *Eau chaude, vapeur (Pression de service max 2.5bar)* *Agua caliente, vapor (presión máx. 2,5 bar)* *Água quente, vapor (pressão máx 2.5 bar)*

SERIE 02F

ELETTROVALVOLE AD AZIONAMENTO DIRETTO
DIRECT ACTING SOLENOID VALVES
ELEKTROVENTILE MIT DIREKTER BETÄTIGUNG
ELECTROVANNES A ACTIONNEMENT DIRECTE
ELECTROVÁLVULAS DE ACCIONAMIENTO DIRECTO
VÁLVULA SOLENÓIDE COM ACIONAMENTO DIRETO

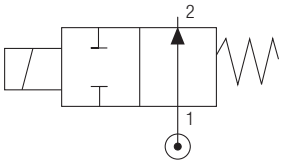

2/2 NO

Codice *Code* *Nummer* *Code* *Código* *Código*	Guarnizioni *Seals* *Dichtungen* *Joints* *Juntas* *Vedações*	Misura *Thread Size* *Gewinde* *Filetage* *Tamaño* *Tamanho*	Ø mm	Viscosità *Viscosity* *Viskosität* *Viscosité* *Viscosidad* *Viscosidade*	Kv m^3/h	Potenza *Power* *Leistung* *Puissance* *Potencia* *Potência*		ΔP bar	
						DC	AC	min	max
		ISO228		Max cSt		W	VA		
02F 03 2 15 N 0	NBR	1/4"	1.5	53	0.06	8	-	0	39.6
						14	-	0	39.6
02F 03 2 15 V 0	FKM					22	-	0	39.6
						-	14	0	39.6
02F 03 2 15 E 0	EPDM					-	21	0	39.6
						-	31	0	39.6
02F 03 2 02 N 0	NBR	1/4"	2	53	0.09	8	-	0	22.3
						14	-	0	22.3
02F 03 2 02 V 0	FKM					22	-	0	22.3
						-	14	0	22.3
02F 03 2 02 E 0	EPDM					-	21	0	22.3
						-	31	0	22.3
02F 03 2 25 N 0	NBR	1/4"	2.5	53	0.15	8	-	0	14.3
						14	-	0	14.3
02F 03 2 25 V 0	FKM					22	-	0	14.3
						-	14	0	14.3
02F 03 2 25 E 0	EPDM					-	21	0	14.3
						-	31	0	14.3
02F 03 2 03 N 0	NBR	1/4"	3	53	0.21	8	-	1.2	9.9
						14	-	0	9.9
02F 03 2 03 V 0	FKM					22	-	0	9.9
						-	14	0	9.9
02F 03 2 03 E 0	EPDM					-	21	0	9.9
						-	31	0	9.9
02F 03 2 04 N 0	NBR	1/4"	4	53	0.35	8	-	1.8	5.6
						14	-	0	5.6
02F 03 2 04 V 0	FKM					22	-	0	5.6
						-	14	0	5.6
02F 03 2 04 E 0	EPDM					-	21	0	5.6
						-	31	0	5.6
02F 03 2 05 N 0	NBR	1/4"	5	53	0.51	8	-	1.9	3.6
						14	-	1.1	3.6
02F 03 2 05 V 0	FKM					22	-	0	3.6
						-	14	0	3.6
02F 03 2 05 E 0	EPDM					-	21	0	3.6
						-	31	0	3.6

Solenoide non incluso - *Solenoid not included - Magnetspulen separat - Bobines non incluse - Bobina no incluida - Bobinas não incluído.*

1/4

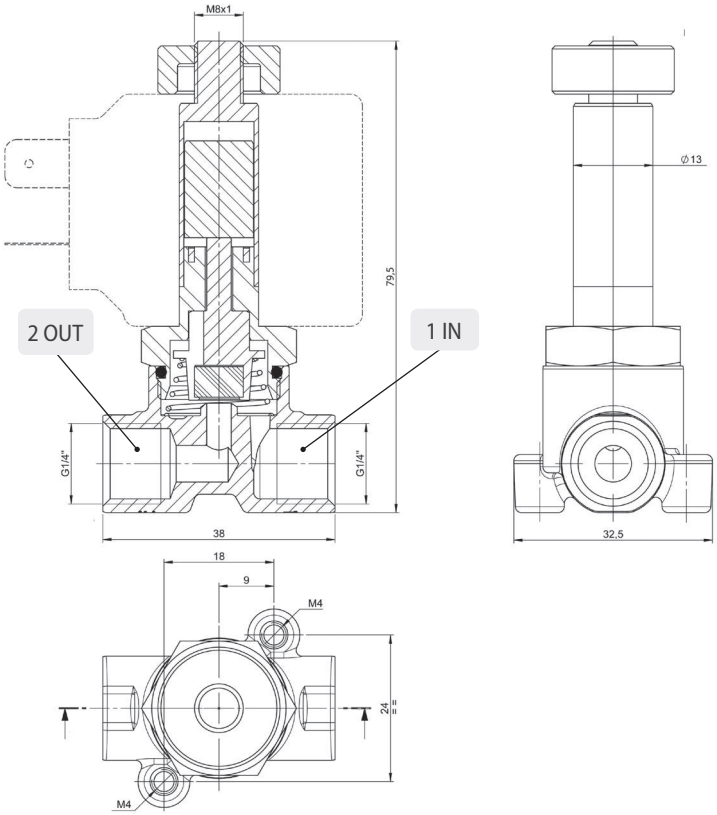

CARATTERISTICHE TECNICHE
TECHNICAL CHARACTERISTICS
TECHNISCHE ANGABEN
CARACTÉRISTIQUES TECHNIQUES
CARACTERÍSTICAS TÉCNICAS
CARACTERÍSTICAS TÉCNICAS

3/2 NC

Materiali e Componenti — IT
1 Corpo: Ottone
2 Guarnizioni: NBR - EPDM - FKM
3 Tubo guida: Acciaio inox
4 Nucleo fisso e mobile: Acciaio inox
5 Molle: Acciaio inox

Component Parts and Materials — GB
1 Body: Brass
2 Seals: NBR - EPDM - FKM
3 Welded armature tube: Stainless steel
4 Fixed and mobile core: Stainless steel
5 Springs: Stainless steel

Komponenten und Materialien — DE
1 Körper: Messing
2 Dichtung: NBR, EPDM, FKM
3 Führungsrohr: Edelstahl
4 Kern: Edelstahl
5 Feder: Edelstahl

Matériaux et Composants — FR
1 Corps: Laiton
2 Joints: NBR, EPDM, FKM
3 Tube de pilotage: Acier inox
4 Noyau: Acier inox
5 Ressort: Acier inox

Materiales y Componentes — ES
1 Cuerpo: Latón
2 Juntas: NBR - EPDM - FKM
3 Tubo guía: Acero inox
4 Núcleo fijo y móvil: Acero inox
5 Muelle: Acero inox

Materiais e Componentes — PT
1 Corpo: Latão
2 Vedações: NBR, EPDM, FKM
3 Tubo Guia: Aço-inox
4 Núcleo fixo e móvel l: Aço-inox
5 Mola: Aço-inox

Bar

Pressione massima ammissibile
Maximum allowable pressure
Max. Betriebsdruck
Pression de service max.
Presión máxima admisible
Pressão máxima admissível

40 bar

Temperatura ambiente con bobine di classe H
Room temperature with coil class H
Raumtemperatur, mit Spule der Klasse H
Température ambiente, avec bobine classe H
Temperatura ambiente con bobina clase H
Temperatura ambiente com bobina de classe H

- 10 °C
+ 80 °C

Ø

Diametro operatore
Operator diameter
Durchmesser Führungsrohr
Diamètre tube de pilotage
Diámetro operador
Diâmetro do operador

13 mm

Guarnizioni *Seals* *Dichtungen* *Joints* *Juntas* *Vedações*	Temperatura *Temperature* *Temperatur* *Température* *Temperatura* *Temperatura*		Fluido *Medium* *Medium* *Fluides* *Fluido* *Fluido*
NBR	-10°C	+90°C	Aria, gas inerti, acqua max 75 °C, oli minerali, gasolio, oli combustibili *Air, inert gas, water max 75 °C, mineral oils, gas oil, fuel oils* *Luft, Edelgase, Wasser max. 75° C, Mineralöle, Diesel, Heizöl, Kraftstoffe* *Air, gas neutres, eau max. 75°C, huiles minerales, diesel, mazout* *Aire, gas inerte, agua máx. 75ºC., aceites minerales, gasóleo, fueloil* *Ar, gás inertes, água máx 75 °C, óleos minerais, gasóleo, óleos combustíveis*
FKM	-10°C	+140°C	Oli minerali, benzina, oli combustibili *Mineral oils, gasoline, gas oil, fuel oils* *Mineralöle, Benzin, Kraftstoffe* *Huiles minerales, essence, mazout* *Aceites minerales, gasolina, fueloil* *Óleos minerais, gasolina, óleos combustíveis*
EPDM	-10°C	+140°C	Acqua calda, vapore (pressione max 2.5 bar) *Hot water, steam (max pressure 2.5 bar)* *Warmwasser, Dampf (Max. Betriebsdruck 2.5bar)* *Eau chaude, vapeur (Pression de service max 2.5bar)* *Agua caliente, vapor (presión máx. 2,5 bar)* *Água quente, vapor (pressão máx 2.5 bar)*

SERIE 02F

ELETTROVALVOLE AD AZIONAMENTO DIRETTO
DIRECT ACTING SOLENOID VALVES
ELEKTROVENTILE MIT DIREKTER BETÄTIGUNG
ELECTROVANNES A ACTIONNEMENT DIRECTE
ELECTROVÁLVULAS DE ACCIONAMIENTO DIRECTO
VÁLVULA SOLENÓIDE COM ACIONAMENTO DIRETO

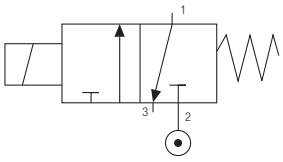

3/2 NC

Codice *Code* *Nummer* *Code* *Código* *Código*	Guarnizioni *Seals* *Dichtungen* *Joints* *Juntas* *Vedações*	Misura *Thread Size* *Gewinde* *Filetage* *Tamaño* *Tamanho*	Ø mm		Viscosità *Viscosity* *Viskosität* *Viscosité* *Viscosidad* *Viscosidade*	Kv m^3/h		Potenza *Power* *Leistung* *Puissance* *Potencia* *Potência*		ΔP bar	
		ISO228	IN	EXH	Max cSt	IN	EXH	DC W	AC VA	min	max
02F 03 3 15 N 0	NBR	1/4"	1.5	1.9	53	0.06	0.10	8	-	0	27.2
								14	-	0	27.2
02F 03 3 15 V 0	FKM							22	-	0	27.2
								-	14	0	27.2
02F 03 3 15 E 0	EPDM							-	21	0	27.2
								-	31	0	27.2
02F 03 3 02 N 0	NBR	1/4"	2	1.9	53	0.09	0.10	8	-	0	24.5
								14	-	0	24.5
02F 03 3 02 V 0	FKM							22	-	0	24.5
								-	14	0	24.5
02F 03 3 02 E 0	EPDM							-	21	0	24.5
								-	31	0	24.5
02F 03 3 25 N 0	NBR	1/4"	2.5	1.9	53	0.15	0.10	8	-	0	15.7
								14	-	0	15.7
02F 03 3 25 V 0	FKM							22	-	0	15.7
								-	14	0	15.7
02F 03 3 25 E 0	EPDM							-	21	0	15.7
								-	31	0	15.7
02F 03 3 03 N 0	NBR	1/4"	3	1.9	53	0.21	0.10	8	-	0	10.9
								14	-	0	10.9
02F 03 3 03 V 0	FKM							22	-	0	10.9
								-	14	0	10.9
02F 03 3 03 E 0	EPDM							-	21	0	10.9
								-	31	0	10.9
02F 03 3 04 N 0	NBR	1/4"	4	1.9	53	0.35	0.10	8	-	0.6	6.1
								14	-	0	6.1
02F 03 3 04 V 0	FKM							22	-	0	6.1
								-	14	0	6.1
02F 03 3 04 E 0	EPDM							-	21	0	6.1
								-	31	0	6.1
02F 03 3 05 N 0	NBR	1/4"	5	1.9	53	0.51	0.10	8	-	1.4	3.9
								14	-	0.6	3.9
02F 03 3 05 V 0	FKM							22	-	0	3.9
								-	14	0	3.9
02F 03 3 05 E 0	EPDM							-	21	0	3.9
								-	31	0	3.9

Solenoide non incluso - *Solenoid not included - Magnetspulen separat - Bobines non incluse - Bobina no incluida - Bobinas não incluído.*

1/4

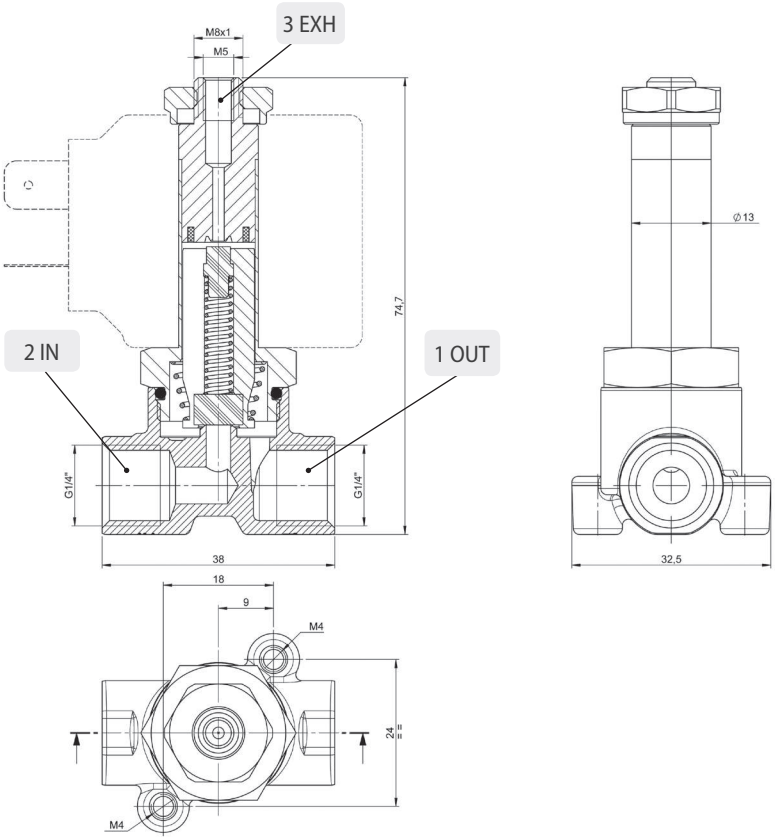

CARATTERISTICHE TECNICHE
TECHNICAL CHARACTERISTICS
TECHNISCHE ANGABEN
CARACTÉRISTIQUES TECHNIQUES
CARACTERÍSTICAS TÉCNICAS
CARACTERÍSTICAS TÉCNICAS

3/2 NO

Materiali e Componenti — IT
1 Corpo: Ottone
2 Guarnizioni: NBR - EPDM - FKM
3 Tubo guida: Acciaio inox
4 Nucleo fisso e mobile: Acciaio inox
5 Molle: Acciaio inox

Component Parts and Materials — GB
1 Body: Brass
2 Seals: NBR - EPDM - FKM
3 Welded armature tube: Stainless steel
4 Fixed and mobile core: Stainless steel
5 Springs: Stainless steel

Komponenten und Materialien — DE
1 Körper: Messing
2 Dichtung: NBR, EPDM, FKM
3 Führungsrohr: Edelstahl
4 Kern: Edelstahl
5 Feder: Edelstahl

Matériaux et Composants — FR
1 Corps: Laiton
2 Joints: NBR, EPDM, FKM
3 Tube de pilotage: Acier inox
4 Noyau: Acier inox
5 Ressort: Acier inox

Materiales y Componentes — ES
1 Cuerpo: Latón
2 Juntas: NBR - EPDM - FKM
3 Tubo guía: Acero inox
4 Núcleo fijo y móvil: Acero inox
5 Muelle: Acero inox

Materiais e Componentes — PT
1 Corpo: Latão
2 Vedações: NBR, EPDM, FKM
3 Tubo Guia: Aço-inox
4 Núcleo fixo e móvel I: Aço-inox
5 Mola: Aço-inox

Bar

Pressione massima ammissibile
Maximum allowable pressure
Max. Betriebsdruck
Pression de service max.
Presión máxima admisible
Pressão máxima admissível

40 bar

Temperatura ambiente con bobine di classe H
Room temperature with coil class H
Raumtemperatur, mit Spule der Klasse H
Température ambiente, avec bobine classe H
Temperatura ambiente con bobina clase H
Temperatura ambiente com bobina de classe H

- 10 °C
+ 80 °C

Ø

Diametro operatore
Operator diameter
Durchmesser Führungsrohr
Diamètre tube de pilotage
Diámetro operador
Diâmetro do operador

13 mm

Guarnizioni *Seals* *Dichtungen* *Joints* *Juntas* *Vedações*	Temperatura *Temperature* *Temperatur* *Température* *Temperatura* *Temperatura*		Fluido *Medium* *Medium* *Fluides* *Fluido* *Fluido*
NBR	-10°C	+90°C	Aria, gas inerti, acqua max 75 °C, oli minerali, gasolio, oli combustibili *Air, inert gas, water max 75 °C, mineral oils, gas oil, fuel oils* *Luft, Edelgase, Wasser max. 75° C, Mineralöle, Diesel, Heizöl, Kraftstoffe* *Air, gas neutres, eau max. 75°C, huiles minerales, diesel, mazout* *Aire, gas inerte, agua máx. 75ºC., aceites minerales, gasóleo, fueloil* *Ar, gás inertes, água máx 75 °C, óleos minerais, gasóleo, óleos combustíveis*
FKM	-10°C	+140°C	Oli minerali, benzina, oli combustibili *Mineral oils, gasoline, gas oil, fuel oils* *Mineralöle, Benzin, Kraftstoffe* *Huiles minerales, essence, mazout* *Aceites minerales, gasolina, fueloil* *Óleos minerais, gasolina, óleos combustíveis*
EPDM	-10°C	+140°C	Acqua calda, vapore (pressione max 2.5 bar) *Hot water, steam (max pressure 2.5 bar)* *Warmwasser, Dampf (Max. Betriebsdruck 2.5bar)* *Eau chaude, vapeur (Pression de service max 2.5bar)* *Agua caliente, vapor (presión máx. 2,5 bar)* *Água quente, vapor (pressão máx 2.5 bar)*

SERIE 02F

ELETTROVALVOLE AD AZIONAMENTO DIRETTO
DIRECT ACTING SOLENOID VALVES
ELEKTROVENTILE MIT DIREKTER BETÄTIGUNG
ELECTROVANNES A ACTIONNEMENT DIRECTE
ELECTROVÁLVULAS DE ACCIONAMIENTO DIRECTO
VÁLVULA SOLENÓIDE COM ACIONAMENTO DIRETO

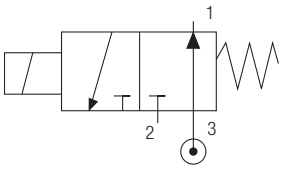

3/2 NO

Codice *Code* *Nummer* *Code* *Código* *Código*	Guarnizioni *Seals* *Dichtungen* *Joints* *Juntas* *Vedações*	Misura *Thread Size* *Gewinde* *Filetage* *Tamaño* *Tamanho*	Ø mm		Viscosità *Viscosity* *Viskosität* *Viscosité* *Viscosidad* *Viscosidade*	Kv m^3/h		Potenza *Power* *Leistung* *Puissance* *Potencia* *Potência*		ΔP bar	
		ISO228	IN	EXH	Max cSt	IN	EXH	DC W	AC VA	min	max
02F 03 4 15 N 0	NBR	1/4"	1.9	1.5	53	0.10	0.06	8	-	0	40
								14	-	0	40
02F 03 4 15 V 0	FKM							22	-	0	40
								-	14	0	40
02F 03 4 15 E 0	EPDM							-	21	0	40
								-	31	0	40
02F 03 4 02 N 0	NBR	1/4"	1.9	2	53	0.10	0.09	8	-	0	29.4
								14	-	0	40
02F 03 4 02 V 0	FKM							22	-	0	40
								-	14	0	29.4
02F 03 4 02 E 0	EPDM							-	21	0	40
								-	31	0	40
02F 03 4 25 N 0	NBR	1/4"	1.9	2.5	53	0.10	0.15	8	-	0	17.5
								14	-	0	24.1
02F 03 4 25 V 0	FKM							22	-	0	40
								-	14	0	15.2
02F 03 4 25 E 0	EPDM							-	21	0	23.1
								-	31	0	32.3
02F 03 4 03 N 0	NBR	1/4"	1.9	3	53	0.10	0.21	8	-	0	10
								14	-	0	13.2
02F 03 4 03 V 0	FKM							22	-	0	38.3
								-	14	0	9.3
02F 03 4 03 E 0	EPDM							-	21	0	15
								-	31	0	21.1
02F 03 4 04 N 0	NBR	1/4"	1.9	4	53	0.10	0.35	8	-	0	3.7
								14	-	0	5.3
02F 03 4 04 V 0	FKM							22	-	0	13.6
								-	14	0	4.7
02F 03 4 04 E 0	EPDM							-	21	0	6.3
								-	31	0	10.3
02F 03 4 05 N 0	NBR	1/4"	1.9	5	53	0.10	0.51	8	-	0	1.3
								14	-	0	2.1
02F 03 4 05 V 0	FKM							22	-	0	5.4
								-	14	0	2.6
02F 03 4 05 E 0	EPDM							-	21	0	3.8
								-	31	0	5.6

Solenoide non incluso - *Solenoid not included - Magnetspulen separat - Bobines non incluse - Bobina no incluida - Bobinas não incluído.*

1/4

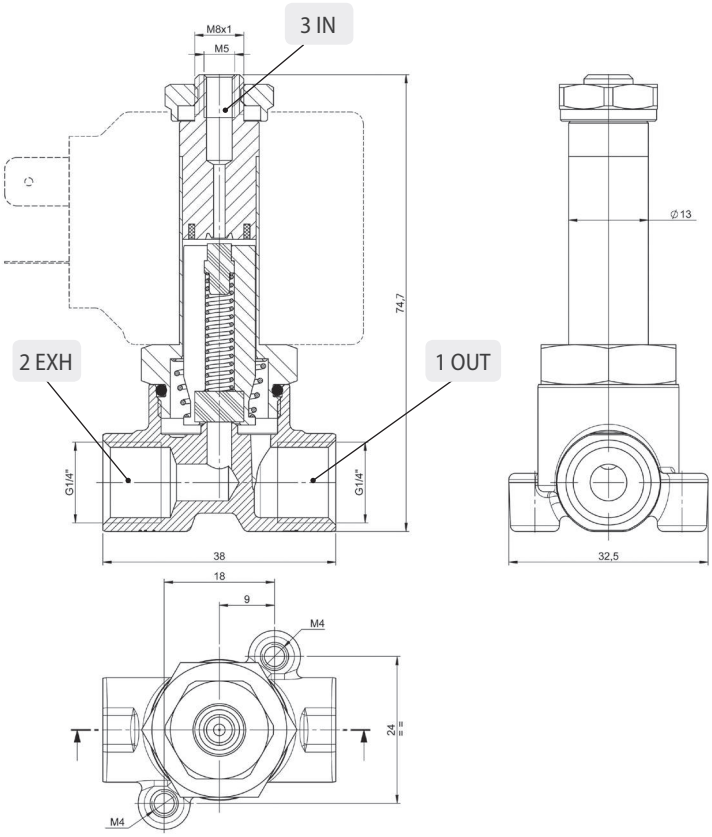

ELETTROVALVOLE AD AZIONAMENTO DIRETTO IN ACCIAO INOX AISI 316L

DIRECT ACTING SOLENOID VALVES IN STAINLESS STEEL AISI 316L
ELEKTROVENTILE MIT DIREKTER BETÄTIGUNG EDELSTAHL AISI 316L
ELECTROVANNES A ACTIONNEMENT DIRECTE EN ACIER INOX AISI 316L
ELECTROVÁLVULAS DE ACCIONAMIENTO DIRECTO EN ACERO INOX AISI 316L
VÁLVULA SOLENÓIDE COM ACIONAMENTO DIRETO EM AÇO-INOX AISI 316L

SERIE X2F

Tabella dei codici di ordinazione
Ordering codes
Bestellschlüssel
Composition de la référence de commande
Tabla para definición de código
Tabela de código de compra

SERIE	MISURA *SIZE* *MASSE* *DIMENSION* *TAMAÑO* *TAMANHO*	VIE E FUNZIONE *WAYS AND FUNCTIONS* *WEGE UND FUNKTION* *VOIES ET FONCTIONS* *VÍAS Y FUNCIÓN* *VIAS E FUNÇÕES*	ORIFIZIO *ORIFICE* *DN* *PASSAGE* *ORIFICIO* *ORIFÍCIO*	MATERIALE DELLE GUARNIZIONI *SEALS MATERIAL* *WERKSTOFF DER DICHTUNGEN* *MATIÈRE DES JOINTS* *MATERIAL DE LAS JUNTAS* *MATERIAL DAS VEDAÇÕES*	
X 2 F	0 3	1	0 4	N	0
	03 = 1/4	**1 = 2/2NC** Normalmente chiusa *Normally closed* *Normalerweise geschlossen* *Normalement fermée* *Normalmente cerrada* *Normalmente fechada* **3 = 3/2NC** Normalmente chiusa *Normally closed* *Normalerweise geschlossen* *Normalement fermée* *Normalmente cerrada* *Normalmente fechada* **4 = 3/2NO** Normalmente aperta *Normally open* *Normalerweise offen* *Normalement ouverte* *Normalmente abierta* *Normalmente aberta*	**15 =** 1.5 mm **02 =** 2 mm **25 =** 2.5 mm **03 =** 3 mm **04 =** 4 mm **05 =** 5 mm	**N =** NBR **E =** EPDM **V =** FKM	

CARATTERISTICHE TECNICHE
TECHNICAL CHARACTERISTICS
TECHNISCHE ANGABEN
CARACTÉRISTIQUES TECHNIQUES
CARACTERÍSTICAS TÉCNICAS
CARACTERÍSTICAS TÉCNICAS

2/2 NC

Materiali e Componenti — IT
1 Corpo: Acciaio inox AISI 316L
2 Guarnizioni: FKM (NBR - EPDM a richiesta)
3 Tubo guida: Acciaio inox
4 Nucleo fisso e mobile: Acciaio inox
5 Molle: Acciaio inox

Component Parts and Materials — GB
1 Body: Stainless steel AISI 316L
2 Seals: FKM (NBR - EPDM if required)
3 Welded armature tube: Stainless steel
4 Fixed and mobile core: Stainless steel
5 Springs: Stainless steel

Komponenten und Materialien — DE
1 Körper: Edelstahl AISI 316L
2 Dichtung: FKM (NBR - EPDM auf Anfrage)
3 Führungsrohr: Edelstahl
4 Kern: Edelstahl
5 Feder: Edelstahl

Matériaux et Composants — FR
1 Corps: Acier inox AISI 316L
2 Joints: FKM (NBR - EPDM sur demande)
3 Tube de pilotage: Acier inox
4 Noyau: Acier inox
5 Ressort: Acier inox

Materiales y Componentes — ES
1 Cuerpo: Acero inox AISI 316L
2 Juntas: FKM (NBR - EPDM bajo pedido)
3 Tubo guía: Acero inox
4 Núcleo fijo y móvil: Acero inox
5 Muelle: Acero inox

Materiais e Componentes — PT
1 Corpo: Aço-inox AISI 316L
2 Vedações: FKM (NBR - EPDM a pedido)
3 Tubo Guia: Aço-inox
4 Núcleo fixo e móvel l: Aço-inox
5 Mola: Aço-inox

Bar

Pressione massima ammissibile
Maximum allowable pressure
Max. Betriebsdruck
Pression de service max.
Presión máxima admisible
Pressão máxima admissível

40 bar

Temperatura ambiente con bobine di classe H
Room temperature with coil class H
Raumtemperatur, mit Spule der Klasse H
Température ambiente, avec bobine classe H
Temperatura ambiente con bobina clase H
Temperatura ambiente com bobina de classe H

- 10 °C
+ 80 °C

Ø

Diametro operatore
Operator diameter
Durchmesser Führungsrohr
Diamètre tube de pilotage
Diámetro operador
Diâmetro do operador

13 mm

Guarnizioni *Seals* *Dichtungen* *Joints* *Juntas* *Vedações*	Temperatura *Temperature* *Temperatur* *Température* *Temperatura* *Temperatura*		Fluido *Medium* *Medium* *Fluides* *Fluido* *Fluido*
NBR	-10°C	+90°C	Aria, gas inerti, acqua max 75 °C, oli minerali, gasolio, oli combustibili *Air, inert gas, water max 75 °C, mineral oils, gas oil, fuel oils* *Luft, Edelgase, Wasser max. 75° C, Mineralöle, Diesel, Heizöl, Kraftstoffe* *Air, gas neutres, eau max. 75°C, huiles minerales, diesel, mazout* *Aire, gas inerte, agua máx. 75ºC., aceites minerales, gasóleo, fueloil* *Ar, gás inertes, água máx 75 °C, óleos minerais, gasóleo, óleos combustíveis*
FKM	-10°C	+140°C	Oli minerali, benzina, oli combustibili *Mineral oils, gasoline, gas oil, fuel oils* *Mineralöle, Benzin, Kraftstoffe* *Huiles minerales, essence, mazout* *Aceites minerales, gasolina, fueloil* *Óleos minerais, gasolina, óleos combustíveis*
EPDM	-10°C	+140°C	Acqua calda, vapore (pressione max 2.5 bar) *Hot water, steam (max pressure 2.5 bar)* *Warmwasser, Dampf (Max. Betriebsdruck 2.5bar)* *Eau chaude, vapeur (Pression de service max 2.5bar)* *Agua caliente, vapor (presión máx. 2,5 bar)* *Água quente, vapor (pressão máx 2.5 bar)*

SERIE X2F

ELETTROVALVOLE AD AZIONAMENTO DIRETTO
DIRECT ACTING SOLENOID VALVES
ELEKTROVENTILE MIT DIREKTER BETÄTIGUNG
ELECTROVANNES A ACTIONNEMENT DIRECTE
ELECTROVÁLVULAS DE ACCIONAMIENTO DIRECTO
VÁLVULA SOLENÓIDE COM ACIONAMENTO DIRETO

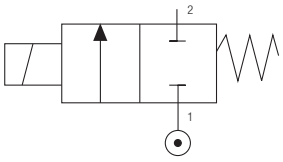

2/2 NC

Codice *Code* *Nummer* *Code* *Código* *Código*	Guarnizioni *Seals* *Dichtungen* *Joints* *Juntas* *Vedações*	Misura *Thread Size* *Gewinde* *Filetage* *Tamaño* *Tamanho*	Ø mm	Viscosità *Viscosity* *Viskosität* *Viscosité* *Viscosidad* *Viscosidade*	Kv m^3/h	Potenza *Power* *Leistung* *Puissance* *Potencia* *Potência*		ΔP bar	
		ISO228		Max cSt		DC W	AC VA	min	max
X2F 03 1 15 N 0	NBR	1/4"	1.5	53	0.06	8	-	0	40
						14	-	0	40
X2F 03 1 15 V 0	FKM					22	-	0	40
						-	14	0	40
X2F 03 1 15 E 0	EPDM					-	21	0	40
						-	31	0	40
X2F 03 1 02 N 0	NBR	1/4"	2	53	0.09	8	-	0	40
						14	-	0	40
X2F 03 1 02 V 0	FKM					22	-	0	40
						-	14	0	36.2
X2F 03 1 02 E 0	EPDM					-	21	0	40
						-	31	0	40
X2F 03 1 25 N 0	NBR	1/4"	2.5	53	0.15	8	-	0	20.6
						14	-	0	28.4
X2F 03 1 25 V 0	FKM					22	-	0	40
						-	14	0	17.9
X2F 03 1 25 E 0	EPDM					-	21	0	27.2
						-	31	0	38
X2F 03 1 03 N 0	NBR	1/4"	3	53	0.21	8	-	0	11.4
						14	-	0	15.1
X2F 03 1 03 V 0	FKM					22	-	0	40
						-	14	0	10.6
X2F 03 1 03 E 0	EPDM					-	21	0	17.1
						-	31	0	24.1
X 2F 03 1 04 N 0	NBR	1/4"	4	53	0.35	8	-	0	4
						14	-	0	5.8
X2F 03 1 04 V 0	FKM					22	-	0	15
						-	14	0	5.1
X2F 03 1 04 E 0	EPDM					-	21	0	6.9
						-	31	0	11.4
X2F 03 1 05 N 0	NBR	1/4"	5	53	0.51	8	-	0	1.4
						14	-	0	2.2
X2F 03 1 05 V 0	FKM					22	-	0	5.8
						-	14	0	2.8
X2F 03 1 05 E 0	EPDM					-	21	0	4.1
						-	31	0	6.0

Solenoide non incluso - *Solenoid not included - Magnetspulen separat - Bobines non incluse - Bobina no incluida - Bobinas não incluído.*
NBR, EPDM a richiesta - *NBR, EPDM if required - NBR, EPDM auf Anfrage - NBR, EPDM sur demande - NBR, EPDM bajo pedido - NBR, EPDM a pedido.*

1/4

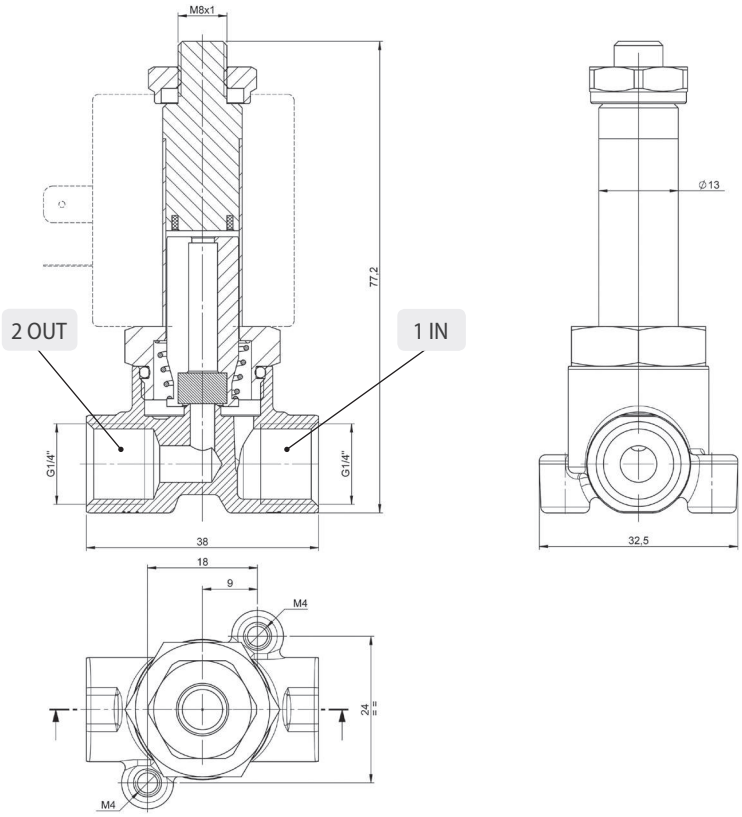

CARATTERISTICHE TECNICHE
TECHNICAL CHARACTERISTICS
TECHNISCHE ANGABEN
CARACTÉRISTIQUES TECHNIQUES
CARACTERÍSTICAS TÉCNICAS
CARACTERÍSTICAS TÉCNICAS

3/2 NC

Materiali e Componenti — IT
1 Corpo: Acciaio Inox AISI 316L
2 Guarnizioni: FKM (NBR - EPDM a richiesta)
3 Tubo guida: Acciaio inox
4 Nucleo fisso e mobile: Acciaio inox
5 Molle: Acciaio inox

Component Parts and Materials — GB
1 Body: Stainless steel AISI 316L
2 Seals: FKM (NBR - EPDM if required)
3 Welded armature tube: Stainless steel
4 Fixed and mobile core: Stainless steel
5 Springs: Stainless steel

Komponenten und Materialien — DE
1 Körper: Edelstahl AISI 316L
2 Dichtung: FKM (NBR - EPDM auf Anfrage)
3 Führungsrohr: Edelstahl
4 Kern: Edelstahl
5 Feder: Edelstahl

Matériaux et Composants — FR
1 Corps: Acier inox AISI 316L
2 Joints: FKM (NBR - EPDM sur demande)
3 Tube de pilotage: Acier inox
4 Noyau: Acier inox
5 Ressort: Acier inox

Materiales y Componentes — ES
1 Cuerpo: Acero inox AISI 316L
2 Juntas: FKM (NBR - EPDM bajo pedido)
3 Tubo guía: Acero inox
4 Núcleo fijo y móvil: Acero inox
5 Muelle: Acero inox

Materiais e Componentes — PT
1 Corpo: Aço-inox AISI 316L
2 Vedações: FKM (NBR - EPDM a pedido)
3 Tubo Guia: Aço-inox
4 Núcleo fixo e móvel l: Aço-inox
5 Mola: Aço-inox

Bar

Pressione massima ammissibile
Maximum allowable pressure
Max. Betriebsdruck
Pression de service max.
Presión máxima admisible
Pressão máxima admissível

40 bar

Temperatura ambiente con bobine di classe H
Room temperature with coil class H
Raumtemperatur, mit Spule der Klasse H
Température ambiente, avec bobine classe H
Temperatura ambiente con bobina clase H
Temperatura ambiente com bobina de classe H

- 10 °C
+ 80 °C

Ø

Diametro operatore
Operator diameter
Durchmesser Führungsrohr
Diamètre tube de pilotage
Diámetro operador
Diâmetro do operador

13 mm

Guarnizioni *Seals* *Dichtungen* *Joints* *Juntas* *Vedações*	Temperatura *Temperature* *Temperatur* *Température* *Temperatura* *Temperatura*		Fluido *Medium* *Medium* *Fluides* *Fluido* *Fluido*
NBR	-10°C	+90°C	Aria, gas inerti, acqua max 75 °C, oli minerali, gasolio, oli combustibili *Air, inert gas, water max 75 °C, mineral oils, gas oil, fuel oils* *Luft, Edelgase, Wasser max. 75° C, Mineralöle, Diesel, Heizöl, Kraftstoffe* *Air, gas neutres, eau max. 75°C, huiles minerales, diesel, mazout* *Aire, gas inerte, agua máx. 75ºC., aceites minerales, gasóleo, fueloil* *Ar, gás inertes, água máx 75 °C, óleos minerais, gasóleo, óleos combustíveis*
FKM	-10°C	+140°C	Oli minerali, benzina, oli combustibili *Mineral oils, gasoline, gas oil, fuel oils* *Mineralöle, Benzin, Kraftstoffe* *Huiles minerales, essence, mazout* *Aceites minerales, gasolina, fueloil* *Óleos minerais, gasolina, óleos combustíveis*
EPDM	-10°C	+140°C	Acqua calda, vapore (pressione max 2.5 bar) *Hot water, steam (max pressure 2.5 bar)* *Warmwasser, Dampf (Max. Betriebsdruck 2.5bar)* *Eau chaude, vapeur (Pression de service max 2.5bar)* *Agua caliente, vapor (presión máx. 2,5 bar)* *Água quente, vapor (pressão máx 2.5 bar)*

SERIE X2F

ELETTROVALVOLE AD AZIONAMENTO DIRETTO
DIRECT ACTING SOLENOID VALVES
ELEKTROVENTILE MIT DIREKTER BETÄTIGUNG
ELECTROVANNES A ACTIONNEMENT DIRECTE
ELECTROVÁLVULAS DE ACCIONAMIENTO DIRECTO
VÁLVULA SOLENÓIDE COM ACIONAMENTO DIRETO

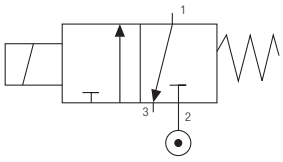

3/2 NC

Codice *Code* *Nummer* *Code* *Código* *Código*	Guarnizioni *Seals* *Dichtungen* *Joints* *Juntas* *Vedações*	Misura *Thread Size* *Gewinde* *Filetage* *Tamaño* *Tamanho*	Ø mm		Viscosità *Viscosity* *Viskosität* *Viscosité* *Viscosidad* *Viscosidade*	Kv m^3/h		Potenza *Power* *Leistung* *Puissance* *Potencia* *Potência*		ΔP bar	
		ISO228	IN	EXH	Max cSt	IN	EXH	DC W	AC VA	min	max
X2F 03 3 15 N 0	NBR	1/4"	1.5	1.9	53	0.06	0.10	8	-	0	27.2
								14	-	0	27.2
X2F 03 3 15 V 0	FKM							22	-	0	27.2
								-	14	0	27.2
X2F 03 3 15 E 0	EPDM							-	21	0	27.2
								-	31	0	27.2
X2F 03 3 02 N 0	NBR	1/4"	2	1.9	53	0.09	0.10	8	-	0	24.5
								14	-	0	24.5
X2F 03 3 02 V 0	FKM							22	-	0	24.5
								-	14	0	24.5
X2F 03 3 02 E 0	EPDM							-	21	0	24.5
								-	31	0	24.5
X2F 03 3 25 N 0	NBR	1/4"	2.5	1.9	53	0.15	0.10	8	-	0	15.7
								14	-	0	15.7
X2F 03 3 25 V 0	FKM							22	-	0	15.7
								-	14	0	15.7
X2F 03 3 25 E 0	EPDM							-	21	0	15.7
								-	31	0	15.7
X2F 03 3 03 N 0	NBR	1/4"	3	1.9	53	0.21	0.10	8	-	0	10.9
								14	-	0	10.9
X2F 03 3 03 V 0	FKM							22	-	0	10.9
								-	14	0	10.9
X2F 03 3 03 E 0	EPDM							-	21	0	10.9
								-	31	0	10.9
X2F 03 3 04 N 0	NBR	1/4"	4	1.9	53	0.35	0.10	8	-	0.6	6.1
								14	-	0	6.1
X2F 03 3 04 V 0	FKM							22	-	0	6.1
								-	14	0	6.1
X2F 03 3 04 E 0	EPDM							-	21	0	6.1
								-	31	0	6.1
X2F 03 3 05 N 0	NBR	1/4"	5	1.9	53	0.51	0.10	8	-	1.4	3.9
								14	-	0.6	3.9
X2F 03 3 05 V 0	FKM							22	-	0	3.9
								-	14	0	3.9
X2F 03 3 05 E 0	EPDM							-	21	0	3.9
								-	31	0	3.9

Solenoide non incluso - *Solenoid not included - Magnetspulen separat - Bobines non incluse - Bobina no incluida - Bobinas não incluído.*
NBR, EPDM a richiesta - *NBR, EPDM if required - NBR, EPDM auf Anfrage - NBR, EPDM sur demande - NBR, EPDM bajo pedido - NBR, EPDM a pedido.*

1/4

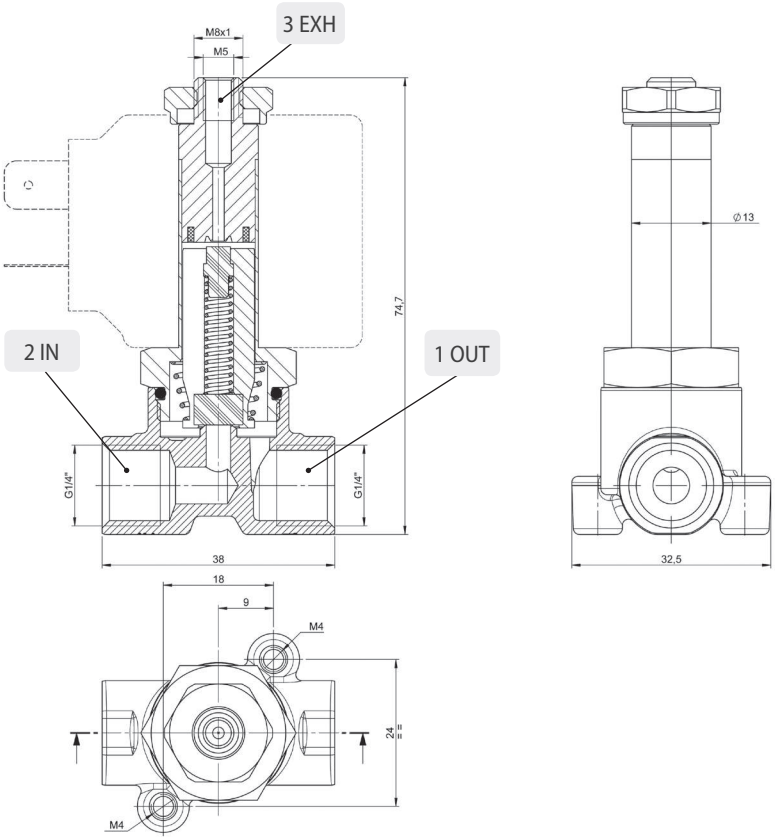

CARATTERISTICHE TECNICHE
TECHNICAL CHARACTERISTICS
TECHNISCHE ANGABEN
CARACTÉRISTIQUES TECHNIQUES
CARACTERÍSTICAS TÉCNICAS
CARACTERÍSTICAS TÉCNICAS

3/2 NO

Materiali e Componenti — IT
1 Corpo: Acciaio Inox AISI 316L
2 Guarnizioni: FKM (NBR - EPDM a richiesta)
3 Tubo guida: Acciaio inox
4 Nucleo fisso e mobile: Acciaio inox
5 Molle: Acciaio inox

Component Parts and Materials — GB
1 Body: Stainless steel AISI 316L
2 Seals: FKM (NBR - EPDM if required)
3 Welded armature tube: Stainless steel
4 Fixed and mobile core: Stainless steel
5 Springs: Stainless steel

Komponenten und Materialien — DE
1 Körper: Edelstahl AISI 316L
2 Dichtung: FKM (NBR - EPDM auf Anfrage)
3 Führungsrohr: Edelstahl
4 Kern: Edelstahl
5 Feder: Edelstahl

Matériaux et Composants — FR
1 Corps: Acier inox AISI 316L
2 Joints: FKM (NBR - EPDM sur demande)
3 Tube de pilotage: Acier inox
4 Noyau: Acier inox
5 Ressort: Acier inox

Materiales y Componentes — ES
1 Cuerpo: Acero inox AISI 316L
2 Juntas: FKM (NBR - EPDM bajo pedido)
3 Tubo guía: Acero inox
4 Núcleo fijo y móvil: Acero inox
5 Muelle: Acero inox

Materiais e Componentes — PT
1 Corpo: Aço-inox AISI 316L
2 Vedações: FKM (NBR - EPDM a pedido)
3 Tubo Guia: Aço-inox
4 Núcleo fixo e móvel l: Aço-inox
5 Mola: Aço-inox

Bar

Pressione massima ammissibile
Maximum allowable pressure
Max. Betriebsdruck
Pression de service max.
Presión máxima admisible
Pressão máxima admissível

40 bar

Temperatura ambiente con bobine di classe H
Room temperature with coil class H
Raumtemperatur, mit Spule der Klasse H
Température ambiente, avec bobine classe H
Temperatura ambiente con bobina clase H
Temperatura ambiente com bobina de classe H

- 10 °C
+ 80 °C

Ø

Diametro operatore
Operator diameter
Durchmesser Führungsrohr
Diamètre tube de pilotage
Diámetro operador
Diâmetro do operador

13 mm

Guarnizioni *Seals* *Dichtungen* *Joints* *Juntas* *Vedações*	Temperatura *Temperature* *Temperatur* *Température* *Temperatura* *Temperatura*		Fluido *Medium* *Medium* *Fluides* *Fluido* *Fluido*
NBR	-10°C	+90°C	Aria, gas inerti, acqua max 75 °C, oli minerali, gasolio, oli combustibili *Air, inert gas, water max 75 °C, mineral oils, gas oil, fuel oils* *Luft, Edelgase, Wasser max. 75° C, Mineralöle, Diesel, Heizöl, Kraftstoffe* *Air, gas neutres, eau max. 75°C, huiles minerales, diesel, mazout* *Aire, gas inerte, agua máx. 75ºC., aceites minerales, gasóleo, fueloil* *Ar, gás inertes, água máx 75 °C, óleos minerais, gasóleo, óleos combustíveis*
FKM	-10°C	+140°C	Oli minerali, benzina, oli combustibili *Mineral oils, gasoline, gas oil, fuel oils* *Mineralöle, Benzin, Kraftstoffe* *Huiles minerales, essence, mazout* *Aceites minerales, gasolina, fueloil* *Óleos minerais, gasolina, óleos combustíveis*
EPDM	-10°C	+140°C	Acqua calda, vapore (pressione max 2.5 bar) *Hot water, steam (max pressure 2.5 bar)* *Warmwasser, Dampf (Max. Betriebsdruck 2.5bar)* *Eau chaude, vapeur (Pression de service max 2.5bar)* *Agua caliente, vapor (presión máx. 2,5 bar)* *Água quente, vapor (pressão máx 2.5 bar)*

SERIE X2F

ELETTROVALVOLE AD AZIONAMENTO DIRETTO
DIRECT ACTING SOLENOID VALVES
ELEKTROVENTILE MIT DIREKTER BETÄTIGUNG
ELECTROVANNES A ACTIONNEMENT DIRECTE
ELECTROVÁLVULAS DE ACCIONAMIENTO DIRECTO
VÁLVULA SOLENÓIDE COM ACIONAMENTO DIRETO

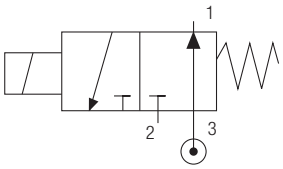

3/2 NO

Codice *Code* *Nummer* *Code* *Código* *Código*	Guarnizioni *Seals* *Dichtungen* *Joints* *Juntas* *Vedações*	Misura *Thread Size* *Gewinde* *Filetage* *Tamaño* *Tamanho*	Ø mm		Viscosità *Viscosity* *Viskosität* *Viscosité* *Viscosidad* *Viscosidade*	Kv m^3/h		Potenza *Power* *Leistung* *Puissance* *Potencia* *Potência*		ΔP bar	
		ISO228	IN	EXH	Max cSt	IN	EXH	DC W	AC VA	min	max
X2F 03 4 15 N 0	NBR	1/4"	1.9	1.5	53	0.10	0.06	8	-	0	40
								14	-	0	40
X2F 03 4 15 V 0	FKM							22	-	0	40
								-	14	0	40
X2F 03 4 15 E 0	EPDM							-	21	0	40
								-	31	0	40
X2F 03 4 02 N 0	NBR	1/4"	1.9	2	53	0.10	0.09	8	-	0	29.4
								14	-	0	40
X2F 03 4 02 V 0	FKM							22	-	0	40
								-	14	0	29.4
X2F 03 4 02 E 0	EPDM							-	21	0	40
								-	31	0	40
X2F 03 4 25 N 0	NBR	1/4"	1.9	2.5	53	0.10	0.15	8	-	0	17.5
								14	-	0	2 4.1
X2F 03 4 25 V 0	FKM							22	-	0	40
								-	14	0	15.2
X2F 03 4 25 E 0	EPDM							-	21	0	23.1
								-	31	0	32.3
X2F 03 4 03 N 0	NBR	1/4"	1.9	3	53	0.10	0.21	8	-	0	10
								14	-	0	13.2
X2F 03 4 03 V 0	FKM							22	-	0	38.3
								-	14	0	9.3
X2F 03 4 03 E 0	EPDM							-	21	0	15
								-	31	0	21.1
X2F 03 4 04 N 0	NBR	1/4"	1.9	4	53	0.10	0.35	8	-	0	3.7
								14	-	0	5.3
X2F 03 4 04 V 0	FKM							22	-	0	13.6
								-	14	0	4.7
X2F 03 4 04 E 0	EPDM							-	21	0	6.3
								-	31	0	10.3
X2F 03 4 05 N 0	NBR	1/4"	1.9	5	53	0.10	0.51	8	-	0	1.3
								14	-	0	2.1
X2F 03 4 05 V 0	FKM							22	-	0	5.4
								-	14	0	2.6
X2F 03 4 05 E 0	EPDM							-	21	0	3.8
								-	31	0	5.6

Solenoide non incluso - *Solenoid not included - Magnetspulen separat - Bobines non incluse - Bobina no incluida - Bobinas não incluído.*
NBR, EPDM a richiesta - *NBR, EPDM if required - NBR, EPDM auf Anfrage - NBR, EPDM sur demande - NBR, EPDM bajo pedido - NBR, EPDM a pedido.*

1/4

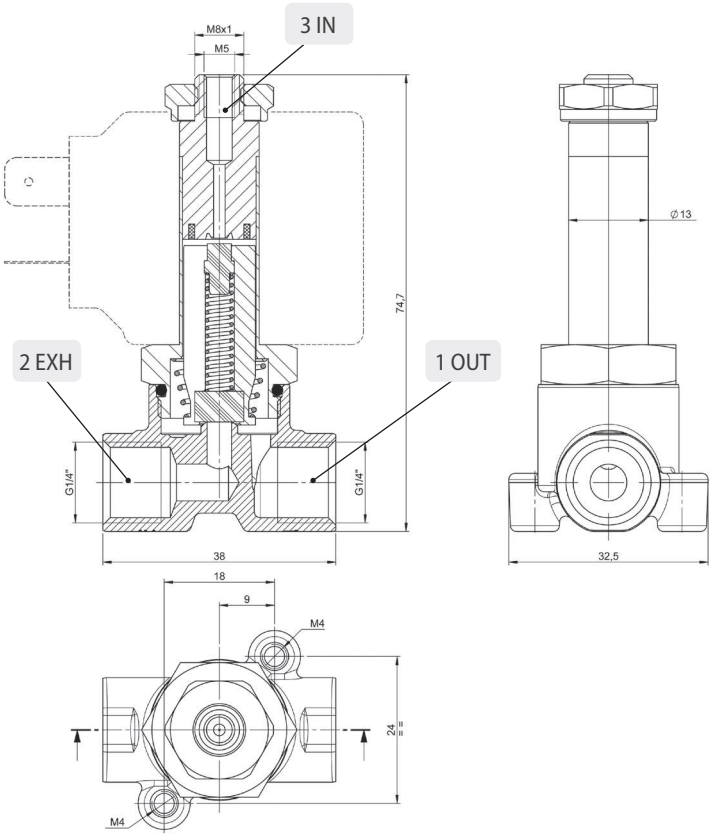

SOLENOIDI

SOLENOIDS
SPULEN
BOBINES
BOBINAS
SOLENÓIDES

30

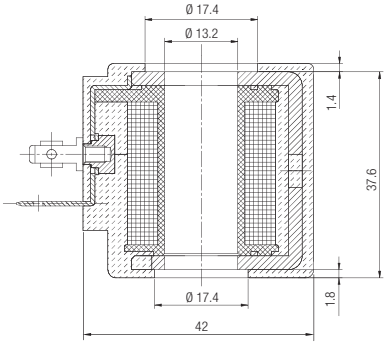

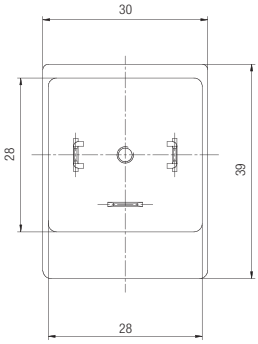

36

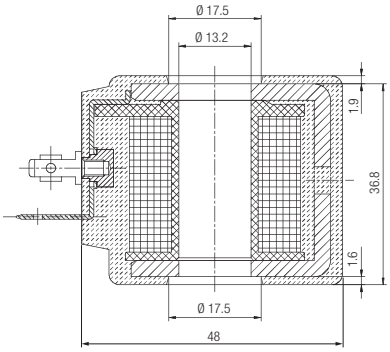

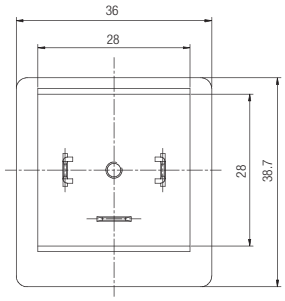

Codice *Code* *Nummer* *Code* *Código* *Código*	Diametro operatore *Operator diameter* *Durchmesser Führungsrohr* *Diamètre tube de pilotage* *Diámetro operador* *Diâmetro do operador*	Taglia *Size* *Grösse* *Dimensions* *Talla* *Tamanho*	Tensione *Voltage* *Leistung* *Tension* *Tensión* *Tensão*	Potenza *Function* *Leistung* *Puissance* *Potencia* *Potência*	Tensione *Voltage* *Leistung* *Tension* *Tensión* *Tensão*
SOL20 012 C 5 000	13	30	12V DC	8 w	24V AC
SOL20 024 C 5 000	13	30	24V DC	8 w	48V AC
SOL20 012 C 6 000	13	30	12V DC	14 w	24V AC
SOL20 024 C 6 000	13	30	24V DC	14 w	48V AC
SOL20 024 A A 000	13	30	24V AC	14 VA	
SOL20 110 A A 000	13	30	110V AC	14 VA	
SOL20 220 A A 000	13	30	220V AC	14 VA	
SOL20 024 A B 000	13	30	24V AC	21 VA	
SOL20 110 A B 000	13	30	110V AC	21 VA	
SOL20 220 A B 000	13	30	220V AC	21 VA	110V DC
SOL21 012 C 7 000	13	36	12V DC	22 w	
SOL21 024 C 7 000	13	36	24V DC	22 w	
SOL21 024 A C 000	13	36	24V AC	31 VA	
SOL21 110 A C 000	13	36	110V AC	31 VA	
SOL21 220 A C 000	13	36	220V AC	31 VA	110V DC

TOLLERANZE DI TENSIONE
VOLTAGE TOLERANCE
SPANNUNGSTOLERANZ
TOLÉRENCE DE LA TENSION
TOLERANCIA DE TENSIÓN
TOLERÂNCIA DE TENSÃO
±10 %

CLASSE DI ISOLAMENTO
CLASS OF ISOLATION
ISOLIERSTOFFKLASSE
CLASSE D'ISOLATION
CLASE DE AISLAMIENTO
CLASSE DE ISOLAMENTO
H CEI EN 60085

CICLO DI LAVORO
DUTY RATE
ARBEITSZYKLUS
CYCLE DE SERVICE
CICLO DE TRABAJO
CICLO TRABALHO
100 % ED

TERMINALI
TERMINALS
ANSCHLÜSSE
CONNEXION
TERMINALES
TERMINAIS
DIN 43650

GRADO DI PROTEZIONE
DEGREE OF PROTECTION
SCHUTZART
DEGRÉ DE PROTECTION
GRADO DE PROTECCIÓN
GRAU DE PROTEÇÃO
IP65 IEC 60529
con connettore
with connector
mit Stecker
avec connecteur
con conector
com conector

CONNETTORE

CONNECTOR
STECKER
CONNECTEURS
CONECTORE
CONECTOR

30-36

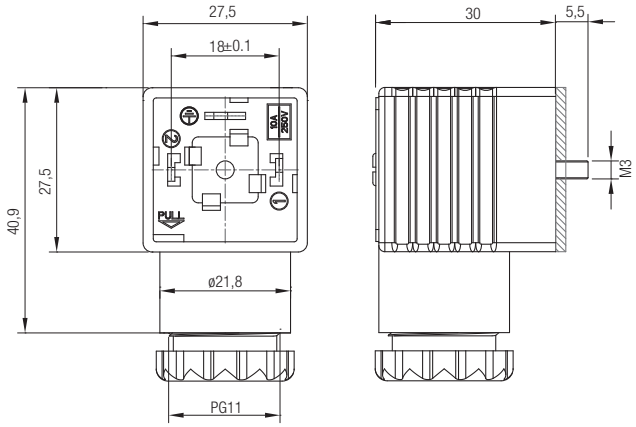

Schema elettrico
Wiring
Elektroschema
Schéma électrique
Esquema eléctrico
Esquema elétrico

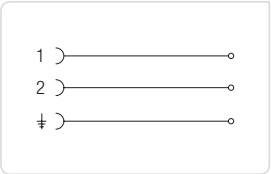

CON31 000 01

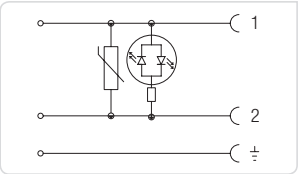

CON32 024 00
CON32 110 00
CON32 250 00

Codice *Code* *Nummer* *Code* *Código* *Código*	Colore *Colour* *Farbe* *Couleur* *Color* *Cor*	Caratteristiche *Characteristics* *Eigenschaften* *Caractéristiques* *Características* *Características*	Taglia *Size* *Grösse* *Dimensions* *Talla* *Tamanho*
CON31 000 01	■	2 POLI - *PINS - PINS - BROCHES - PINS - PINOS*	30-36
CON32 024 00	□	LED + VDR 0 - 24V	30-36
CON32 110 00	□	LED + VDR 110V	30-36
CON32 250 00	□	LED + VDR 220V	30-36

■ **NERO**
BLACK
SCHWARZ
NOIR
NEGRO
PRETO

□ **TRASPARENTE**
TRANSPARENT
TRANSPARENT
TRANSPARENT
TRANSPARENTE
TRANSPARENTE

VDR: Dotati di Varistore come dispositivo di protezione delle sovratensioni.
Fitted with varistors as surge protection device.
Ausgestattet mit Varistor als ÜberSpannungsschutz.
Equipé avec varistance de protection contre les sur Tensions.
Dotado de Varistor como dispositivo de protección de sobretensiones.
Dotados de Varistor como dispositivo de proteção de sobretenção.

GRADO DI PROTEZIONE *DEGREE OF PROTECTION* *SCHUTZART* *DEGRÉ DE PROTECTION* *GRADO DE PROTECCIÓN* *GRAU DE PROTEÇÃO*	**IP65 IEC 60529**
DIAMETRO CAVO *CABLE DIAMETER* *KABELDURCHMESSER* *DIAMÈTRE DU CABLE* *DIÁMETRO CABLE* *DIÂMETRO DO CABO*	**6÷8 mm for size 22mm** **6÷8 mm e 8÷11 for size 30-36mm**

ELETTROVALVOLE A MEMBRANA

MEMBRANE SOLENOID VALVES
MEMBRANMAGNETVENTILE
ELECTROVANNES A MEMBRANE
ELECTROVÁLVULAS ACCIONAMIENTO COMBINADO
VÁLVULA SOLENÓIDE COM MEMBRANA

SERIE 03F

Tabella dei codici di ordinazione

Ordering codes
Bestellschlüssel
Composition de la référence de commande
Tabla para definición de código
Tabela de código de compra

SERIE	MISURA *SIZE* *MASSE* *DIMENSION* *TAMAÑO* *TAMANHO*	VIE E FUNZIONE *WAYS AND FUNCTIONS* *WEGE UND FUNKTION* *VOIES ET FONCTIONS* *VÍAS Y FUNCIÓN* *VIAS E FUNÇÕES*	ORIFIZIO *ORIFICE* *DN* *PASSAGE* *ORIFICIO* *ORIFÍCIO*	MATERIALE DELLE GUARNIZIONI *SEALS MATERIAL* *WERKSTOFF DER DICHTUNGEN* *MATIÈRE DES JOINTS* *MATERIAL DE LAS JUNTAS* *MATERIAL DAS VEDAÇÕES*	
0 3 F	0 3	1	1 2	N	0
	03 = 1/4 **04 =** 3/8 **05 =** 1/2 **07 =** 3/4 **09 =** 1"	**1= 2/2NC** Normalmente chiusa *Normally closed* *Normalerweise geschlossen* *Normalement fermée* *Normalmente cerrada* *Normalmente fechada*	**10 =** 10 mm **12 =** 12 mm **14 =** 14 mm **18 =** 18 mm **25 =** 25 mm	**N =** NBR **E =** EPDM **V =** FKM	

CARATTERISTICHE TECNICHE
TECHNICAL CHARACTERISTICS
TECHNISCHE ANGABEN
CARACTÉRISTIQUES TECHNIQUES
CARACTERÍSTICAS TÉCNICAS
CARACTERÍSTICAS TÉCNICAS

2/2 NC

Materiali e Componenti — IT
1 Corpo: Ottone
2 Guarnizioni: NBR - EPDM - FKM
3 Tubo guida: Acciaio inox
4 Nucleo fisso e mobile: Acciaio inox
5 Molle: Acciaio inox

Component Parts and Materials — GB
1 Body: Brass
2 Seals: NBR - EPDM - FKM
3 Welded armature tube: Stainless steel
4 Fixed and mobile core: Stainless steel
5 Springs: Stainless steel

Komponenten und Materialien — DE
1 Körper: Messing
2 Dichtung: NBR, EPDM, FKM
3 Führungsrohr: Edelstahl
4 Kern: Edelstahl
5 Feder: Edelstahl

Matériaux et Composants — FR
1 Corps: Laiton
2 Joints: NBR, EPDM, FKM
3 Tube de pilotage: Acier inox
4 Noyau: Acier inox
5 Ressort: Acier inox

Materiales y Componentes — ES
1 Cuerpo: Latón
2 Juntas: NBR - EPDM - FKM
3 Tubo guía: Acero inox
4 Núcleo fijo y móvil: Acero inox
5 Muelle: Acero inox

Materiais e Componentes — PT
1 Corpo: Latão
2 Vedações: NBR, EPDM, FKM
3 Tubo Guia: Aço-inox
4 Núcleo fixo e móvel l: Aço-inox
5 Mola: Aço-inox

Bar

Pressione massima ammissibile
Maximum allowable pressure
Max. Betriebsdruck
Pression de service max.
Presión máxima admisible
Pressão máxima admissível

25 bar

Temperatura ambiente con bobine di classe H
Room temperature with coil class H
Raumtemperatur, mit Spule der Klasse H
Température ambiente, avec bobine classe H
Temperatura ambiente con bobina clase H
Temperatura ambiente com bobina de classe H

- 10 °C
+ 80 °C

Ø

Diametro operatore
Operator diameter
Durchmesser Führungsrohr
Diamètre tube de pilotage
Diámetro operador
Diâmetro do operador

13 mm

Guarnizioni *Seals* *Dichtungen* *Joints* *Juntas* *Vedações*	Temperatura *Temperature* *Temperatur* *Température* *Temperatura* *Temperatura*		Fluido *Medium* *Medium* *Fluides* *Fluido* *Fluido*
NBR	-10°C	+90°C	Aria, gas inerti, acqua max 75 °C, oli minerali, gasolio, oli combustibili *Air, inert gas, water max 75 °C, mineral oils, gas oil, fuel oils* *Luft, Edelgase, Wasser max. 75° C, Mineralöle, Diesel, Heizöl, Kraftstoffe* *Air, gas neutres, eau max. 75°C, huiles minerales, diesel, mazout* *Aire, gas inerte, agua máx. 75ºC., aceites minerales, gasóleo, fueloil* *Ar, gás inertes, água máx 75 °C, óleos minerais, gasóleo, óleos combustíveis*
FKM	-10°C	+140°C	Oli minerali, benzina, oli combustibili *Mineral oils, gasoline, gas oil, fuel oils* *Mineralöle, Benzin, Kraftstoffe* *Huiles minerales, essence, mazout* *Aceites minerales, gasolina, fueloil* *Óleos minerais, gasolina, óleos combustíveis*
EPDM	-10°C	+140°C	Acqua calda, vapore (pressione max 2.5 bar) *Hot water, steam (max pressure 2.5 bar)* *Warmwasser, Dampf (Max. Betriebsdruck 2.5bar)* *Eau chaude, vapeur (Pression de service max 2.5bar)* *Agua caliente, vapor (presión máx. 2,5 bar)* *Água quente, vapor (pressão máx 2.5 bar)*

SERIE 03F

ELETTROVALVOLE A MEMBRANA
MEMBRANE SOLENOID VALVES
MEMBRANMAGNETVENTILE
ELECTROVANNES A MEMBRANE
ELECTROVÁLVULAS ACCIONAMIENTO COMBINADO
VÁLVULA SOLENÓIDE COM MEMBRANA

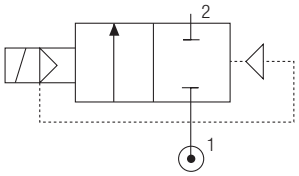

2/2 NC

Codice *Code* *Nummer* *Code* *Código* *Código*	Guarnizioni *Seals* *Dichtungen* *Joints* *Juntas* *Vedações*	Misura *Thread Size* *Gewinde* *Filetage* *Tamaño* *Tamanho*	Ø mm	Viscosità *Viscosity* *Viskosität* *Viscosité* *Viscosidad* *Viscosidade*	Kv m^3/h	Potenza *Power* *Leistung* *Puissance* *Potencia* *Potência*		ΔP bar	
						DC	AC		
		ISO228		Max cSt		W	VA	min	max
03F 03 1 10 N 0	NBR	1/4"	10	25	1.58	14	-	0	12.2
						22	-	0	14.1
03F 03 1 10 V 0	FKM					-	14	0	6.3
						-	21	0	13.2
03F 03 1 10 E 0	EPDM					-	31	0	13.8
03F 04 1 12 N 0	NBR	3/8"	12	25	2.34	14	-	0	12.2
						22	-	0	14.1
03F 04 1 12 V 0	FKM					-	14	0	6.3
						-	21	0	13.2
03F 04 1 12 E 0	EPDM					-	31	0	13.8
03F 04 1 14 N 0	NBR	3/8"	14	25	2.73	14	-	0	12.2
						22	-	0	14.1
03F 04 1 14 V 0	FKM					-	14	0	6.3
						-	21	0	13.2
03F 04 1 14 E 0	EPDM					-	31	0	13.8
03F 05 1 12 N 0	NBR	1/2"	12	25	2.36	14	-	0	12.2
						22	-	0	14.1
03F 05 1 12 V 0	FKM					-	14	0	6.3
						-	21	0	13.2
03F 05 1 12 E 0	EPDM					-	31	0	13.8
03F 05 1 14 N 0	NBR	1/2"	14	25	2.75	14	-	0	12.2
						22	-	0	14.1
03F 05 1 14 V 0	FKM					-	14	0	6.3
						-	21	0	13.2
03F 05 1 14 E 0	EPDM					-	31	0	13.8
03F 07 1 18 N 0	NBR	3/4"	18	25	4.08	14	-	0	8.3
						22	-	0	12.2
03F 07 1 18 V 0	FKM					-	14	0	5.1
						-	21	0	9.8
03F 07 1 18 E 0	EPDM					-	31	0	10.6
03F 09 1 25 N 0	NBR	1"	25	25	6.63	14	-	0	8.3
						22	-	0	12.2
03F 09 1 25 V 0	FKM					-	14	0	5.1
						-	21	0	9.8
03F 09 1 25 E 0	EPDM					-	31	0	10.6

Solenoide non incluso - *Solenoid not included - Magnetspulen separat - Bobines non incluse - Bobina no incluida - Bobinas não incluído.*

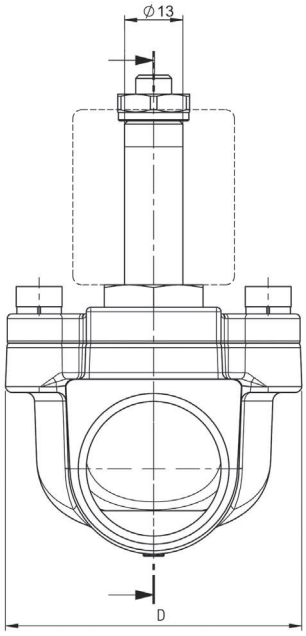

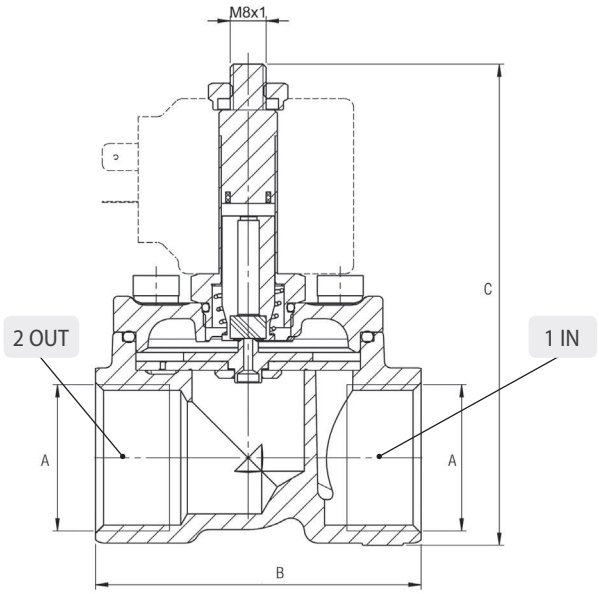

A ISO 228	B	C	D
G1/4	44	83.7	40
G3/8	52	90.8	46.5
G1/2	52	90.8	46.5
G3/4	61.9	96.5	56.5
G1″	72.5	104.7	66

SOLENOIDI

SOLENOIDS
SPULEN
BOBINES
BOBINAS
SOLENÓIDES

30

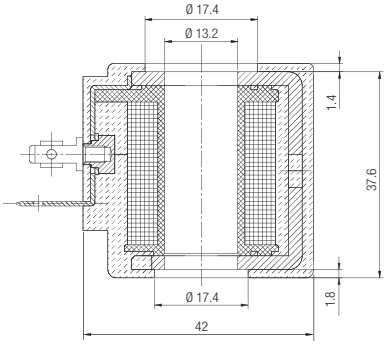

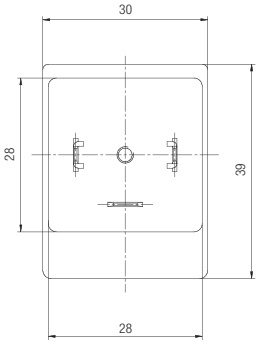

36

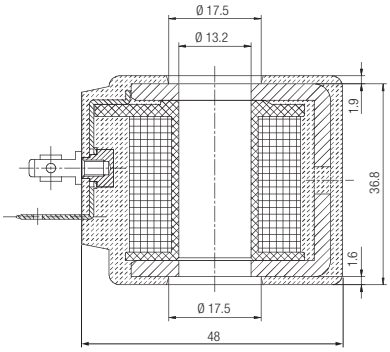

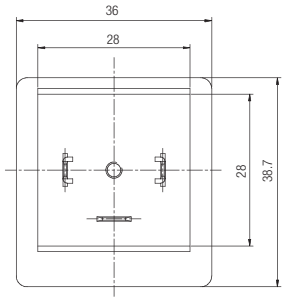

Codice *Code* *Nummer* *Code* *Código* *Código*	Diametro operatore *Operator diameter* *Durchmesser Führungsrohr* *Diamètre tube de pilotage* *Diámetro operador* *Diâmetro do operador*	Taglia *Size* *Grösse* *Dimensions* *Talla* *Tamanho*	Tensione *Voltage* *Leistung* *Tension* *Tensión* *Tensão*	Potenza *Function* *Leistung* *Puissance* *Potencia* *Potência*	Tensione *Voltage* *Leistung* *Tension* *Tensión* *Tensão*
SOL20 012 C 6 000	13	30	12V DC	14 w	24V AC
SOL20 024 C 6 000	13	30	24V DC	14 w	48V AC
SOL20 024 A A 000	13	30	24V AC	14 VA	
SOL20 110 A A 000	13	30	110V AC	14 VA	
SOL20 220 A A 000	13	30	220V AC	14 VA	
SOL20 024 A B 000	13	30	24V AC	21 VA	
SOL20 110 A B 000	13	30	110V AC	21 VA	
SOL20 220 A B 000	13	30	220V AC	21 VA	110V DC
SOL21 012 C 7 000	13	36	12V DC	22 w	24V AC
SOL21 024 C 7 000	13	36	24V DC	22 w	48V AC
SOL21 024 A C 000	13	36	24V AC	31 VA	
SOL21 110 A C 000	13	36	110V AC	31 VA	
SOL21 220 A C 000	13	36	220V AC	31 VA	110V DC

TOLLERANZE DI TENSIONE *VOLTAGE TOLERANCE* *SPANNUNGSTOLERANZ* *TOLÉRENCE DE LA TENSION* *TOLERANCIA DE TENSIÓN* *TOLERÂNCIA DE TENSÃO*	**±10 %**
CLASSE DI ISOLAMENTO *CLASS OF ISOLATION* *ISOLIERSTOFFKLASSE* *CLASSE D'ISOLATION* *CLASE DE AISLAMIENTO* *CLASSE DE ISOLAMENTO*	**H CEI EN 60085**
CICLO DI LAVORO *DUTY RATE* *ARBEITSZYKLUS* *CYCLE DE SERVICE* *CICLO DE TRABAJO* *CICLO TRABALHO*	**100 % ED**
GRADO DI PROTEZIONE *DEGREE OF PROTECTION* *SCHUTZART* *DEGRÉ DE PROTECTION* *GRADO DE PROTECCIÓN* *GRAU DE PROTEÇÃO*	**IP65 IEC 60529** **con connettore** *with connector* *mit Stecker* *avec connecteur* *con conector* *com conector*
TERMINALI *TERMINALS* *ANSCHLÜSSE* *CONNEXION* *TERMINALES* *TERMINAIS*	**DIN 43650**

CONNETTORE

CONNECTOR
STECKER
CONNECTEURS
CONECTORES
CONECTOR

30-36

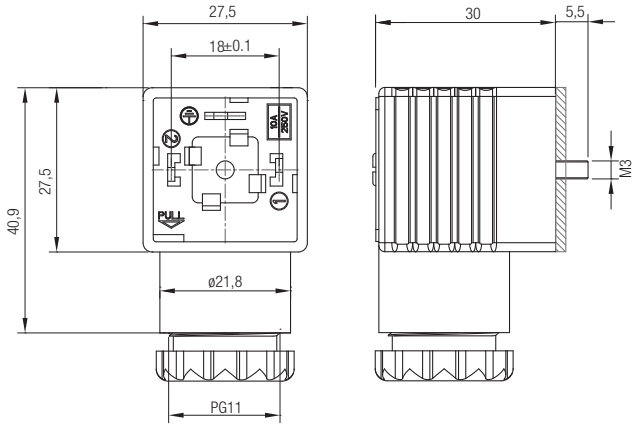

Schema elettrico
Wiring
Elektroschema
Schéma électrique
Esquema eléctrico
Esquema elétrico

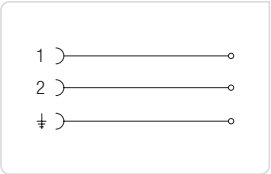

CON31 000 01

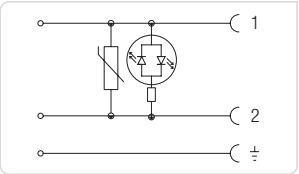

CON32 024 00
CON32 110 00
CON32 250 00

Codice *Code* *Nummer* *Code* *Código* *Código*	Colore *Colour* *Farbe* *Couleur* *Color* *Cor*	Caratteristiche *Characteristics* *Eigenschaften* *Caractéristiques* *Características* *Características*	Taglia *Size* *Grösse* *Dimensions* *Talla* *Tamanho*
CON31 000 01	■	2 POLI - *PINS - PINS - BROCHES - PINS - PINOS*	30-36
CON32 024 00	□	LED + VDR 0 - 24V	30-36
CON32 110 00	□	LED + VDR 110V	30-36
CON32 250 00	□	LED + VDR 220V	30-36

■ **NERO**
BLACK
SCHWARZ
NOIR
NEGRO
PRETO

□ **TRASPARENTE**
TRANSPARENT
TRANSPARENT
TRANSPARENT
TRANSPARENTE
TRANSPARENTE

VDR: Dotati di Varistore come dispositivo di protezione delle sovratensioni.
Fitted with varistors as surge protection device.
Ausgestattet mit Varistor als ÜberSpannungsschutz.
Equipé avec varistance de protection contre les sur Tensions.
Dotado de Varistor como dispositivo de protección de sobretensiones.
Dotados de Varistor como dispositivo de proteção de sobretenção.

GRADO DI PROTEZIONE *DEGREE OF PROTECTION* *SCHUTZART* *DEGRÉ DE PROTECTION* *GRADO DE PROTECCIÓN* *GRAU DE PROTEÇÃO*	**IP65 IEC 60529**
DIAMETRO CAVO *CABLE DIAMETER* *KABELDURCHMESSER* *DIAMÈTRE DU CABLE* *DIÁMETRO CABLE* *DIÂMETRO DO CABO*	**6÷8 mm for size 22mm** **6÷8 mm e 8÷11 for size 30-36mm**

ELETTROVALVOLE INDIRETTE

INDIRECT ACTING SOLENOID VALVES
INDIREKTGESTEUERTE ELEKTROVENTILE
ELECTROVANNES À ACTIONNEMENT INDIRECT
ELECTROVÁLVULAS DE ACCIONAMIENTO INDIRECTO
VÁLVULA SOLENÓIDE COM ACIONAMENTO INDIRETO

SERIE 04F

Tabella dei codici di ordinazione
Ordering codes
Bestellschlüssel
Composition de la référence de commande
Tabla para definición de código
Tabela de código de compra

SERIE	MISURA *SIZE* *MASSE* *DIMENSION* *TAMAÑO* *TAMANHO*	VIE E FUNZIONE *WAYS AND FUNCTIONS* *WEGE UND FUNKTION* *VOIES ET FONCTIONS* *VÍAS Y FUNCIÓN* *VIAS E FUNÇÕES*	ORIFIZIO *ORIFICE* *DN* *PASSAGE* *ORIFICIO* *ORIFÍCIO*	MATERIALE DELLE GUARNIZIONI *SEALS MATERIAL* *WERKSTOFF DER DICHTUNGEN* *MATIÈRE DES JOINTS* *MATERIAL DE LAS JUNTAS* *MATERIAL DAS VEDAÇÕES*	
0 4 F	0 3	1	1 2	N	0
	03 = 1/4 **04 =** 3/8 **05 =** 1/2 **07 =** 3/4 **09 =** 1″	**1 = 2/2NC** Normalmente chiusa *Normally closed* *Normalerweise geschlossen* *Normalement fermée* *Normalmente cerrada* *Normalmente fechada* **2 = 2/2NO** Normalmente aperta *Normally open* *Normalerweise offen* *Normalement ouverte* *Normalmente abierta* *Normalmente aberta*	**10 =** 10 mm **12 =** 12 mm **14 =** 14 mm **18 =** 18 mm **25 =** 25 mm	**N =** NBR **E =** EPDM **V =** FKM	**0 =** Senza spillo di regolazione *Without regulating pin* *Ohne Regelungsstift* *Sans goupille de réglage* *Sin pin de regulación* *Sem pino de regulagem* **1=** Con spillo di regolazione *With regulating pin* *Mit Regelungsstift* *Avec goupille de réglage* *Con pin de regulación* *Com pino de regulagem*

CARATTERISTICHE TECNICHE
TECHNICAL CHARACTERISTICS
TECHNISCHE ANGABEN
CARACTÉRISTIQUES TECHNIQUES
CARACTERÍSTICAS TÉCNICAS
CARACTERÍSTICAS TÉCNICAS

2/2 NC
con comando manuale
with manual override
mit manueller Betätigung
avec commande manuelle
con mando manual
com acionamento manual

Materiali e Componenti — IT
1 Corpo: Ottone
2 Guarnizioni: NBR - EPDM - FKM
3 Tubo guida: Acciaio inox
4 Nucleo fisso e mobile: Acciaio inox
5 Molle: Acciaio inox

Component Parts and Materials — GB
1 Body: Brass
2 Seals: NBR - EPDM - FKM
3 Welded armature tube: Stainless steel
4 Fixed and mobile core: Stainless steel
5 Springs: Stainless steel

Komponenten und Materialien — DE
1 Körper: Messing
2 Dichtung: NBR, EPDM, FKM
3 Führungsrohr: Edelstahl
4 Kern: Edelstahl
5 Feder: Edelstahl

Matériaux et Composants — FR
1 Corps: Laiton
2 Joints: NBR, EPDM, FKM
3 Tube de pilotage: Acier inox
4 Noyau: Acier inox
5 Ressort: Acier inox

Materiales y Componentes — ES
1 Cuerpo: Latón
2 Juntas: NBR - EPDM - FKM
3 Tubo guía: Acero inox
4 Núcleo fijo y móvil: Acero inox
5 Muelle: Acero inox

Materiais e Componentes — PT
1 Corpo: Latão
2 Vedações: NBR, EPDM, FKM
3 Tubo Guia: Aço-inox
4 Núcleo fixo e móvel l: Aço-inox
5 Mola: Aço-inox

Bar

Pressione massima ammissibile
Maximum allowable pressure
Max. Betriebsdruck
Pression de service max.
Presión máxima admisible
Pressão máxima admissível

25 bar

Temperatura ambiente con bobine di classe H
Room temperature with coil class H
Raumtemperatur, mit Spule der Klasse H
Température ambiente, avec bobine classe H
Temperatura ambiente con bobina clase H
Temperatura ambiente com bobina de classe H

- 10 °C
+ 80 °C

Ø

Diametro operatore
Operator diameter
Durchmesser Führungsrohr
Diamètre tube de pilotage
Diámetro operador
Diâmetro do operador

10 mm

Guarnizioni *Seals* *Dichtungen* *Joints* *Juntas* *Vedações*	Temperatura *Temperature* *Temperatur* *Température* *Temperatura* *Temperatura*		Fluido *Medium* *Medium* *Fluides* *Fluido* *Fluido*
NBR	-10°C	+90°C	Aria, gas inerti, acqua max 75 °C, oli minerali, gasolio, oli combustibili *Air, inert gas, water max 75 °C, mineral oils, gas oil, fuel oils* *Luft, Edelgase, Wasser max. 75° C, Mineralöle, Diesel, Heizöl, Kraftstoffe* *Air, gas neutres, eau max. 75°C, huiles minerales, diesel, mazout* *Aire, gas inerte, agua máx. 75ºC., aceites minerales, gasóleo, fueloil* *Ar, gás inertes, água máx 75 °C, óleos minerais, gasóleo, óleos combustíveis*
FKM	-10°C	+140°C	Oli minerali, benzina, oli combustibili *Mineral oils, gasoline, gas oil, fuel oils* *Mineralöle, Benzin, Kraftstoffe* *Huiles minerales, essence, mazout* *Aceites minerales, gasolina, fueloil* *Óleos minerais, gasolina, óleos combustíveis*
EPDM	-10°C	+140°C	Acqua calda, vapore (pressione max 2.5 bar) *Hot water, steam (max pressure 2.5 bar)* *Warmwasser, Dampf (Max. Betriebsdruck 2.5bar)* *Eau chaude, vapeur (Pression de service max 2.5bar)* *Agua caliente, vapor (presión máx. 2,5 bar)* *Água quente, vapor (pressão máx 2.5 bar)*

SERIE 04F

ELETTROVALVOLE INDIRETTE
INDIRECT ACTING SOLENOID VALVES
INDIREKTGESTEUERTE ELEKTROVENTILE
ELECTROVANNES À ACTIONNEMENT INDIRECT
ELECTROVÁLVULAS DE ACCIONAMIENTO INDIRECTO
VÁLVULA SOLENÓIDE COM ACIONAMENTO INDIRETO

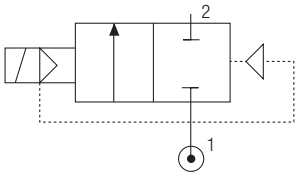

2/2 NC

con comando manuale
with manual override
mit manueller Betätigung
avec commande manuelle
con mando manual
com acionamento manual

Codice *Code* *Nummer* *Code* *Código* *Código*	Guarnizioni *Seals* *Dichtungen* *Joints* *Juntas* *Vedações*	Misura *Thread Size* *Gewinde* *Filetage* *Tamaño* *Tamanho*	Ø mm	Viscosità *Viscosity* *Viskosität* *Viscosité* *Viscosidad* *Viscosidade*	Kv m^3/h	Potenza *Power* *Leistung* *Puissance* *Potencia* *Potência*		ΔP bar	
		ISO228		Max cSt		DC W	AC VA	min	max
04F 03 1 10 N 0	NBR	1/4"	10	25	1.88	6.5	-	0.15	11.2
04F 03 1 10 V 0	FKM					8	-	0.15	25
						-	7.5	0.15	13.8
04F 03 1 10 E 0	EPDM					-	11	0.15	25
04F 04 1 12 N 0	NBR	3/8"	12	25	2.90	6.5	-	0.15	11.2
04F 04 1 12 V 0	FKM					8	-	0.15	25
						-	7.5	0.15	13.8
04F 04 1 12 E 0	EPDM					-	11	0.15	25
04F 04 1 14 N 0	NBR	3/8"	14	25	3.32	6.5	-	0.15	11.2
04F 04 1 14 V 0	FKM					8	-	0.15	25
						-	7.5	0.15	13.8
04F 04 1 14 E 0	EPDM					-	11	0.15	25
04F 05 1 12 N 0	NBR	1/2"	12	25	3.03	6.5	-	0.15	11.2
04F 05 1 12 V 0	FKM					8	-	0.15	25
						-	7.5	0.15	13.8
04F 05 1 12 E 0	EPDM					-	11	0.15	25
04F 05 1 14 N 0	NBR	1/2"	14	25	3.53	6.5	-	0.15	11.2
04F 05 1 14 V 0	FKM					8	-	0.15	25
							7.5	0.15	13.8
04F 05 1 14 E 0	EPDM						11	0.15	25
04F 07 1 18 N 0	NBR	3/4"	18	25	5.56	6.5	-	0.15	11.2
04F 07 1 18 V 0	FKM					8	-	0.15	25
							7.5	0.15	13.8
04F 07 1 18 E 0	EPDM						11	0.15	25
04F 09 1 25 N 0	NBR	1"	25	25	10.97	6.5	-	0.15	11.2
04F 09 1 25 V 0	FKM					8	-	0.15	25
							7.5	0.15	13.8
04F 09 1 25 E 0	EPDM						11	0.15	25

Solenoide non incluso - *Solenoid not included - Magnetspulen separat - Bobines non incluse - Bobina no incluida - Bobinas não incluído.*

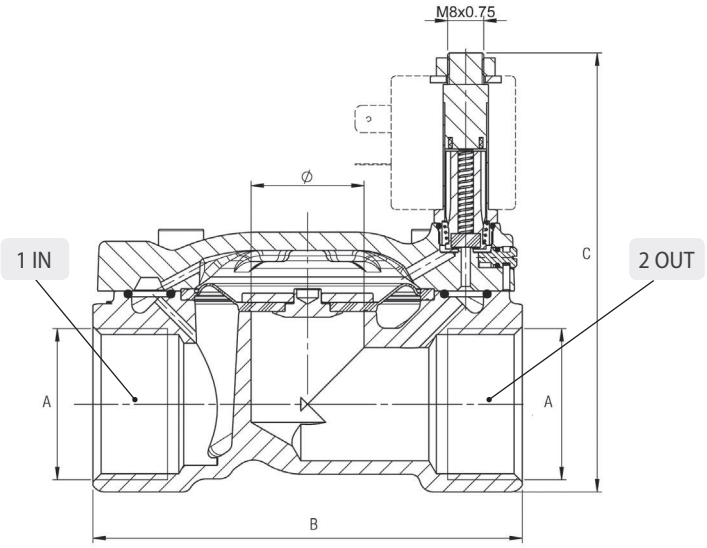

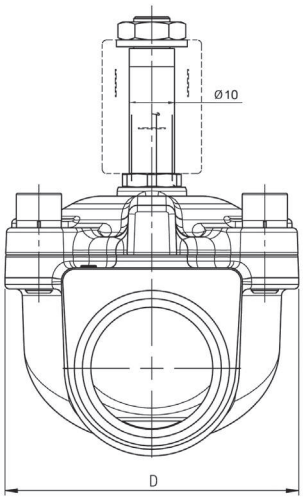

A ISO 228	B	C	D
G1/4	55.5	72.5	35.2
G3/8	65.3	80.1	46.4
G1/2	65.3	80.1	46.4
G3/4	81	90.9	56.7
G1″	95	97	65

CARATTERISTICHE TECNICHE
TECHNICAL CHARACTERISTICS
TECHNISCHE ANGABEN
CARACTÉRISTIQUES TECHNIQUES
CARACTERÍSTICAS TÉCNICAS
CARACTERÍSTICAS TÉCNICAS

2/2 NO

Materiali e Componenti — IT
1 Corpo: Ottone
2 Guarnizioni: NBR - EPDM - FKM
3 Tubo guida: Ottone
4 Nucleo mobile: Acciaio inox
5 Molle: Acciaio inox

Component Parts and Materials — GB
1 Body: Brass
2 Seals: NBR - EPDM - FKM
3 Armature tube: Brass
4 Mobile core: Stainless steel
5 Springs: Stainless steel

Komponenten und Materialien — DE
1 Körper: Messing
2 Dichtung: NBR, EPDM, FKM
3 Führungsrohr: Messing
4 Kern: Edelstahl
5 Feder: Edelstahl

Matériaux et Composants — FR
1 Corps: Laiton
2 Joints: NBR, EPDM, FKM
3 Tube de pilotage: Laitonl
4 Noyau: Acier inox
5 Ressort: Acier inox

Materiales y Componentes — ES
1 Cuerpo: Latón
2 Juntas: NBR - EPDM - FKM
3 Tubo guía: Latón
4 Núcleo móvil: Acero inox
5 Muelle: Acero inox

Materiais e Componentes — PT
1 Corpo: Latão
2 Vedações: NBR – EPDM – FKM
3 Tubo Guia: Aço-inox
4 Núcleo fixo e móvel l: Aço-inox
5 Mola: Aço-inox

Bar

Pressione massima ammissibile
Maximum allowable pressure
Max. Betriebsdruck
Pression de service max.
Presión máxima admisible
Pressão máxima admissível

25 bar

Temperatura ambiente con bobine di classe H
Room temperature with coil class H
Raumtemperatur, mit Spule der Klasse H
Température ambiente, avec bobine classe H
Temperatura ambiente con bobina clase H
Temperatura ambiente com bobina de classe H

- 10 °C
+ 80 °C

Ø

Diametro operatore
Operator diameter
Durchmesser Führungsrohr
Diamètre tube de pilotage
Diámetro operador
Diâmetro do operador

10 mm

Guarnizioni *Seals* *Dichtungen* *Joints* *Juntas* *Vedações*	Temperatura *Temperature* *Temperatur* *Température* *Temperatura* *Temperatura*		Fluido *Medium* *Medium* *Fluides* *Fluido* *Fluido*
NBR	-10°C	+90°C	Aria, gas inerti, acqua max 75 °C, oli minerali, gasolio, oli combustibili *Air, inert gas, water max 75 °C, mineral oils, gas oil, fuel oils* *Luft, Edelgase, Wasser max. 75° C, Mineralöle, Diesel, Heizöl, Kraftstoffe* *Air, gas neutres, eau max. 75°C, huiles minerales, diesel, mazout* *Aire, gas inerte, agua máx. 75ºC., aceites minerales, gasóleo, fueloil* *Ar, gás inertes, água máx 75 °C, óleos minerais, gasóleo, óleos combustíveis*
FKM	-10°C	+140°C	Oli minerali, benzina, oli combustibili *Mineral oils, gasoline, gas oil, fuel oils* *Mineralöle, Benzin, Kraftstoffe* *Huiles minerales, essence, mazout* *Aceites minerales, gasolina, fueloil* *Óleos minerais, gasolina, óleos combustíveis*
EPDM	-10°C	+140°C	Acqua calda, vapore (pressione max 2.5 bar) *Hot water, steam (max pressure 2.5 bar)* *Warmwasser, Dampf (Max. Betriebsdruck 2.5bar)* *Eau chaude, vapeur (Pression de service max 2.5bar)* *Agua caliente, vapor (presión máx. 2,5 bar)* *Água quente, vapor (pressão máx 2.5 bar)*

SERIE 04F

ELETTROVALVOLE INDIRETTE
INDIRECT ACTING SOLENOID VALVES
INDIREKTGESTEUERTE ELEKTROVENTILE
ELECTROVANNES À ACTIONNEMENT INDIRECT
ELECTROVÁLVULAS DE ACCIONAMIENTO INDIRECTO
VÁLVULA SOLENÓIDE COM ACIONAMENTO INDIRETO

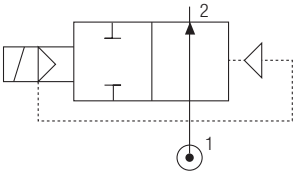

2/2 NO

Codice *Code* *Nummer* *Code* *Código* *Código*	Guarnizioni *Seals* *Dichtungen* *Joints* *Juntas* *Vedações*	Misura *Thread Size* *Gewinde* *Filetage* *Tamaño* *Tamanho*	Ø mm	Viscosità *Viscosity* *Viskosität* *Viscosité* *Viscosidad* *Viscosidade*	Kv m^3/h	Potenza *Power* *Leistung* *Puissance* *Potencia* *Potência*		ΔP bar	
		ISO228		Max cSt		DC W	AC VA	min	max
04F 03 2 10 N 0	NBR	1/4″	10	25	1.88	8	-	0.15	9.5
04F 03 2 10 V 0	FKM					-	7.5	0.15	9.5
04F 03 2 10 E 0	EPDM					-	11	0.15	9.5
04F 04 2 12 N 0	NBR	3/8″	12	25	2.90	8	-	0.15	9.5
04F 04 2 12 V 0	FKM					-	7.5	0.15	9.5
04F 04 2 12 E 0	EPDM					-	11	0.15	9.5
04F 04 2 14 N 0	NBR	3/8″	14	25	3.32	8	-	0.15	9.5
04F 04 2 14 V 0	FKM					-	7.5	0.15	9.5
04F 04 2 14 E 0	EPDM					-	11	0.15	9.5
04F 05 2 12 N 0	NBR	1/2″	12	25	3.03	8	-	0.15	9.5
04F 05 2 12 V 0	FKM					-	7.5	0.15	9.5
04F 05 2 12 E 0	EPDM					-	11	0.15	9.5
04F 05 2 14 N 0	NBR	1/2″	14	25	3.53	8	-	0.15	9.5
04F 05 2 14 V 0	FKM					-	7.5	0.15	9.5
04F 05 2 14 E 0	EPDM					-	11	0.15	9.5
04F 07 2 18 N 0	NBR	3/4″	18	25	5.56	8	-	0.15	9.5
04F 07 2 18 V 0	FKM					-	7.5	0.15	9.5
04F 07 2 18 E 0	EPDM					-	11	0.15	9.5
04F 09 2 25 N 0	NBR	1″	25	25	10.97	8	-	0.15	9.5
04F 09 2 25 V 0	FKM					-	7.5	0.15	9.5
04F 09 2 25 E 0	EPDM					-	11	0.15	9.5

Solenoide non incluso - *Solenoid not included - Magnetspulen separat - Bobines non incluse - Bobina no incluida - Bobinas não incluído.*

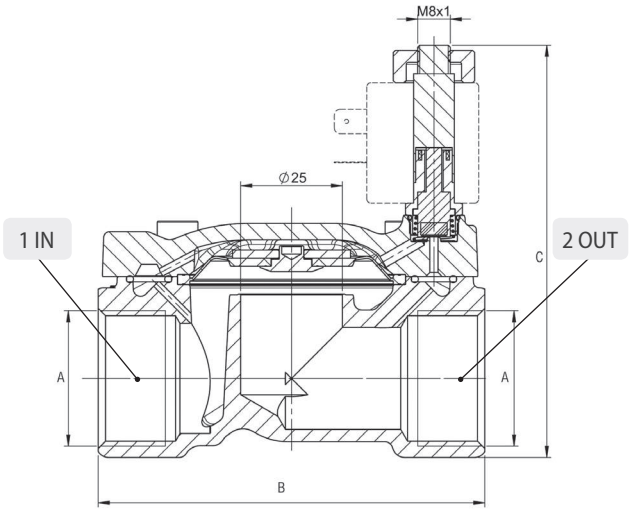

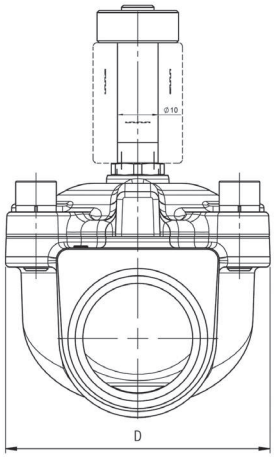

A ISO 228	B	C	D
G1/4	55.5	76.6	35.2
G3/8	65.3	84.2	46.4
G1/2	65.3	84.2	46.4
G3/4	81	95	56.7
G1″	95	101.1	65

CARATTERISTICHE TECNICHE
TECHNICAL CHARACTERISTICS
TECHNISCHE ANGABEN
CARACTÉRISTIQUES TECHNIQUES
CARACTERÍSTICAS TÉCNICAS
CARACTERÍSTICAS TÉCNICAS

2/2 NC con comando manuale e spillo di regolazione
with manual override and regulating pin
mit manueller Betätigung und Regelungsstift
avec commande manuelle et goupille de réglage
con mando manual y pin de regulación
com acionamento manual e pino de regulagem

Materiali e Componenti — IT
1 Corpo: Ottone
2 Guarnizioni: NBR - EPDM - FKM
3 Tubo guida: Acciaio inox
4 Nucleo fisso e mobile: Acciaio inox
5 Molle: Acciaio inox

Component Parts and Materials — GB
1 Body: Brass
2 Seals: NBR - EPDM - FKM
3 Welded armature tube: Stainless steel
4 Fixed and mobile core: Stainless steel
5 Springs: Stainless steel

Komponenten und Materialien — DE
1 Körper: Messing
2 Dichtung: NBR, EPDM, FKM
3 Führungsrohr: Edelstahl
4 Kern: Edelstahl
5 Feder: Edelstahl

Matériaux et Composants — FR
1 Corps: Laiton
2 Joints: NBR, EPDM, FKM
3 Tube de pilotage: Acier inox
4 Noyau: Acier inox
5 Ressort: Acier inox

Materiales y Componentes — ES
1 Cuerpo: Latón
2 Juntas: NBR - EPDM - FKM
3 Tubo guía: Acero inox
4 Núcleo fijo y móvil: Acero inox
5 Muelle: Acero inox

Materiais e Componentes — PT
1 Corpo: Latão
2 Vedações: NBR, EPDM, FKM
3 Tubo Guia: Aço-inox
4 Núcleo fixo e móvel l: Aço-inox
5 Mola: Aço-inox

Bar

Pressione massima ammissibile
Maximum allowable pressure
Max. Betriebsdruck
Pression de service max.
Presión máxima admisible
Pressão máxima admissível

25 bar

Temperatura ambiente con bobine di classe H
Room temperature with coil class H
Raumtemperatur, mit Spule der Klasse H
Température ambiente, avec bobine classe H
Temperatura ambiente con bobina clase H
Temperatura ambiente com bobina de classe H

- 10 °C
+ 80 °C

Ø

Diametro operatore
Operator diameter
Durchmesser Führungsrohr
Diamètre tube de pilotage
Diámetro operador
Diâmetro do operador

10 mm

Guarnizioni *Seals* *Dichtungen* *Joints* *Juntas* *Vedações*	Temperatura *Temperature* *Temperatur* *Température* *Temperatura* *Temperatura*		Fluido *Medium* *Medium* *Fluides* *Fluido* *Fluido*
NBR	-10°C	+90°C	Aria, gas inerti, acqua max 75 °C, oli minerali, gasolio, oli combustibili *Air, inert gas, water max 75 °C, mineral oils, gas oil, fuel oils* *Luft, Edelgase, Wasser max. 75° C, Mineralöle, Diesel, Heizöl, Kraftstoffe* *Air, gas neutres, eau max. 75°C, huiles minerales, diesel, mazout* *Aire, gas inerte, agua máx. 75ºC., aceites minerales, gasóleo, fueloil* *Ar, gás inertes, água máx 75 °C, óleos minerais, gasóleo, óleos combustíveis*
FKM	-10°C	+140°C	Oli minerali, benzina, oli combustibili *Mineral oils, gasoline, gas oil, fuel oils* *Mineralöle, Benzin, Kraftstoffe* *Huiles minerales, essence, mazout* *Aceites minerales, gasolina, fueloil* *Óleos minerais, gasolina, óleos combustíveis*
EPDM	-10°C	+140°C	Acqua calda, vapore (pressione max 2.5 bar) *Hot water, steam (max pressure 2.5 bar)* *Warmwasser, Dampf (Max. Betriebsdruck 2.5bar)* *Eau chaude, vapeur (Pression de service max 2.5bar)* *Agua caliente, vapor (presión máx. 2,5 bar)* *Água quente, vapor (pressão máx 2.5 bar)*

SERIE 04F

ELETTROVALVOLE INDIRETTE
INDIRECT ACTING SOLENOID VALVES
INDIREKTGESTEUERTE ELEKTROVENTILE
ELECTROVANNES À ACTIONNEMENT INDIRECT
ELECTROVÁLVULAS DE ACCIONAMIENTO INDIRECTO
VÁLVULA SOLENÓIDE COM ACIONAMENTO INDIRETO

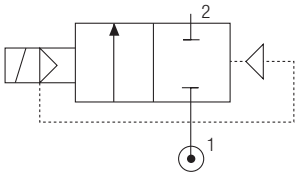

2/2 NC **con comando manuale e spillo di regolazione**
with manual override and regulating pin
mit manueller Betätigung und Regelungsstift
avec commande manuelle et goupille de réglage
con mando manual y pin de regulación
com acionamento manual e pino de regulagem

Codice *Code* *Nummer* *Code* *Código* *Código*	Guarnizioni *Seals* *Dichtungen* *Joints* *Juntas* *Vedações*	Misura *Thread Size* *Gewinde* *Filetage* *Tamaño* *Tamanho*	Ø mm	Viscosità *Viscosity* *Viskosität* *Viscosité* *Viscosidad* *Viscosidade*	Kv m^3/h	Potenza *Power* *Leistung* *Puissance* *Potencia* *Potência*		ΔP bar	
		ISO228		Max cSt		DC W	AC VA	min	max
04F 07 1 18 N 1	NBR	3/4"	18	25	5.56	6.5	-	0.15	11.2
04F 07 1 18 V 1	FKM					8	-	0.15	25
04F 07 1 18 E 1	EPDM					-	7.5	0.15	13.8
						-	11	0.15	25
04F 09 1 25 N 1	NBR	1"	25	25	10.97	6.5	-	0.15	11.2
04F 09 1 25 V 1	FKM					8	-	0.15	25
04F 09 1 25 E 1	EPDM					-	7.5	0.15	13.8
						-	11	0.15	25

Solenoide non incluso - *Solenoid not included - Magnetspulen separat - Bobines non incluse - Bobina no incluida - Bobinas não incluído.*

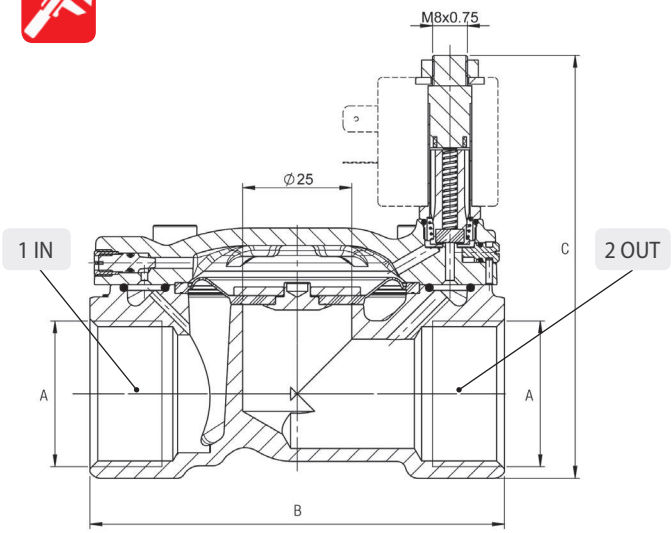

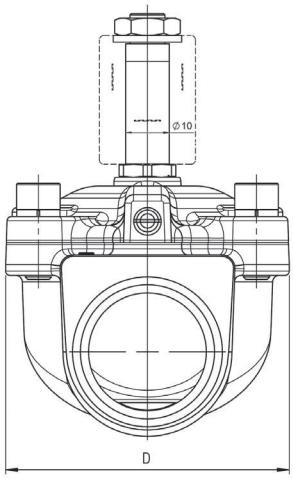

A ISO 228	B	C	D
G3/4	81	90.9	56.7
G1"	95	97	65

CARATTERISTICHE TECNICHE
TECHNICAL CHARACTERISTICS
TECHNISCHE ANGABEN
CARACTÉRISTIQUES TECHNIQUES
CARACTERÍSTICAS TÉCNICAS
CARACTERÍSTICAS TÉCNICAS

2/2 NO con spillo di regolazione
with regulating pin
with regulating pin
mit Regelungsstift
con pin de regulación
com pino de regulagem

Materiali e Componenti IT
1 Corpo: Ottone
2 Guarnizioni: NBR - EPDM - FKM
3 Tubo guida: Ottone
4 Nucleo mobile: Acciaio inox
5 Molle: Acciaio inox

Component Parts and Materials GB
1 Body: Brass
2 Seals: NBR - EPDM - FKM
3 Armature tube: Brass
4 Mobile core: Stainless steel
5 Springs: Stainless steel

Komponenten und Materialien DE
1 Körper: Messing
2 Dichtung: NBR, EPDM, FKM
3 Führungsrohr: Messing
4 Kern: Edelstahl
5 Feder: Edelstahl

Matériaux et Composants FR
1 Corps: Laiton
2 Joints: NBR, EPDM, FKM
3 Tube de pilotage: Laitonl
4 Noyau: Acier inox
5 Ressort: Acier inox

Materiales y Componentes ES
1 Cuerpo: Latón
2 Juntas: NBR - EPDM - FKM
3 Tubo guía: Latón
4 Núcleo móvil: Acero inox
5 Muelle: Acero inox

Materiais e Componentes PT
1 Corpo: Latão
2 Vedações: NBR – EPDM – FKM
3 Tubo Guia: Aço-inox
4 Núcleo fixo e móvel l: Aço-inox
5 Mola: Aço-inox

Bar

Pressione massima ammissibile
Maximum allowable pressure
Max. Betriebsdruck
Pression de service max.
Presión máxima admisible
Pressão máxima admissível

25 bar

Temperatura ambiente con bobine di classe H
Room temperature with coil class H
Raumtemperatur, mit Spule der Klasse H
Température ambiente, avec bobine classe H
Temperatura ambiente con bobina clase H
Temperatura ambiente com bobina de classe H

- 10 °C
+ 80 °C

Ø

Diametro operatore
Operator diameter
Durchmesser Führungsrohr
Diamètre tube de pilotage
Diámetro operador
Diâmetro do operador

10 mm

Guarnizioni *Seals* *Dichtungen* *Joints* *Juntas* *Vedações*	Temperatura *Temperature* *Temperatur* *Température* *Temperatura* *Temperatura*		Fluido *Medium* *Medium* *Fluides* *Fluido* *Fluido*
NBR	-10°C	+90°C	Aria, gas inerti, acqua max 75 °C, oli minerali, gasolio, oli combustibili *Air, inert gas, water max 75 °C, mineral oils, gas oil, fuel oils* *Luft, Edelgase, Wasser max. 75° C, Mineralöle, Diesel, Heizöl, Kraftstoffe* *Air, gas neutres, eau max. 75°C, huiles minerales, diesel, mazout* *Aire, gas inerte, agua máx. 75ºC., aceites minerales, gasóleo, fueloil* *Ar, gás inertes, água máx 75 °C, óleos minerais, gasóleo, óleos combustíveis*
FKM	-10°C	+140°C	Oli minerali, benzina, oli combustibili *Mineral oils, gasoline, gas oil, fuel oils* *Mineralöle, Benzin, Kraftstoffe* *Huiles minerales, essence, mazout* *Aceites minerales, gasolina, fueloil* *Óleos minerais, gasolina, óleos combustíveis*
EPDM	-10°C	+140°C	Acqua calda, vapore (pressione max 2.5 bar) *Hot water, steam (max pressure 2.5 bar)* *Warmwasser, Dampf (Max. Betriebsdruck 2.5bar)* *Eau chaude, vapeur (Pression de service max 2.5bar)* *Agua caliente, vapor (presión máx. 2,5 bar)* *Água quente, vapor (pressão máx 2.5 bar)*

SERIE 04F

ELETTROVALVOLE INDIRETTE
INDIRECT ACTING SOLENOID VALVES
INDIREKTGESTEUERTE ELEKTROVENTILE
ELECTROVANNES À ACTIONNEMENT INDIRECT
ELECTROVÁLVULAS DE ACCIONAMIENTO INDIRECTO
VÁLVULA SOLENÓIDE COM ACIONAMENTO INDIRETO

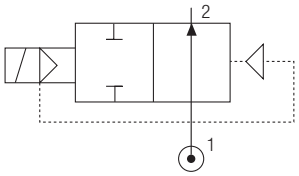

2/2 NO **con spillo di regolazione**
with regulating pin
with regulating pin
mit Regelungsstift
con pin de regulación
com pino de regulagem

Codice *Code* *Nummer* *Code* *Código* *Código*	Guarnizioni *Seals* *Dichtungen* *Joints* *Juntas* *Vedações*	Misura *Thread Size* *Gewinde* *Filetage* *Tamaño* *Tamanho*	Ø mm	Viscosità *Viscosity* *Viskosität* *Viscosité* *Viscosidad* *Viscosidade*	Kv m^3/h	Potenza *Power* *Leistung* *Puissance* *Potencia* *Potência*		ΔP bar	
		ISO228		Max cSt		DC W	AC VA	min	max
04F 07 2 18 N 1	NBR	3/4"	18	25	5.56	8	-	0.15	9.5
04F 07 2 18 V 1	FKM					-	7.5	0.15	9.5
04F 07 2 18 E 1	EPDM					-	11	0.15	9.5
04F 09 2 25 N 1	NBR	1"	25	25	10.97	8	-	0.15	9.5
04F 09 2 25 V 1	FKM					-	7.5	0.15	9.5
04F 09 2 25 E 1	EPDM					-	11	0.15	9.5

Solenoide non incluso - *Solenoid not included - Magnetspulen separat - Bobines non incluse - Bobina no incluida - Bobinas não incluído.*

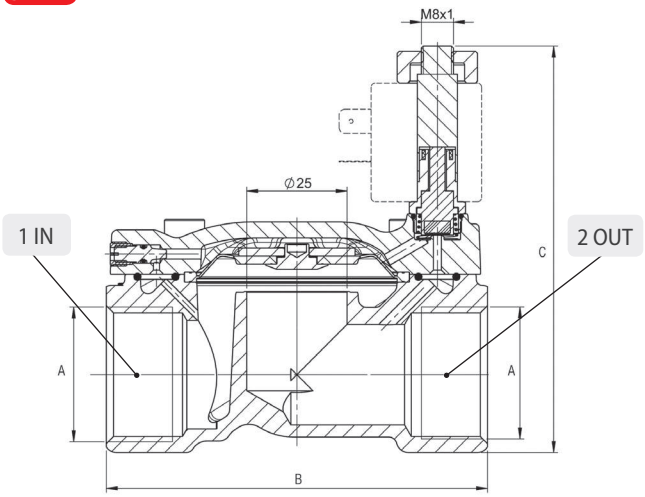

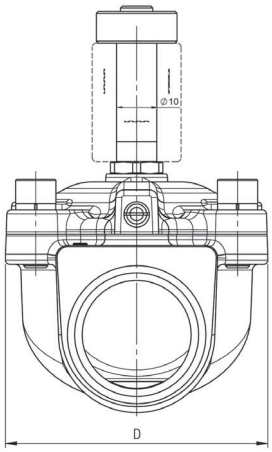

A ISO 228	B	C	D
G3/4	81	95	56.7
G1"	95	101.1	65

ELETTROVALVOLE INDIRETTE IN ACCIAIO INOX AISI 316L

INDIRECT ACTING SOLENOID VALVES IN STAINLESS STEEL AISI 316L
INDIREKTGESTEUERTE ELEKTROVENTILE EDELSTAHL AISI 316L
ELECTROVANNES À ACTIONNEMENT INDIRECT EN ACIER INOX AISI 316L
ELECTROVÁLVULAS DE ACCIONAMIENTO INDIRECTO EN ACERO INOX AISI 316L
VÁLVULA SOLENÓIDE COM ACIONAMENTO INDIRETO EM AÇO-INOX AISI 316L

SERIE X4F

Tabella dei codici di ordinazione
Ordering codes
Bestellschlüssel
Composition de la référence de commande
Tabla para definición de código
Tabela de código de compra

SERIE	MISURA *SIZE* *MASSE* *DIMENSION* *TAMAÑO* *TAMANHO*	VIE E FUNZIONE *WAYS AND FUNCTIONS* *WEGE UND FUNKTION* *VOIES ET FONCTIONS* *VÍAS Y FUNCIÓN* *VIAS E FUNÇÕES*	ORIFIZIO *ORIFICE* *DN* *PASSAGE* *ORIFICIO* *ORIFÍCIO*	MATERIALE DELLE GUARNIZIONI *SEALS MATERIAL* *WERKSTOFF DER DICHTUNGEN* *MATIÈRE DES JOINTS* *MATERIAL DE LAS JUNTAS* *MATERIAL DAS VEDAÇÕES*	
X 4 F	0 3	1	1 2	N	0
	03 = 1/4 **04 =** 3/8 **05 =** 1/2 **07 =** 3/4 **09 =** 1"	**1 = 2/2NC** Normalmente chiusa *Normally closed* *Normalerweise geschlossen* *Normalement fermée* *Normalmente cerrada* *Normalmente fechada*	**10 =** 10 mm **12 =** 12 mm **14 =** 14 mm **18 =** 18 mm **25 =** 25 mm	**N =** NBR **E =** EPDM **V =** FKM	

CARATTERISTICHE TECNICHE
TECHNICAL CHARACTERISTICS
TECHNISCHE ANGABEN
CARACTÉRISTIQUES TECHNIQUES
CARACTERÍSTICAS TÉCNICAS
CARACTERÍSTICAS TÉCNICAS

2/2 NC
con comando manuale
with manual override
mit manueller Betätigung
avec commande manuelle
con mando manual
com acionamento manual

Materiali e Componenti — IT
1 Corpo: Acciaio inox AISI 316L
2 Guarnizioni: FKM (NBR - EPDM a richiesta)
3 Tubo guida: Acciaio inox
4 Nucleo fisso e mobile: Acciaio inox
5 Molle: Acciaio inox

Component Parts and Materials — GB
1 Body: Stainless steel AISI 316L
2 Seals: FKM (NBR - EPDM if required)
3 Welded armature tube: Stainless steel
4 Fixed and mobile core: Stainless steel
5 Springs: Stainless steel

Komponenten und Materialien — DE
1 Körper: Edelstahl AISI 316L
2 Dichtung: FKM (NBR - EPDM auf Anfrage)
3 Führungsrohr: Edelstahl
4 Kern: Edelstahl
5 Feder: Edelstahl

Matériaux et Composants — FR
1 Corps: Acier inox AISI 316L
2 Joints: FKM (NBR - EPDM sur demande)
3 Tube de pilotage: Acier inox
4 Noyau: Acier inox
5 Ressort: Acier inox

Materiales y Componentes — ES
1 Cuerpo: Acero inox AISI 316L
2 Juntas: FKM (NBR - EPDM bajo pedido)
3 Tubo guía: Acero inox
4 Núcleo fijo y móvil: Acero inox
5 Muelle: Acero inox

Materiais e Componentes — PT
1 Corpo: Aço-inox AISI 316L
2 Vedações: FKM (NBR - EPDM a pedido)
3 Tubo Guia: Aço-inox
4 Núcleo fixo e móvel l: Aço-inox
5 Mola: Aço-inox

Bar

Pressione massima ammissibile
Maximum allowable pressure
Max. Betriebsdruck
Pression de service max.
Presión máxima admisible
Pressão máxima admissível

25 bar

Temperatura ambiente con bobine di classe H
Room temperature with coil class H
Raumtemperatur, mit Spule der Klasse H
Température ambiente, avec bobine classe H
Temperatura ambiente con bobina clase H
Temperatura ambiente com bobina de classe H

- 10 °C
+ 80 °C

Ø

Diametro operatore
Operator diameter
Durchmesser Führungsrohr
Diamètre tube de pilotage
Diámetro operador
Diâmetro do operador

10 mm

Guarnizioni *Seals* *Dichtungen* *Joints* *Juntas* *Vedações*	Temperatura *Temperature* *Temperatur* *Température* *Temperatura* *Temperatura*		Fluido *Medium* *Medium* *Fluides* *Fluido* *Fluido*
NBR	-10°C	+90°C	Aria, gas inerti, acqua max 75 °C, oli minerali, gasolio, oli combustibili *Air, inert gas, water max 75 °C, mineral oils, gas oil, fuel oils* *Luft, Edelgase, Wasser max. 75° C, Mineralöle, Diesel, Heizöl, Kraftstoffe* *Air, gas neutres, eau max. 75°C, huiles minerales, diesel, mazout* *Aire, gas inerte, agua máx. 75ºC., aceites minerales, gasóleo, fueloil* *Ar, gás inertes, água máx 75 °C, óleos minerais, gasóleo, óleos combustíveis*
FKM	-10°C	+140°C	Oli minerali, benzina, oli combustibili *Mineral oils, gasoline, gas oil, fuel oils* *Mineralöle, Benzin, Kraftstoffe* *Huiles minerales, essence, mazout* *Aceites minerales, gasolina, fueloil* *Óleos minerais, gasolina, óleos combustíveis*
EPDM	-10°C	+140°C	Acqua calda, vapore (pressione max 2.5 bar) *Hot water, steam (max pressure 2.5 bar)* *Warmwasser, Dampf (Max. Betriebsdruck 2.5bar)* *Eau chaude, vapeur (Pression de service max 2.5bar)* *Agua caliente, vapor (presión máx. 2,5 bar)* *Água quente, vapor (pressão máx 2.5 bar)*

SERIE X4F

ELETTROVALVOLE INDIRETTE
INDIRECT ACTING SOLENOID VALVES
INDIREKTGESTEUERTE ELEKTROVENTILE
ELECTROVANNES À ACTIONNEMENT INDIRECT
ELECTROVÁLVULAS DE ACCIONAMIENTO INDIRECTO
VÁLVULA SOLENÓIDE COM ACIONAMENTO INDIRETO

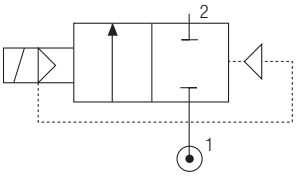

2/2 NC

con comando manuale
with manual override
mit manueller Betätigung
avec commande manuelle
con mando manual
com acionamento manual

Codice *Code* *Nummer* *Code* *Código* *Código*	Guarnizioni *Seals* *Dichtungen* *Joints* *Juntas* *Vedações*	Misura *Thread Size* *Gewinde* *Filetage* *Tamaño* *Tamanho*	Ø mm	Viscosità *Viscosity* *Viskosität* *Viscosité* *Viscosidad* *Viscosidade*	Kv m^3/h	Potenza *Power* *Leistung* *Puissance* *Potencia* *Potência*		ΔP bar	
		ISO228		Max cSt		DC W	AC VA	min	max
X4F 03 1 10 N 0	NBR	1/4"	10	25	1.88	6.5	-	0.15	11.2
X4F 03 1 10 V 0	FKM					8	-	0.15	25
X4F 03 1 10 E 0	EPDM					-	7.5	0.15	13.8
						-	11	0.15	25
X4F 04 1 12 N 0	NBR	3/8"	12	25	2.90	6.5	-	0.15	11.2
X4F 04 1 12 V 0	FKM					8	-	0.15	25
X4F 04 1 12 E 0	EPDM					-	7.5	0.15	13.8
						-	11	0.15	25
X4F 04 1 14 N 0	NBR	3/8"	14	25	3.32	6.5	-	0.15	11.2
X4F 04 1 14 V 0	FKM					8	-	0.15	25
X4F 04 1 14 E 0	EPDM					-	7.5	0.15	13.8
						-	11	0.15	25
X4F 05 1 12 N 0	NBR	1/2"	12	25	3.03	6.5	-	0.15	11.2
X4F 05 1 12 V 0	FKM					8	-	0.15	25
X4F 05 1 12 E 0	EPDM					-	7.5	0.15	13.8
						-	11	0.15	25
X4F 05 1 14 N 0	NBR	1/2"	14	25	3.53	6.5	-	0.15	11.2
X4F 05 1 14 V 0	FKM					8	-	0.15	25
X4F 05 1 14 E 0	EPDM						7.5	0.15	13.8
							11	0.15	25
X4F 07 1 18 N 0	NBR	3/4"	18	25	5.56	6.5	-	0.15	11.2
X4F 07 1 18 V 0	FKM					8	-	0.15	25
X4F 07 1 18 E 0	EPDM						7.5	0.15	13.8
							11	0.15	25
X4F 09 1 25 N 0	NBR	1"	25	25	10.97	6.5	-	0.15	11.2
X4F 09 1 25 V 0	FKM					8	-	0.15	25
X4F 09 1 25 E 0	EPDM						7.5	0.15	13.8
							11	0.15	25

Solenoide non incluso - *Solenoid not included - Magnetspulen separat - Bobines non incluse - Bobina no incluida - Bobinas não incluído.*
NBR, EPDM a richiesta - *NBR, EPDM if required - NBR, EPDM auf Anfrage - NBR, EPDM sur demande - NBR, EPDM bajo pedido - NBR, EPDM a pedido.*

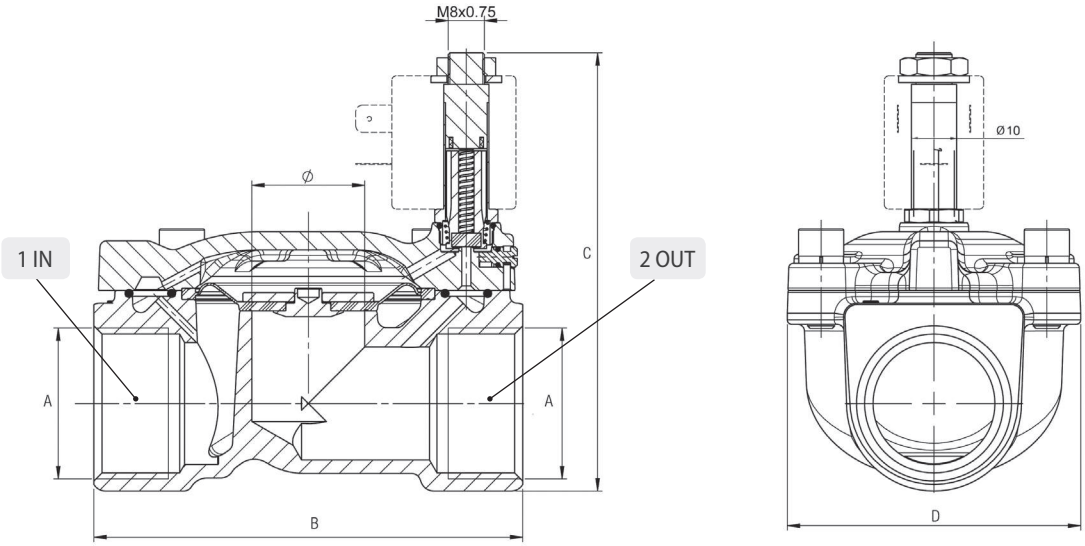

A ISO 228	B	C	D
G1/4	55.5	72.5	35.2
G3/8	65.3	80.1	46.4
G1/2	65.3	80.1	46.4
G3/4	81	90.9	56.7
G1″	95	97	65

SOLENOIDI

SOLENOIDS
SPULEN
BOBINES
BOBINAS
SOLENÓIDES

22

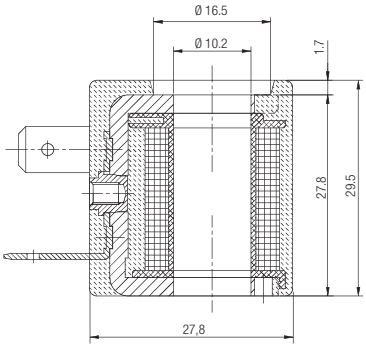

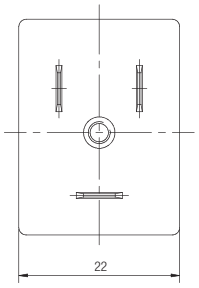

30

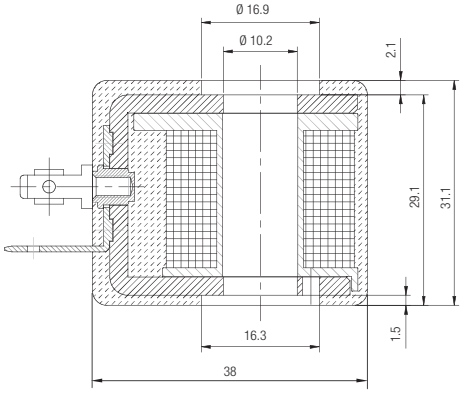

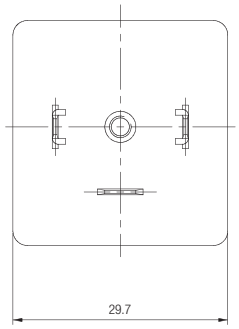

Codice *Code* *Nummer* *Code* *Código* *Código*	Diametro operatore *Operator diameter* *Durchmesser Führungsrohr* *Diamètre tube de pilotage* *Diámetro operador* *Diâmetro do operador*	Taglia *Size* *Grösse* *Dimensions* *Talla* *Tamanho*	Tensione *Voltage* *Leistung* *Tension* *Tensión* *Tensão*	Potenza *Function* *Leistung* *Puissance* *Potencia* *Potência*	Tensione *Voltage* *Leistung* *Tension* *Tensión* *Tensão*
SOL10 012 C 4 000	10	22	12V DC	6.5 w	24V AC
SOL10 024 C 4 000	10	22	24V DC	6.5 w	48V AC
SOL11 012 C 5 000	10	30	12V DC	8 w	24V AC
SOL11 024 C 5 000	10	30	24V DC	8 w	48V AC
SOL10 024 A 8 000	10	22	24V AC	7.5 VA	
SOL10 110 A 8 000	10	22	110V AC	7.5 VA	
SOL10 220 A 8 000	10	22	220V AC	7.5 VA	110V DC
SOL11 024 A 9 000	10	30	24V AC	11 VA	
SOL11 110 A 9 000	10	30	110V AC	11 VA	
SOL11 220 A 9 000	10	30	220V AC	11 VA	110V DC

TOLLERANZE DI TENSIONE
VOLTAGE TOLERANCE
SPANNUNGSTOLERANZ
TOLÉRENCE DE LA TENSION
TOLERANCIA DE TENSIÓN
TOLERÂNCIA DE TENSÃO
±10 %

CLASSE DI ISOLAMENTO
CLASS OF ISOLATION
ISOLIERSTOFFKLASSE
CLASSE D'ISOLATION
CLASE DE AISLAMIENTO
CLASSE DE ISOLAMENTO
H CEI EN 60085

CICLO DI LAVORO
DUTY RATE
ARBEITSZYKLUS
CYCLE DE SERVICE
CICLO DE TRABAJO
CICLO TRABALHO
100 % ED

GRADO DI PROTEZIONE
DEGREE OF PROTECTION
SCHUTZART
DEGRÉ DE PROTECTION
GRADO DE PROTECCIÓN
GRAU DE PROTEÇÃO
IP65 IEC 60529
con connettore
with connector
mit Stecker
avec connecteur
con conector
com conector

TERMINALI
TERMINALS
ANSCHLÜSSE
CONNEXION
TERMINALES
TERMINAIS
INDUSTRIAL AMP PER TAGLIA 22 / DIN 43650 PER TAGLIA 30
INDUSTRIAL AMP PER SIZE 22 - DIN 43650 PER SIZE 30
INDUSTRIAL AMP FÜR GRÖSSE 22 / 30
INDUSTRIAL AMP POUR GRANDEUR 22 / 30
INDUSTRIAL AMP PARA TALLA 22 / DIN 43650 PARA TALLA 30
INDUSTRIAL AMP PARA TAMANHO 22 - DIN 43650 PARA TAMANHO 30

CONNETTORE

CONNECTOR
STECKER
CONNECTEURS
CONECTORE
CONECTOR

22

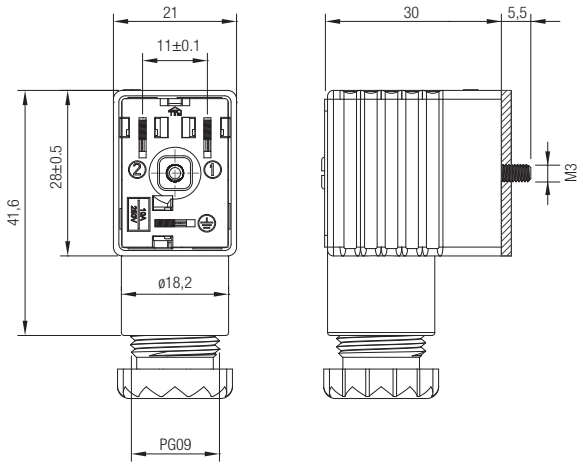

30-36

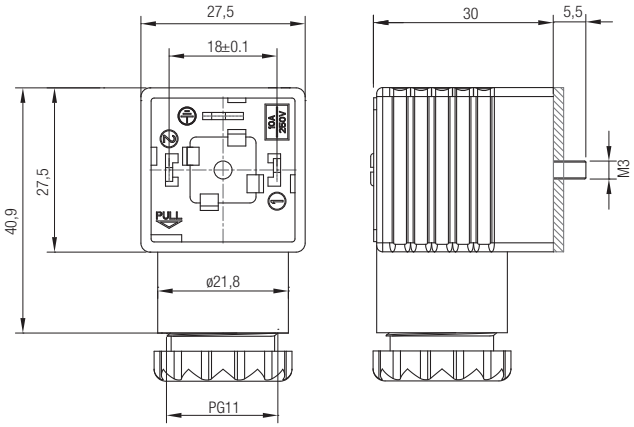

Schema elettrico
Wiring
Elektroschema
Schéma électrique
Esquema eléctrico
Esquema elétrico

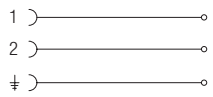

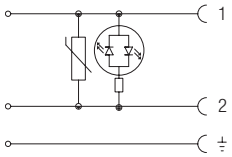

CON01 000 01
CON31 000 01

CON02 024 00
CON02 110 00
CON02 250 00

CON32 024 00
CON32 110 00
CON32 250 00

Codice *Code* *Nummer* *Code* *Código* *Código*	Colore *Colour* *Farbe* *Couleur* *Color* *Cor*	Caratteristiche *Characteristics* *Eigenschaften* *Caractéristiques* *Características* *Características*	Taglia *Size* *Grösse* *Dimensions* *Talla* *Tamanho*
CON01 000 01	■	2 POLI - *PINS - PINS - BROCHES - PINS - PINOS*	22
CON02 024 00	□	LED + VDR 0 - 24V	22
CON02 110 00	□	LED + VDR 110V	22
CON02 250 00	□	LED + VDR 220V	22
CON31 000 01	■	2 POLI - *PINS - PINS - BROCHES - PINS - PINOS*	30-36
CON32 024 00	□	LED + VDR 0 - 24V	30-36
CON32 110 00	□	LED + VDR 110V	30-36
CON32 250 00	□	LED + VDR 220V	30-36

■ **NERO**
BLACK
SCHWARZ
NOIR
NEGRO
PRETO

□ **TRASPARENTE**
TRANSPARENT
TRANSPARENT
TRANSPARENT
TRANSPARENTE
TRANSPARENTE

VDR: Dotati di Varistore come dispositivo di protezione delle sovratensioni.
Fitted with varistors as surge protection device.
Ausgestattet mit Varistor als ÜberSpannungsschutz.
Equipé avec varistance de protection contre les sur Tensions.
Dotado de Varistor como dispositivo de protección de sobretensiones.
Dotados de Varistor como dispositivo de proteção de sobretenção.

GRADO DI PROTEZIONE
DEGREE OF PROTECTION
SCHUTZART
DEGRÉ DE PROTECTION
GRADO DE PROTECCIÓN
GRAU DE PROTEÇÃO
IP65 IEC 60529

DIAMETRO CAVO
CABLE DIAMETER
KABELDURCHMESSER
DIAMÈTRE DU CABLE
DIÁMETRO CABLE
DIÂMETRO DO CABO
6÷8 mm for size 22mm
6÷8 mm e 8÷11 for size 30-36mm

New

VALVOLA DI SCARICO CONDENSA

CONDENSED DRAIN VALVE
ABLASSVENTIL
ROBINET DE VIDANGE
VÁLVULA DE VACIADO
VÁLVULA DE DRENAGEM

CARATTERISTICHE TECNICHE
TECHNICAL CHARACTERISTICS
TECHNISCHE ANGABEN
CARACTÉRISTIQUES TECHNIQUES
CARACTERÍSTICAS TÉCNICAS
CARACTERÍSTICAS TÉCNICAS

2/2 NC

Materiali e Componenti (IT)
1 Corpo: Ottone
2 Guarnizioni: NBR
3 Tubo guida: Acciaio inox
4 Nucleo fisso e mobile: Acciaio inox
5 Molle: Acciaio inox

Component Parts and Materials (GB)
1 *Body: Brass*
2 *Seals: NBR*
3 *Welded armature tube: Stainless steel*
4 *Fixed and mobile core: Stainless steel*
5 *Springs: Stainless steel*

Komponenten und Materialien (DE)
1 *Körper: Messing*
2 *Dichtung: NBR*
3 *Führungsrohr: Edelstahl*
4 *Kern: Edelstahl*
5 *Feder: Edelstahl*

Matériaux et Composants (FR)
1 *Corps: Laiton*
2 *Joints: NBR*
3 *Tube de pilotage: Acier inox*
4 *Noyau: Acier inox*
5 *Ressort: Acier inox*

Materiales y componentes (ES)
1 *Cuerpo: Latón*
2 *Juntas: NBR*
3 *Tubo guía: Acero inox.*
4 *Núcleo fijo y móvil: Acero inox.*
5 *Muelle: Acero inox.*

Materiais e Componentes (PT)
1 *Corpo: Latão*
2 *Vedações: NBR*
3 *Tubo Guia: Aço-inox*
4 *Núcleo fixo e móvel l: Aço-inox*
5 *Mola: Aço-inox*

Bar

Pressione massima ammissibile
Maximum allowable pressure
Max. Betriebsdruck
Pression de service max.
Presión máxima admisible
Pressão máxima admissível

16 bar

Temperatura ambiente con bobine di classe H
Room temperature with coil class H
Raumtemperatur, mit Spule der Klasse H
Température ambiente, avec bobine classe H
Temperatura ambiente con bobina clase H
Temperatura ambiente com bobina de classe H

- 20 °C
+ 80 °C

Diametro operatore
Operator diameter
Durchmesser Führungsrohr
Diamètre tube de pilotage
Diámetro operador
Diâmetro do operador

13 mm

Grado di filtrazione
Degree of filtration
Abscheidegrad
Degré de filtration
Grado de filtración
Grau de filtração

500 µm

Guarnizioni *Seals* *Dichtungen* *Joints* *Juntas* *Vedações*	Temperatura *Temperature* *Temperatur* *Température* *Temperatura* *Temperatura*		Fluido *Medium* *Medium* *Fluides* *Fluido* *Fluido*
NBR	-10°C	+90°C	Aria, acqua max 75 °C, oli minerali, gasoli *Air, inert gas, water max 75 °C, mineral oils, gas oil* *Luft, Edelgase, Wasser max. 75° C, Mineralöle, Diesel, Heizöl* *Air, gas neutres, eau max. 75°C, huiles minerales, diesel* *Aire, gas inerte, agua máx. 75ºC., aceites minerales, gasóleo* *Ar, gás inertes, água máx 75 °C, óleos minerais, gasóleo*

90975

VALVOLA DI SCARICO CONDENSA
CONDENSED DRAIN VALVE
ABLASSVENTIL
ROBINET DE VIDANGE
VÁLVULA DE VACIADO
VÁLVULA DE DRENAGEM

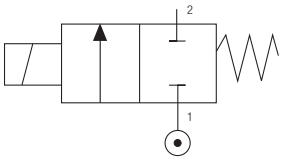

2/2 NC

Ø mm	Viscosità *Viscosity Viskosität Viscosité Viscosidad Viscosidade*	Kv m^3/h	Potenza *Function Leistung Puissance Potencia Potência*		ΔP bar	
	Max cSt	EXH	DC W	AC VA	Min	Max
3	53	0.21	8	-	0	11.4
			14	-	0	15.1
			22	-	0	20
			-	14	0	10.6
			-	21	0	17.1
			-	31	0	24.1

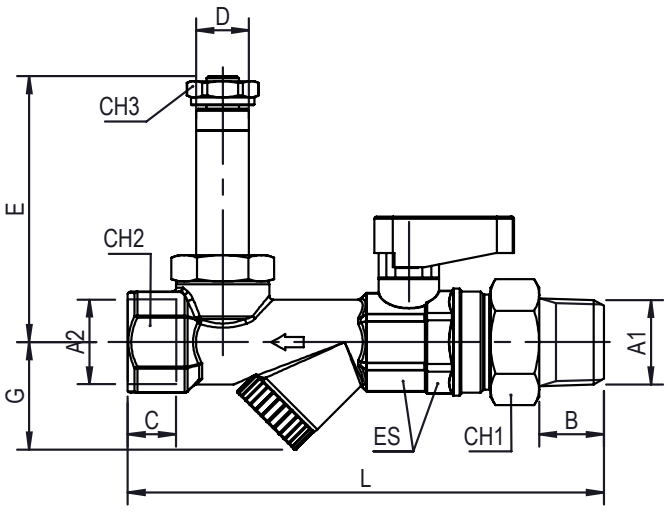

Code	A1	A2	B	C	D	CH1	CH2	CH3	L	E	ES	G
90975 00 004	3/8	1/2	11,5	12	13	27	25	16	113,5	65,5	22 - 23	26,5
90975 00 005	1/2	1/2	16	12	13	27	25	16	117,5	65,5	22 - 23	26,5

SOLENOIDI E CONNETTORI (NO 12V)
SOLENOIDS AND CONNECTORS (NO 12)
MAGNETSPULEN UND STECKER (NEIN 12V)
BOBINES ET CONNECTEURS (NO 12V)
BOBINAS Y CONECTORES (NO 12V)
SOLENÓIDES E CONECTORES (NO 12V)

Vedi pag. 52-53
See page 52-53
Siehe Seite 52-53
Voir pag. 52-53
Ver pág. 52-53
Ver pág. 52-53

90985 00 001

TEMPORIZZATORE ANALOGICO DIN43650A

ANALOGUE TIMER DIN43650A
TIMER ANALOG DIN43650A
TIMER ANALOG DIN43650A
ANALÓGICO TEMPORIZADOR DIN43650A
TIMER ANALOG DIN43650A

Caratteristiche
Features
Features
Traits
Características
Recursos

- **24 - 240V AC/DC 50/60Hz**
- **IP65 - EN6052**
- **1 A Max**
- **0,5 - 10 Sec. ON**
- **0,5 - 45 Min. OFF**
- **Reset/Test**

Temperatura
Temperature
Temperatur
Température
Temperatura
Temperatura

- 10 °C
+ 50 °C

VALVOLA COASSIALE DI INTERCETTAZIONE

COAXIAL VALVE
PNEUMATISCHES AXIALVENTIL
VANNE D'ARRÊT
VÁLVULA DE CIERRE
VÁLVULA DE INTERCEPTAÇÃO

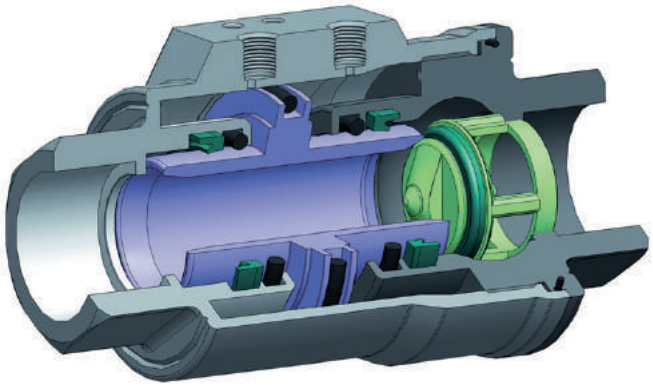

Vantaggi principali — IT

Perdite di flusso ridotte grazie al pieno passaggio.
Funzionamento indipendente dalla pressione del circuito principale.
Compatibilità con numerosi fluidi, pressioni e temperature.
Non ci sono movimenti esterni alla valvola.
Installazione semplice e veloce, valvola con attuatore già incorporato.
Predisposizione alla modifica del funzionamento da NC a NO e a doppio effetto.

Rispetto al classico rubinetto con attuatore: Costo inferiore - Dimensioni ridotte del 50% - Azionamenti 15 volte maggiori - Nelle applicazioni a semplice effetto la posizione è sicura e garantita con meno forza richiesta.

Applicazione:
Impianti aria compressa e strumentazione, Automazione pneumatica e fluidica, Life & sciences, Automotive, Circuiti acqua industriale.

Main advantages — GB

Less loss of flow thanks to the unobstructed passage.
Functioning is independent from the main circuit pressure.Full compatibility with different fluid, pressure and temperatures.
No external movement outside of the valve.
Easy and fast install, actuator is incorporated.
Easier Function modifying from NC to NO and double effect.

Compared to a valve with actuator:
Cheaper – Dimension are reduced of 50% - Electric Drives are 15-folded – In single effect application the position is secured and granted with less force.

Application:
Compressed air plant and machinery, hydraulic and pneumatic automation, Life & Science, Automotive, Automotive, Industrial water circuits.

Hauptvorteile — DE

Weniger Druckabfall dank vollem Durchfluss.
Die Funktion ist unabhängig vom Hauptkreislauf.
Volle Kompatibilität mit verschiedenen Flüssigkeiten, Druck und Temperaturen.
Keine externe Bewegung ausserhalb des Ventils.
Einfache und schnelle Installation mit integriertem Antrieb.
In drei Ausführungen erhältlich : NC, NO und Doppeleffekt

Im Vergleich zu einem Ventil mit externem Antrieb:
Günstiger: die Abmessungen werden um 50 % reduziert.
Lebensdauer ist15-fach erhöht – bei der einfachwirkenden Ausführung ist die Position sicher und garantiert weniger Kraftaufwand.

Anwendungsbereiche:
Druckluftanlagen und –maschinen, hydraulische und pneumatische Automatisierung, Life & Sciences, Automotive und industrielle Kühlkreise

Principaux avantages — FR

Moins de perte de débit grâce au passage dégagé.
Le fonctionnement est indépendant de la pression du circuit principal.
Compatibilité totale avec différents fluides, pressions et températures.
Pas de mouvement externe à l'extérieur de la vanne.
Installation facile et rapide, l'actionneur est incorporé.
Fonction plus facile de modifier de NC à no et double effet.

Par rapport à une vanne avec actionneur:
Moins cher-la dimension sont réduits de 50%-les entraînements électriques sont 15-pliés-en application à effet unique la position est sécurisée et accordée avec moins de force.

Application:
Usine et machines d'air comprimé, automatisation hydraulique et pneumatique, Life & sciences, automobile, automobile, circuits d'eau industriels.

Principales ventajas — ES

Pérdida de flujo reducido gracias al paso total.
Funcionamiento independiente de la presión del circuito principal.
Compatibilidad con numerosos fluidos, presiones y temperaturas.
No hay movimientos externos en la válvula.
Instalación simple y veloz, válvula con actuador ya incorporado.
Preparado para modificar el funcionamiento de NC a NA y a doble efecto.

Respecto a la clásica llave con actuador:
Coste inferior - Dimensiones reducidas un 50% - Accionamiento 15 veces más - En aplicaciones de simple efecto, la aplicación es segura y garantizada con una menor fuerza.

Aplicaciones:
Instalaciones de aire comprimido e instrumentación. Automatización neumática y de fluidos, Life & sciences. Automoción. Circuitos de agua industrial.

Vantagens principais — PT

Perda de fuxo reduzida graças à característica de passagem plena.
Funcionamento independente da pressão do circuito principal.
Compatibidade com numerosos fluidos, pressões e temperaturas.
Não existem movimentos externos à válvula.
Instalação simples e veloz, válvula com atuador já incorporado.
Possibilidade de modificação do funcionamento de NC para NO e para dupla ação.

Respeito ao classico conceito de válvula com atuador:
Custo inferior - Dimensões reduzidas em 50% - Acionamentos 15 vezes maior - Nas aplicações de simples ação a posição é segura e garantida com menor força solicitada.

Aplicações:
Instalações de ar comprimido e instrumentação, Automação pneumática e fluidica, Life & sciences, Automotiva, Circuitos de água industrial.

CARATTERISTICHE TECNICHE
TECHNICAL CHARACTERISTICS
TECHNISCHE ANGABEN
CARACTÉRISTIQUES TECHNIQUES
CARACTERÍSTICAS TÉCNICAS
CARACTERÍSTICAS TÉCNICAS

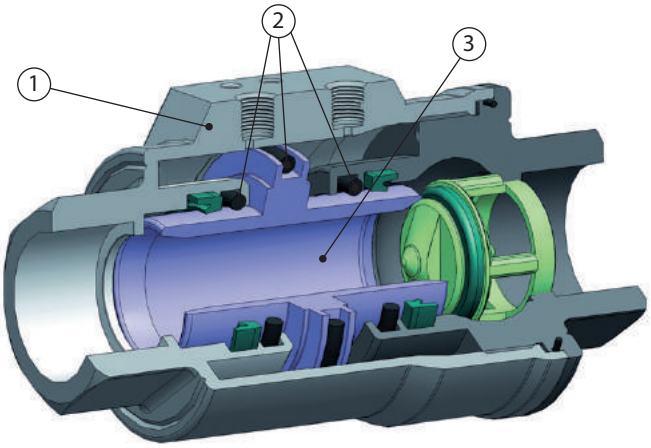

Norma di Riferimento
Reference standard
Entspricht der Norm
Norme de référence
Normativa de referencia
Norma de referência

1907/2006 REACH
2011/65/CE RoHS
PED 2014/68/UE

Materiali e Componenti — IT
1 Corpo in Ottone nichelato
2 Guarnizioni in FKM (EPDM o NBR su richiesta)
3 Pistone in Ottone nichelato

Component Parts and Materials — GB
1 Nickel-plated Brass Body
2 FKM Seals (EPDM or NBR upon request)
3 Nickel-plated Brass Piston

Komponenten und Materialien — DE
1 Körper Messing vernickelt
2 Dichtung aus FKM (EPDM oder NBR auf anfrage)
3 Kolben Messing vernickelt

Matériaux et Composants — FR
1 Corps: laiton nickelé
2 Joint en FKM (EPDM ou NBR sur demande)
3 Piston: laiton nickelé

Materiales y Componentes — ES
1 Cuerpo en latón niquelado
2 Junta en FKM (EPDM o NBR bajo demanda)
3 Pistón en latón niquelado

Materiais e Componentes — PT
1 Corpo em Latão Niquelado
2 Vedação em FKM (EPDM ou NBR sob encomenda)
3 Êmbolo em Latão Niquelado

Pressione
Maximum
Druckbereich
Pressions
Presiones
Pressões

-0.99 bar (-0,099 MPa)
10 bar (1 MPa)

Pressione di comando
Pressures
Druckbereich
Pressions
Presiones
Pressões

* **4.2 bar** (0.42 MPa) **Min**
8 bar (0.8 MPa) **Max**

* 3 bar a doppio effetto
3 bar with double acting
3 bar mit Doppeltwirkend
3 bar avec double effet
3 bar sin doble efecto
3 bar com Dupla Ação

Tenuta al vuoto
Vacuum tightness
Vakuumdichtigkeit
Étanchéité sous vide
Tirantez del vacío
Tensão do vácuo

740 mm Hg

Temperature
Temperatures
Temperatur
Températures
Temperaturas
Temperaturas

FKM	* EPDM	* NBR
0 °C	0 °C	0 °C
+ 150 °C	+ 150 °C	+ 80 °C

(-20 °C con aria secca)
(-20 °C with dry air)
(-20 °C mit trockener Luft)
(-20 °C avec air sec)
(-20 °C con aire seco)
(-20 °C com ar seco)

Fluidi compatibili
Fluids
Geeignete Medien
Fluides compatibles
Fluidos compatibles
Fluidos compatìveis

FKM	*EPDM	*NBR
Fluidi in genere, no vapore	Acqua calda, vapore	Aria, gas, olii, acqua, ecc.
Fluids in general, no steam	*Hot water, steam*	*Air, gas, oils, water, ecc.*
Medien im Allgemeinen, nein dampf	*Heißes Wasser, dampf*	*Luft, gas, öl, wasser, ecc.*
Fluides courants, no vapeur	*Eau chaude, vapeur*	*Air, gaz, huile, eau, ecc.*
Fluidos en general, no vapor	*Agua caliente, vapor*	*Aire, gas, aceite, agua, ecc.*
Fluidos em geral, não vapor	*Água quente, vapor*	*Ar, óleo, gás, água, ecc.*

*A richiesta. - *Available upon request. - Auf Anfrage. - Sur demande. - Bajo demanda. - Sob encomenda.*

Filettatura — IT
Gas conica conforme ISO 7.1, BS 21, DIN 2999.

Threads — GB
Tapered gas in conformity with ISO7.1, BS 21, DIN 2999.

Gewindearten — DE
Konisches Gewinde nach Norm ISO 7.1, BS 21, DIN 2999.

Filetages — FR
Filetage conique conforme: ISO7.1, BS 21, DIN 2999.

Roscas — ES
Gas cónica conforme ISO 7.1, BS 21, DIN 2999.

Roscas — PT
Gas cônica conforme ISO 7.1, BS 21, DIN 2999.

Perdita di carico e coefficente nominale

Pressure drop and nominal coefficient
Druckabfall und nominale Koeffizient
Chute de pression et de coefficient nominal
Caída de presión y coeficiente nominal
Queda de pressão e coeficiente nominal

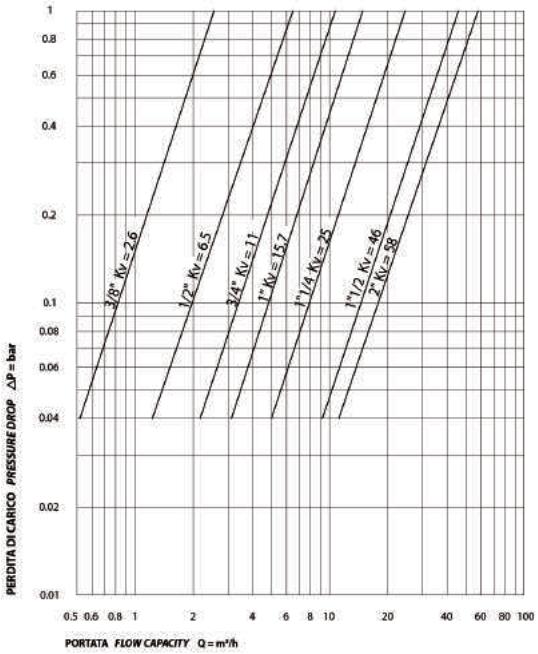

Diagramma Pressione/temperatura

Pressure/temperature chart
Druck/Temperatur Diagramm
Diagramme pression/température
Tabla de presión/temperatura
Tabela de pressão/temperatura

FKM

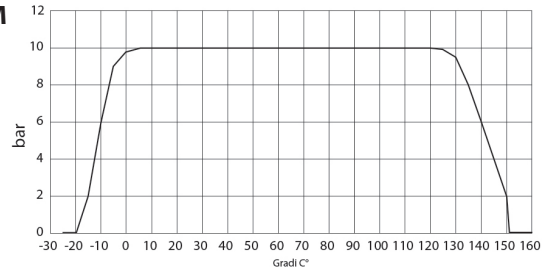

EPDM

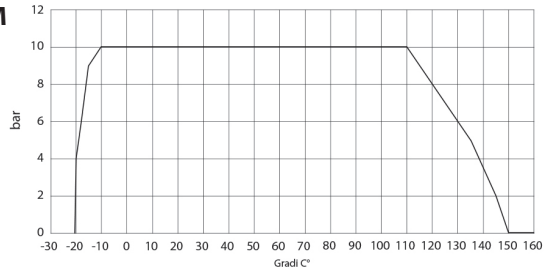

NBR

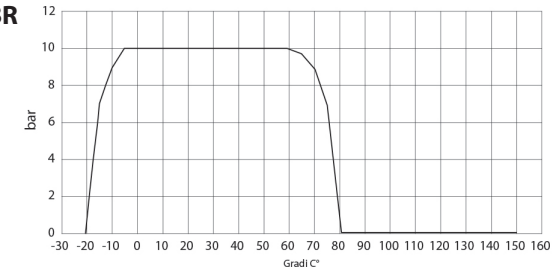

Tabella dei codici di ordinazione

Ordering codes
Bestellschlüssel
Code de commande
Tabla de codificación para pedidos
Tabela de codificação para compra

SERIE	GUARNIZIONE	Ø mm
0 6 0 5 6	V	0 0	0 4

06054	Singolo effetto NC *Single acting NC* *Einfachwirkend NC* *Simple effet NC* *Simple efecto NC* *Simple ação NC*	V	FKM	04 05 06 07 08 09 10	3/8 1/2 3/4 1" 1" 1/4 1" 1/2 2"

A RICHIESTA - *UPON REQUEST - AUF ANFRAGE - SUR DEMANDE - BAJO DEMANDE - SOB ENCOMENDA*

06055	Singolo effetto NO *Single acting NO* *Einfachwirkend NO* *Simple effet NO* *Simple efecto NO* *Simple ação NO*	E 0	EPDM NBR
06056	Doppio effetto *Double acting* *Doppeltwirkend* *Double effet* *Double efecto* *Dupla ação*		

Schemi di funzionamento
Working plan
Arbeitsplan
Plan de travail
Plan de trabajo
Plano de trabalho

6056 - Double Acting

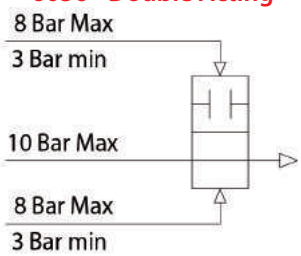

6054 - NC

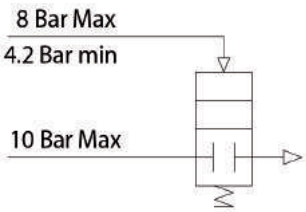

6055 - NO

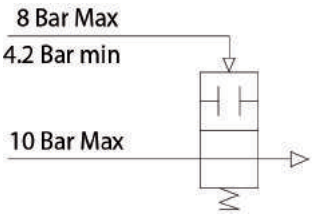

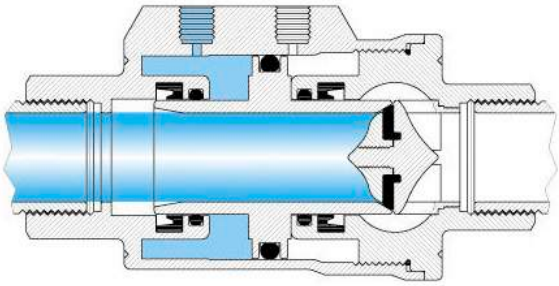

CLOSED

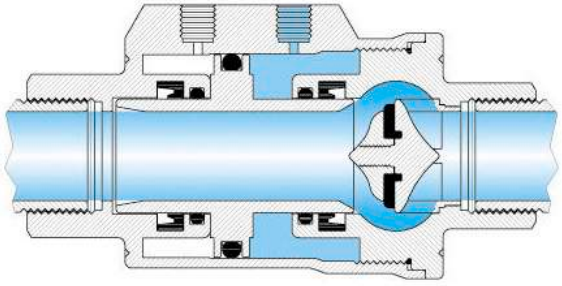

OPEN

6054V

VALVOLA DI INTERCETTAZIONE PNEUMATICA
PNEUMATIC COAXIAL VALVE
VENTIL FÜR PNEUMATISCHEN BETRIEB
VANNE D'ARRÊT PNEUMATIQUE
VÁLVULA DE CIERRE NEUMÁTICA
VÁLVULA DE INTERCEPTAÇÃO PNEUMÁTICA

Code	A	B	L	ØC	D	CH	Pack.
06054 V0 004	3/8	54	98	46	31	22	2
06054 V0 005	1/2	60	112	51,7	34	27	2
06054 V0 006	3/4	70	135	63,5	39	33	1
06054 V0 007	1"	76	143	69	42	41	1
06054 V0 008	1" 1/4	92	165	86	49	50	1
06054 V0 009	1" 1/2	102	180	89	54	60	1
06054 V0 010	2"	115	207	109	60	75	1

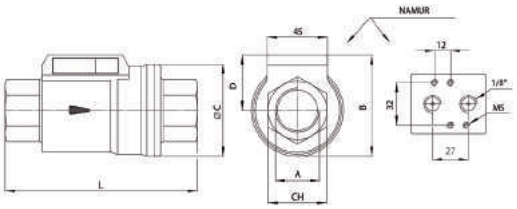

COMANDI UTILIZZABILI - *COMMANDS AVAILABLE- VERFÜGBARE BEFEHLE - COMMANDES UTILISABLES - COMANDOS UTILIZABLES - COMANDOS DISPONÍVEIS*

Valvola Elettropneumatica Namur
Namur Solenoid Pilot Valve
Namur Elektropneumatische Ventile
Distributeurs Électropneumatiques Namur
Válvulas de Accionamiento Electroneumático Namur
Válvulas de Acionamento Eletropneumático Namur

Vedi catalogo a pag. 17.89-17.93
See catalogue at page 17.89-17.93
Siehe Katalog Seite 17.89-17.93
Voir le catalogue à la pag. 17.94-17.97
Ver catálogo en la pág. 17.89-17.93
Ver o catálogo na pág. 17.89-17.93

Valvola pneumatica Namur
Namur Pnumatic Valve
Namur Pneumatische Ventile
Distributeurs Pneumatiques Namur
Válvulas de Accionamiento Neumático Namur
Válvulas de Acionamento Pneumático Namur

Vedi catalogo a pag. 17.94-17.97
See catalogue at page 17.94-17.97
Siehe Katalog Seite 17.94-17.97
Voir le catalogue à la pag. 17.94-17.97
Ver catálogo en la pág. 17.94-17.97
Ver o catálogo na pág. 17.94-17.97

Valvola pneumatica
Pnumatic Valve
Pneumatische Ventile
Distributeurs Pneumatiques
Válvulas de Accionamiento Neumático
Válvulas de Acionamento Pneumático

Vedi catalogo a pag. 17.60-17.62
See catalogue at page 17.60-17.62
Siehe Katalog Seite 17.60-17.62
Voir le catalogue à la pag. 17.60-17.62
Ver catálogo en la pág. 17.60-17.62
Ver o catálogo na pág. 17.60-17.62

03FK4

KIT MEMBRANA E O-RING SERIE 03F

DIAPHRAGM KIT AND O-RING
ERSATZMEMBRANE FÜR ELEKTROVENTILE UND O-RING
MEMBRANE DE RECHANGE ET O-RING
GRUPO MEMBRANA Y O-RING
KIT DIAFRAGMA E O-RING

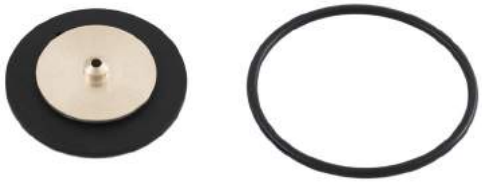

Codice *Code* *Nummer* *Code* *Código* *Código*	Guarnizioni *Seals* *Dichtungen* *Joints* *Juntas* *Vedações*	Taglia *Size* *Grösse* *Dimensions* *Talla* *Tamanho*
03FK4 0 03 N 0	NBR	1/4
03FK4 0 03 V 0	FKM	1/4
03FK4 0 03 E 0	EPDM	1/4
03FK4 0 04 N 0	NBR	3/8 - 1/2
03FK4 0 04 V 0	FKM	3/8 - 1/2
03FK4 0 04 E 0	EPDM	3/8 - 1/2
03FK4 0 07 N 0	NBR	3/4
03FK4 0 07 V 0	FKM	3/4
03FK4 0 07 E 0	EPDM	3/4
03FK4 0 09 N 0	NBR	1″
03FK4 0 09 V 0	FKM	1″
03FK4 0 09 E 0	EPDM	1″

04FK4

KIT MEMBRANA E O-RING SERIE 04F

DIAPHRAGM KIT AND O-RING
ERSATZMEMBRANE FÜR ELEKTROVENTILE UND O-RING
MEMBRANE DE RECHANGE ET O-RING
GRUPO MEMBRANA Y O-RING
KIT DIAFRAGMA E O-RING

1/4
3/8 - 1/2

3/4 - 1″

Codice *Code* *Nummer* *Code* *Código* *Código*	Guarnizioni *Seals* *Dichtungen* *Joints* *Juntas* *Vedações*	Taglia *Size* *Grösse* *Dimensions* *Talla* *Tamanho*
04FK4 0 03 N 0	NBR	1/4
04FK4 0 03 V 0	FKM	1/4
04FK4 0 03 E 0	EPDM	1/4
04FK4 0 04 N 0	NBR	3/8 - 1/2 - Ø 12
04FK4 0 04 V 0	FKM	3/8 - 1/2 - Ø 12
04FK4 0 04 E 0	EPDM	3/8 - 1/2 - Ø 12
04FK4 0 Y3 N 0	NBR	3/8 - 1/2 - Ø 14
04FK4 0 Y3 V 0	FKM	3/8 - 1/2 - Ø 14
04FK4 0 Y3 E 0	EPDM	3/8 - 1/2 - Ø 14
04FK4 0 07 N 0	NBR	3/4
04FK4 0 07 V 0	FKM	3/4
04FK4 0 07 E 0	EPDM	3/4
04FK4 0 09 N 0	NBR	1″
04FK4 0 09 V 0	FKM	1″
04FK4 0 09 E 0	EPDM	1″

X4FK4

New

KIT MEMBRANA E O-RING SERIE 04F

DIAPHRAGM KIT AND O-RING
ERSATZMEMBRANE FÜR ELEKTROVENTILE UND O-RING
MEMBRANE DE RECHANGE ET O-RING
GRUPO MEMBRANA Y O-RING
KIT DIAFRAGMA E O-RING

1/4
3/8 - 1/2

3/4 - 1"

Codice *Code* *Nummer* *Code* *Código* *Código*	Guarnizioni *Seals* *Dichtungen* *Joints* *Juntas* *Vedações*	Taglia *Size* *Grösse* *Dimensions* *Talla* *Tamanho*
X4FK4 0 03 N 0	NBR	1/4
X4FK4 0 03 V 0	FKM	1/4
X4FK4 0 03 E 0	EPDM	1/4
X4FK4 0 04 N 0	NBR	3/8 - 1/2 - Ø 12
X4FK4 0 04 V 0	FKM	3/8 - 1/2 - Ø 12
X4FK4 0 04 E 0	EPDM	3/8 - 1/2 - Ø 12
X4FK4 0 Y3 N 0	NBR	3/8 - 1/2 - Ø 14
X4FK4 0 Y3 V 0	FKM	3/8 - 1/2 - Ø 14
X4FK4 0 Y3 E 0	EPDM	3/8 - 1/2 - Ø 14
X4FK4 0 07 N 0	NBR	3/4
X4FK4 0 07 V 0	FKM	3/4
X4FK4 0 07 E 0	EPDM	3/4
X4FK4 0 09 N 0	NBR	1"
X4FK4 0 09 V 0	FKM	1"
X4FK4 0 09 E 0	EPDM	1"

OPK04

KIT OPERATORE 10 MM SERIE 01F - 04F - X1F - X4F

OPERATOR KIT
FUHRUNGSROHR KIT
TUBE DE PILOTAGE KIT
OPERADOR KIT
OPERADOR KIT

2/2 NO

2/2 NC

3/2 NC

3/2 NO

Codice *Code* *Nummer* *Code* *Código* *Código*	Guarnizioni *Seals* *Dichtungen* *Joints* *Juntas* *Vedações*	Funzione *Function* *Funktion* *fonctions* *Función* *Funções*
OPK04 NT B2 NC 00	NBR	2/2 NC
OPK04 VT B2 NC 00	FKM	2/2 NC
OPK04 ET B2 NC 00	EPDM	2/2 NC
OPK04 NT B2 NO 00	NBR	2/2 NO
OPK04 VT B2 NO 00	FKM	2/2 NO
OPK04 ET B2 NO 00	EPDM	2/2 NO
OPK04 NT B3 NC 00	NBR	3/2 NC
OPK04 VT B3 NC 00	FKM	3/2 NC
OPK04 ET B3 NC 00	EPDM	3/2 NC
OPK04 NT B3 NO 00	NBR	3/2 NO
OPK04 VT B3 NO 00	FKM	3/2 NO
OPK04 ET B3 NO 00	EPDM	3/2 NO

OPK05

KIT OPERATORE 13 MM SERIE 02F - 03F - X2F

OPERATOR KIT
FUHRUNGSROHR KIT
TUBE DE PILOTAGE KIT
OPERADOR KIT
OPERADOR KIT

2/2 NO

2/2 NC

3/2 NC

3/2 NO

Codice *Code* *Nummer* *Code* *Código* *Código*	Guarnizioni *Seals* *Dichtungen* *Joints* *Juntas* *Vedações*	Funzione *Function* *Funktion* *fonctions* *Función* *Funções*
OPK05 NT B2 NC 00	NBR	2/2 NC
OPK05 VT B2 NC 00	FKM	2/2 NC
OPK05 ET B2 NC 00	EPDM	2/2 NC
OPK05 NT B2 NO 00	NBR	2/2 NO
OPK05 VT B2 NO 00	FKM	2/2 NO
OPK05 ET B2 NO 00	EPDM	2/2 NO
OPK05 NT B3 NC 00	NBR	3/2 NC
OPK05 VT B3 NC00	FKM	3/2 NC
OPK05 ET B3 NC 00	EPDM	3/2 NC
OPK05 NT B3 NO 00	NBR	3/2 NO
OPK05 VT B3 NO 00	FKM	3/2 NO
OPK05 ET B3 NO 00	EPDM	3/2 NO

OPK06-07

New

KIT ANTICONDENSA IN FKM 2/2 - NC

Anticondensation kit made in FKM 2/2 - NC
FKM antikondensat kit 2/2 - NC
Kit Anti-buée in FKM 2/2 - NC
Anticondensación kit in FKM 2/2 - NC
Anticondensação kit in FKM 2/2 - MC

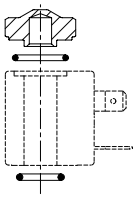

Codice *Code* *Nummer* *Code* *Código* *Código*	Guarnizioni *Seals* *Dichtungen* *Joints* *Juntas* *Vedações*	Taglia e diametro solenoidi *Size and diameter solenoids* *Grösse und durchmesser spulen* *Dimensions et Diamètre bobines* *Talla y Diámetro bobinas* *Tamanho e Diâmetro solenóides*
OPK06 VT B2 NC 22	FKM	22 - Ø 10
OPK06 VT B2 NC 30	FKM	30 - Ø 10
OPK07 VT B2 NC 30	FKM	30/36 - Ø 13

SOLENOIDI

SOLENOIDS
SPULEN
BOBINES
BOBINAS
SOLENÓIDES

22

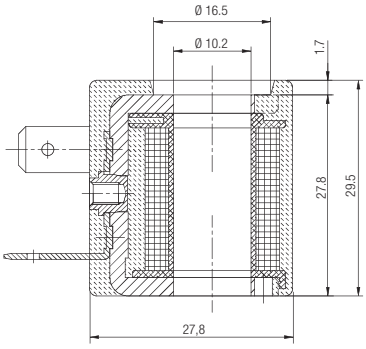

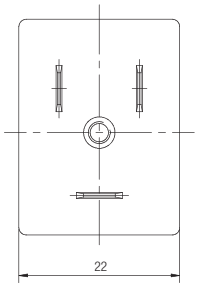

30

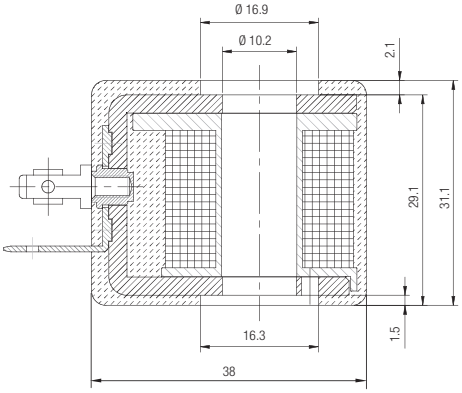

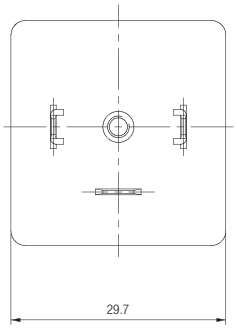

Codice *Code* *Nummer* *Code* *Código* *Código*	Diametro operatore *Operator diameter* *Durchmesser Führungsrohr* *Diamètre tube de pilotage* *Diámetro operador* *Diâmetro do operador*	Taglia *Size* *Grösse* *Dimensions* *Talla* *Tamanho*	Tensione *Voltage* *Leistung* *Tension* *Tensión* *Tensão*	Potenza *Function* *Leistung* *Puissance* *Potencia* *Potência*	Tensione *Voltage* *Leistung* *Tension* *Tensión* *Tensão*
SOL10 012 C 4 000	10	22	12V DC	6.5 w	24V AC
SOL10 024 C 4 000	10	22	24V DC	6.5 w	48V AC
SOL11 012 C 5 000	10	30	12V DC	8 w	24V AC
SOL11 024 C 5 000	10	30	24V DC	8 w	48V AC
SOL10 024 A 8 000	10	22	24V AC	7.5 VA	
SOL10 110 A 8 000	10	22	110V AC	7.5 VA	
SOL10 220 A 8 000	10	22	220V AC	7.5 VA	110V DC
SOL11 024 A 9 000	10	30	24V AC	11 VA	
SOL11 110 A 9 000	10	30	110V AC	11 VA	
SOL11 220 A 9 000	10	30	220V AC	11 VA	110V DC

TOLLERANZE DI TENSIONE
VOLTAGE TOLERANCE
SPANNUNGSTOLERANZ
TOLÉRENCE DE LA TENSION
TOLERANCIA DE TENSIÓN
TOLERÂNCIA DE TENSÃO

±10 %

CLASSE DI ISOLAMENTO
CLASS OF ISOLATION
ISOLIERSTOFFKLASSE
CLASSE D'ISOLATION
CLASE DE AISLAMIENTO
CLASSE DE ISOLAMENTO

H CEI EN 60085

CICLO DI LAVORO
DUTY RATE
ARBEITSZYKLUS
CYCLE DE SERVICE
CICLO DE TRABAJO
CICLO TRABALHO

100 % ED

GRADO DI PROTEZIONE
DEGREE OF PROTECTION
SCHUTZART
DEGRÉ DE PROTECTION
GRADO DE PROTECCIÓN
GRAU DE PROTEÇÃO

IP65 IEC 60529
con connettore
with connector
mit Stecker
avec connecteur
con conector
com conector

TERMINALI
TERMINALS
ANSCHLÜSSE
CONNEXION
TERMINALES
TERMINAIS

INDUSTRIAL AMP PER TAGLIA 22 / DIN 43650 PER TAGLIA 30
INDUSTRIAL AMP PER SIZE 22 - DIN 43650 PER SIZE 30
INDUSTRIAL AMP FÜR GRÖSSE 22 / 30
INDUSTRIAL AMP POUR GRANDEUR 22 / 30
INDUSTRIAL AMP PARA TALLA 22 / DIN 43650 PARA TALLA 30
INDUSTRIAL AMP PARA TAMANHO 22 - DIN 43650 PARA TAMANHO 30

CONNETTORE

CONNECTOR
STECKER
CONNECTEURS
CONECTORE
CONECTOR

22

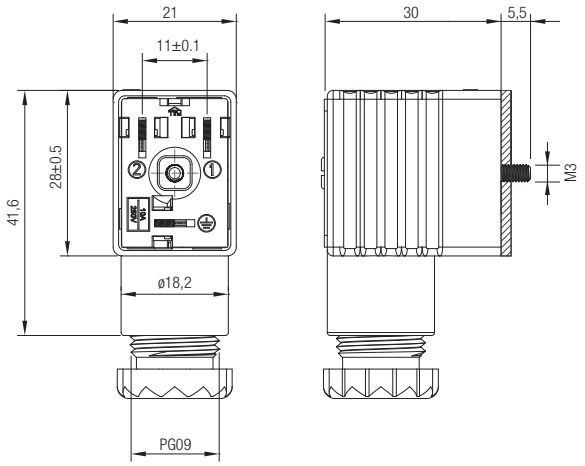

30-36

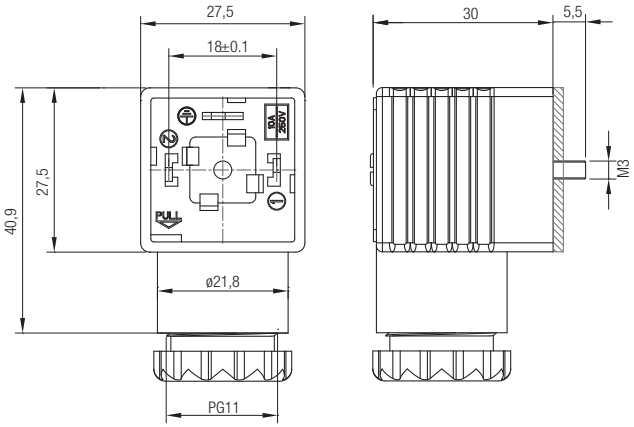

Schema elettrico
Wiring
Elektroschema
Schéma électrique
Esquema eléctrico
Esquema elétrico

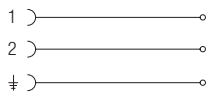

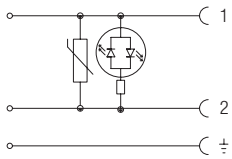

CON01 000 01 CON31 000 01	CON02 024 00 CON02 110 00 CON02 250 00	CON32 024 00 CON32 110 00 CON32 250 00

Codice *Code* *Nummer* *Code* *Código* *Código*	Colore *Colour* *Farbe* *Couleur* *Color* *Cor*	Caratteristiche *Characteristics* *Eigenschaften* *Caractéristiques* *Características* *Características*	Taglia *Size* *Grösse* *Dimensions* *Talla* *Tamanho*
CON01 000 01	■	2 POLI - *PINS - PINS - BROCHES - PINS - PINOS*	22
CON02 024 00	□	LED + VDR 0 - 24V	22
CON02 110 00	□	LED + VDR 110V	22
CON02 250 00	□	LED + VDR 220V	22
CON31 000 01	■	2 POLI - *PINS - PINS - BROCHES - PINS - PINOS*	30-36
CON32 024 00	□	LED + VDR 0 - 24V	30-36
CON32 110 00	□	LED + VDR 110V	30-36
CON32 250 00	□	LED + VDR 220V	30-36

■ **NERO**
BLACK
SCHWARZ
NOIR
NEGRO
PRETO

□ **TRASPARENTE**
TRANSPARENT
TRANSPARENT
TRANSPARENT
TRANSPARENTE
TRANSPARENTE

VDR: Dotati di Varistore come dispositivo di protezione delle sovratensioni.
Fitted with varistors as surge protection device.
Ausgestattet mit Varistor als ÜberSpannungsschutz.
Equipé avec varistance de protection contre les sur Tensions.
Dotado de Varistor como dispositivo de protección de sobretensiones.
Dotados de Varistor como dispositivo de proteção de sobretenção.

GRADO DI PROTEZIONE *DEGREE OF PROTECTION* *SCHUTZART* *DEGRÉ DE PROTECTION* *GRADO DE PROTECCIÓN* *GRAU DE PROTEÇÃO*	**IP65 IEC 60529**
DIAMETRO CAVO *CABLE DIAMETER* *KABELDURCHMESSER* *DIAMÈTRE DU CABLE* *DIÁMETRO CABLE* *DIÂMETRO DO CABO*	**6÷8 mm for size 22mm** **6÷8 mm e 8÷11 for size 30-36mm**

COMPATIBILITA' CHIMICA "SERIE FLUIDITY"

CHEMICAL COMPATIBILITY
VEREINBARKEIT CHEMICAL
CHIMIQUE COMPATIBILITÉ
COMPATIBILIDAD QUÍMICA
COMPATIBILIDADE QUÍMICA

FLUIDS	BODY MATERIAL		SEALS		
	Brass	Stainless Steel AISI 316L	NBR	EPDM	FKM
Acetone - Acetone - Aceton - Acetone - Acétone - Acetone	🔴	🟢	🔴	🟢	🔴
Acetylene - Acetilene - Ethin - Acétylène - Acetileno - Acetileno	🟢	🟢	🔴	🟢	🟢
Argon	🟢	🟢	🔴	🟢	🟢
Benzene - Benzene - Benzol - Benzène - Benceno - Benzeno	🟢	🟢	🔴	🔴	🔴
Butane - Butano - n-Butan - Butane - Butano - Butano	🟢	🟢	🔴	🔴	🟢
Carbon dioxide dry (gas) - Anidride carbonica - Kohlendioxid trocken - dioxyde de carbone à sec - dióxido de carbono seco	🟢	🟢	🟢	🟢	🟢
Carbon dioxide dry (liquid) - Anidride carbonica - Kohlendioxid trocken - dioxyde de carbone à sec - dióxido de carbono seco	🟢	🟢	🔴	🔴	🔴
Carbon disulfide - Solfuro di carbonio - Kohlenstoffdisulfid - Disulfure de carbone - Sulfuro de carbono - Dissulfeto de carbono	🟢	🟢	🔴	🔴	🔴
Chloroform (100%) - Cloroformio - Chloroform - Chloroforme - Cloroformo - Clorofórmio	🟢	🟢	🔴	🔴	🔴
Diesel fuel	🟢	🟢	🟢	🔴	🟢
Helium - Elio - Helium - Hélium - Helio - Hélio	🟢	🟢	🟢	🔴	🟢
Ethane - Etano - Ethan - Éthane - Etano - Etano	🟢	🟢	🟢	🔴	🟢
Ethanol - Etanolo - Ethanol - Éthanol - Etanol - Etanol	🟢	🟢	🔴	🔴	🟡
Ethyl acetate - Acetato di etile - Essigsäureethylester - Acétate d'éthyle - Etanoato de etilo - Acetato de etila	🟢	🟢	🔴	🔴	🔴
Ethyl chloride - Cloruro di etile - Ethyl-Chlorid - Chlorure d'éthyle - Cloruro de etilo - Cloreto de etilo	🟢	🟢	🟢	🟢	🟢
Ethylene glycol - Glicole etilenico - Ethylenglykol - Éthylène glycol - Glicol de etileno - Etileno glicol	🟢	🟢	🟢	🟢	🟢
Formaldehyde (100%) - Formaldeide - Formaldehyd - Formaldéhyde - Formaldehído - Formaldeído	🟢	🟢	🔴	🟢	🔴
Freon	🟢	🟢	🟡	🟡	🟡
Glycerine - Glicerina - Glyzerin - Glycérine - Glicerina - Glicerina	🟢	🟢	🟢	🟢	🟢
Heptane - Eptano - Heptan - Heptane - Heptano - Heptano	🟢	🟢	🟢	🔴	🟢
Hexane - Esano - Hexan - Hexane - Hexano - Hexano	🟢	🟢	🟢	🔴	🟢
Hydrogen - Idrogeno - Wasserstoff - Hydrogène - Hidrógeno - Hidrogénio	🟢	🟢	🟢	🟢	🟢
Hydrogen peroxide - Acqua Ossigenata - Wasserstoff-Peroxid - Peroxyde d'hydrogène - Peróxido de hidrógeno - Peróxido de hidrogênio	🟡	🟢	🔴	🟡	🟢
Isobutane - Isobutano - Isobutan - Isobutane - Isobutano - Isobutano	🟢	🟢	🟢	🔴	🟢
Isopentane - Isopentano - Isopentane - Isopentane - Isopentano - Isopentano	🟢	🟢	🟢	🔴	🟢
Methane - Metano - Methan - Méthane - Metano - Metano	🟢	🟢	🟢	🔴	🟢
Methanol - Metanolo - Methanol - Méthanol - Metanol - Metanol	🟢	🟢	🟢	🟢	🔴
Methyl chloride - Clorometano - Chlormethan - Chlorométhane - Clorometano - Clorometano	🟢	🟢	🔴	🔴	🟢
Mineral oil - Olio minerale - Mineralöl - Huile minérale - Aceite mineral - Óleo mineral	🟢	🟢	🟢	🔴	🟢
Neon	🟢	🟢	🟢	🔴	🟢
Nitrobenzene - Nitrobenzene - Nitrobenzol - Nitrobenzène - Nitrobenceno - Nitrobenzeno	🟢	🟢	🔴	🔴	🟢
Nitrogen - Azoto - Stickstoff - Azote - Nitrógeno - Nitrogênio	🟢	🟢	🟢	🟢	🟢
Oxigen - Ossigeno - Sauerstoff - Oxygène - Oxígeno - Oxigênio	🟢	🟢	🟡	🟡	🟢
Pentane - Pentano - Pentan - Pentane - Pentano - Pentano	🟢	🟢	🟢	🔴	🟢
Petrol - Benzina - Benzin - Essence - Gasolina - Gasolina	🟢	🟢	🔴	🔴	🟢
Propane (LPG) - Propano (GPL) - Propan (LPG) - Propane (GPL) - Propano (GLP) - Propano (GPL)	🟢	🟢	🟢	🔴	🟢
Propyl Alcohol - Alcool Propilico - Propyl-Alkohol - Alcool Propylique - Alcohol Propílico - Álcool propílico	🟢	🟢	🟢	🟢	🟢
Toluene - Toluene - Toluol - Toluène - Tolueno - Tolueno	🟢	🟢	🔴	🔴	🟢
Trichlorethylene dry - Trielina - Trichlorethen - Trichloréthylène - Tricloroetileno - Tricloroetileno	🟡	🟢	🔴	🔴	🟢
Vinegar - Aceto - Essig - Vinaigre - Vinagre - Vinagre	🔴	🟢	🔴	🟢	🟢
Water demineralized - Acqua demineralizzata - Demineralisiertes Wasser - Eau purifiée - Agua desionizada - Água deionização	🟢	🟢	🟢	🟢	🟢
Water (Hard) - Acqua dura - Hartes Wasser - Eau dure - Agua dura - Água dura	🟢	🟢	🟢	🟢	🟢
Water (Hot <75°C) - Acqua calda - Heißes Wasser - Eau chaude - Agua caliente - Água quente	🟢	🟢	🟢	🟢	🟢
Water (Hot and steam <140°C) - Vapore e acqua calda - Dampf und Heißwasser - Vapeur et eau chaude - Vapor y agua caliente - Vapor e água quente	🟢	🟢	🔴	🟢	🟡
Water with glycol - Acqua con glicole - Wasser mit Glykol - Eau avec glycol - Agua con glicol - Água com glicol	🟢	🟢	🟢	🟢	🟢
Xylene - Xilene - Xylole - Xylène - Xileno - Xilene	🟢	🟢	🔴	🔴	🟢

LEGEND:

- 🟢 **COMPATIBLE -** COMPATIBILE - KOMPATIBEL - COMPATIBLE - COMPATIBLE - COMPATÍVEL
- 🔴 **INCOMPATIBLE -** INCOMPATIBILE - UNVEREINBAR - INCOMPATIBLE - INCOMPATIBLE - INCOMPATÍVE
- 🟡 **ASK TO TECHNICAL DEPARTMENT -** CHIEDERE ALL'UFFICIO TECNICO - KONTAKTIEREN SIE UNS - VEUILLEZ NOUS CONSULTER - CONTACTAR EL DEPARTIMENTO TÉCNICO - CONSULTE O DEPARTAMENTO TÉCNICO

89

AIGNEP

AIGNEP SPA
Via Don G. Bazzoli - 34
25070 Bione (BS)
ITALY

T: +39 0365 896626
F: +39 0365 896561

aignep.it@aignep.com

AIGNEP USA LLC
7121 Loblolly Pine Blvd
Fairview, TN 37062
U.S.A.

T: +1 615 771 6650
F: +1 615 771 0926

aignep.usa@aignep.com

AIGNEP LATAM
SEDE:
Calle 15 N 27-78 Local 2
Sec. Paloquemao - 111411
Bogota
COLOMBIA

T: +57 1 37 52 50 1
T: +57 1 37 52 50 8

SUCURSAL:
Calle 6 SUR 52-80 Local 19
Cc. El Rodeo - 0520024 Medellìn
COLOMBIA

T: +57 4 58 70 90 1

aignep.latam@aignep.com

AIGNEP IBERICA SA
Pol. Ind. el Tortuguer "Can Prat"
Naves 23 y 24 08691
Monistrol de Montserrat - Barcelona
SPAIN

T: +34 93 828 47 36
F: +34 93 828 44 32

aignep.es@aignep.com

AIGNEP AG
Industriestrasse 22A
2545 Selzach
SWITZERLAND

T: +41 32 342 09 09
F: +41 32 342 09 11

aignep.ch@aignep.com

AIGNEP DO BRASIL COMERCIO DE COMPONENTES PARA AUTOMAÇÃO LTDA
Rua Campos Mello, 185
Vila Mathias - 11015-011 - Santos/SP
BRASIL

T: +55 13 2138 4049
F: +55 13 2138 4052

aignep.br@aignep.com

AIGNEP FRANCE SARL
2, Avenue des Amèthystes
44338 Nantes Cedex 3
FRANCE

T: +33 02 72 24 26 50
F: +33 02 72 24 26 51

aignep.fr@aignep.com

www.aignep.com

Aignep si riserva il diritto di variare modelli e ingombri senza preavviso.
Aignep reserves the right to vary models and dimensions without notice.
Aignep behält sich das Recht vor, Daten ohne Ankündigung zu ändern.
Aignep se réserve le droit de modifier les données sans préavis.
Aignep se reserva el derecho de modificar modelos y dimensiones sin previo aviso.
Aignep reserva-se o direito de alterar os modelos e dimensões sem prévio aviso.

Aggiornamento - *Updated - Stand - Mise a jour - Actualización - Atualização:* 01/2018