Serie Actuators

Cilindro a Cartuccia
Cartridge Cylinders
Einschraubzylinder
Vérins cartouche
Cilindros de cartucho
Cilindro Plug

Ø 6-16 mm

Serie CA - CAF
Pag. 18.5 - 18.7

MiniCilindri
MiniCylinders
Minizylinder
Mini-vérins
Minicilindros
Mini-cilindros

ISO 6432 - Ø 8-25 mm

Serie Mini
Pag. 18.8 - 18.20

MiniCilindri Inox
MiniCylinders Inox
Minizylinder Inox
Mini-vérins inox
Minicilindros Inox
Mini-cilindros Inox

ISO 6432 - Ø 16-25 mm

Serie Mini Inox
Pag. 18.21 - 18.25

Cilindro A95
Cilindros A95
Zylinder A95
Vérins A95
Cilindros A95
Cilindros A95

Ø 32-63 mm

Serie A95
Pag. 18.26 - 18.35

Cilindri Compatti
Compact Cylinder
Kompaktzylinder
Vérins compacts
Cilindros Compactos
Cilindros Compactos

Ø 12-100 mm

Serie Q
Pag. 18.36 - 18.48

Cilindri Corsa Breve
Short Stroke Cylinders
Kurzhubzylinder
Vérins à faible course
Cilindros Carrera Corta
Cilindros de curso Reduzido

Ø 12-100 mm

Serie B
Pag. 18.49 - 18.62

Cilindro
Cylinder
Zylinder
Vérins
Cilindros
Cilindros

ISO 15552 - Ø 32-125 mm

Serie X
Pag. 18.65 - 18.72

Cilindro
Cylinder
Zylinder
Vérins
Cilindros
Cilindros

ISO 6431 - Ø 32-320 mm

Serie E
Pag. 18.73 - 18.78

Cilindro INOX
Cylinder INOX
Zylinder INOX
Vérins INOX
Cilindros INOX
Cilindros INOX

ISO 15552 - Ø 32-125 mm

Serie V
Pag. 18.79 - 18.83

Cilindro Steli Gemellati
Twin piston rod Cylinders
Twin Kolbenstange Zylinder
Vérins à deux tiges
Cilindros de vástagos gemelos
Cilindro de haste dupla

ISO 15552 - Ø 32-100 mm

Serie NHA
Pag. 18.84 - 18.90

Cilindri Compatti
Compact Cylinder
Kompaktzylinder
Vérins compacts
Cilindros Compactos
Cilindros Compactos

ISO 21287 - Ø 20-100 mm

Serie W
Pag. 18.91 - 18.100

Cilindri Compatti
Compact Cylinder
Kompaktzylinder
Vérins compacts
Cilindros Compactos
Cilindros Compactos

Ø 125-250 mm

Serie P
Pag. 18.101 - 18.104

Accessori per Cilindri
Accessories for Cylinders
Befestigungselemente für Zylinder
Accessoires pour Vérins
Accesorios para Cilindros
Accesorios para Cilindros

ISO 6431 - ISO 15552 - ISO 21287

Pag. 18.105 - 18.116

Unità di Guida
Guide Units
Führungseinheiten
Unités de guidage
Unidades de Guiado
Guia para cilindros

ISO 15552 - Ø 12-25 mm
ISO 6431 VDMA - Ø 32-100 mm

Pag. 18.117 - 18.126

Cilindri con guida integrata
Double-acting magnetic twin-guide cylinders
Zylinder mit integrierter führung
Vérins avec guide intégré
Cilindros con vástagos paralelos
Cilindros com haste dupla

Serie CG01 - CG02
Pag. 18.127 - 18.137

Cilindro con tavola di scorrimento
Slide cylinder
Zylinder mit Schiebetisch
Vérin avec table linéaire
Cilindros guiados con mesa de deslizamiento
Cilindros com mesa deslizante

SHOCK ABSORBER

Serie CG04
Pag. 18.138 - 18.149

Cilindri Senza Stelo
Rodless Cylinder
Kolbenstangenlose Zylinder
Vérins Sans Tige
Cilindro Neumático sin vástago
Cilindro Pneumático sem haste

Serie R
Pag. 18.151 - 18.173

Cilindri Rotanti
Rotary cylinders ISO 15552
Drehzylinder ISO 15552
Vérins rotatifs ISO 15552
Cilindros rotativos ISO 15552
Cilindros rotativos ISO 15552

Serie XR - RT01 - RT03S
Pag. 18.174 - 18.192

Pinze pneumatiche
Pneumatic gripper
Pneumatische greifer
Pince pneumatique
Pinza neumática
Garra pneumática

Serie GR01F/GR02F/GR03F GR04F/GR05F
Pag. 18.193 - 18.218

Sensori
Sensors
Sensoren
Capteurs
Sensores
Sensores

Pag. 18.220 - 18.231

Aignep si riserva il diritto di variare modelli e ingombri senza preavviso - *Aignep reserves the right to vary models and dimensions without notice - Aignep behält sich das Recht vor, Daten ohne Ankündigung zu ändern*
Aignep se réserve le droit de modifier les données sans préavis - Aignep se reserva el derecho de modificar modelos y dimensiones sin previo aviso - Aignep reserva-se o direito de alterar os modelos e dimensões sem prévio aviso

ATTUATORI PNEUMATICI

PNEUMATIC ACTUATORS

PNEUMATISCHE ANTRIEBE

ACTIONNEURS PNEUMATIQUES

ACTUADORES NEUMÁTICOS

ATUADORES PNEUMÁTICOS

Serie Actuators

PA

AIGNEP

IT

Le gamme di attuatori pneumatici Aignep, sono il frutto dell'esperienza produttiva e dei massicci investimenti fatti in ricerca e sviluppo.

Il costante studio delle soluzioni, dei materiali e tecnologie, legate alle esigenze reali e crescenti dei clienti in tutto il mondo consentono ad Aignep di poter offrire soluzioni vincenti ed altamente performanti.

A semplice o doppio effetto, in alluminio o in acciaio inox, nel rispetto di tutte le normative internazionali la gamma proposta consente di affrontare ogni applicazione, dalle più semplici alle più complesse.

Cilindri ATEX:

- Ɛx II 2 GD c T6 -20°C<Tamb<80°C

GB

Pneumatic actuators is the result of the manufacturing experience of Aignep and major investements toward innovation.

The continuous research for solutions, materials and technologies satisfy the most demanding and specific needs.

Large range of standards: cartridge, compact, mini ISO 6432, ISO 15552, ISO 21287, large bore, rotary etc.

Mainly available in single or double acting, magnetic, cushion, double rods, etc..

Actuators ATEX:

- Ɛx II 2 GD c T6 -20°C<Tamb<80°C

DE

Die pneumatischen Antriebe von Aignep sind das Ergebnis grosser Erfahrung in der Herstellung und hohen Investitionen in Forschung und Entwicklung.

Die kontinuierliche Forschung nach Lösungen, Materialien und Technologien bietet Antworten auf die meistgeforderten und spezifischen Bedürfnisse.

Grosse Standard-Auswahl: Patrone, kompakt, Mini ISO 6432, ISO 15552, ISO 21287, grosse Bohrung, Drehbar etc. Hauptsächlich einfach- oder doppeltwirkend, magnetisch, Dämpfung, durchgehender Kolben, etc ..

Antriebe ATEX:

- Ɛx II 2 GD c T6 -20°C<Tamb<80°C

Principali vantaggi

- **Conformità alle norme di riferimento internazionali**
- **Tenute in PU alta scorrevolezza e durata**
- **20 tipologie differenti, lineari, senza stelo, guidati**
- **Versioni alta temperatura e basso attrito**
- **Differenti materiali costruttivi**
- **Versioni Custom e speciali**
- **ATEX di serie**
- **Disponibilità immediata**

Main advantages

- *International Standards Conformity*
- *PU seal low fiction and long lasting*
- *Wide range*
- *High temperature version on demand*
- *Wide selection of materials*
- *Customized or Special version*
- *ATEX certified*
- *Immediate delivery*

Hauptvorteile

- *Konform mit internationalen Standards*
- *PU-Dichtung glatt und langlebig*
- *Grosse Auswahl*
- *Hochtemperaturausführung auf Anfrage*
- *Grosse Auswahl verschiedener Materialien*
- *Kunden- oder Sonderausführungen*
- *ATEX zertifiziert*
- *Sofortige Lieferung*

Applicazioni

- **Automazione Pneumatica, Robotica e manipolazione**
- **Automotive Process**
- **Industria tessile, imballaggio, farmaceutica, pesante**
- **Food Process**
- **ATEX Zone**

Applications

- *Pneumatic Automation, Robotics, Handling*
- *Automotive Process*
- *Textile, Packaging, Heavy Duty*
- *Food Process*
- *ATEX Zone*

Anwendungen

- *Pneumatische Automation, Robotik, Handling*
- *Automobil Prozess*
- *Textil-, Verpackungs-, Schwerlast-Industrie*
- *Lebensmittel Prozess*
- *ATEX Bereich*

FR

La gamme des vérins pneumatiques est le fruit de l'expérience d'Aignep tant coté fabrication qu'innovation.

Toujours soucieux de développer et d'apporter des solutions pour répondre aux besoins les plus exigeants et spécifiques. Large gamme de produits standards: vérins cartouche, compact, mini suivant ISO 6432, ISO 15552, ISO 21287 etc.

En simple ou double effet, en aluminium ou en acier inoxydable, en conformité avec toutes les normes internationales, permet de faire face à toutes les utilisations, de la plus simple à la plus complexe.

Vérins ATEX:

- Ex II 2 GD c T6 -20°C<Tamb<80°C

Principaux avantages

- *Conformes aux normes internationales*
- *Joint PU faible friction et longue durée de vie*
- *Large gamme*
- *Version haute température sur demande*
- *Large choix de matériaux*
- *Versions spéciales sur demande*
- *Certifié ATEX*
- *Livraison immédiate*

Applications

- *Automatisme Pneumatiques, Robotique, Manutention*
- *Process Automobile*
- *Textile, Heavy Duty*
- *Process alimentaire*
- *Zone ATEX*

ES

La gama de actuadores neumáticos Aignep, son el fruto de la experiencia productiva y de las masivas inversiones realizadas en investigación y desarrollo.

El constante estudio de las soluciones, materiales y tecnologías, combinadas con las exigencias reales y crecientes de los clientes de todo el mundo permiten a Aignep de poder ofrecer soluciones ganadoras y de alto rendimiento.

De simple y doble efecto, en aluminio o en acero inox, respetando todas las normativas internacionales la gama propuesta permite afrontar cada aplicación, de las más simples a las más complexas.

Actuadores ATEX:

- Ex II 2 GD c T6 -20°C<Tamb<80°C

Principales ventajas

- *Conformidad a las normad de referencia internacional*
- *Juntas en PU baja fricción y alta duración*
- *20 tipologías diferentes, lineales, sin vástago, guiados*
- *Versiones para alta temperatura y bajo rozamiento*
- *Diferentes materiales constructivos*
- *Versiones Standard y especiales*
- *ATEX de serie*
- *Disponibilidad inmediata*

Aplicaciones

- *Automatización neumática, Robótica y manipulación*
- *Procesos de automoción*
- *Industria textil, embalaje, farmacéutica y pesada*
- *Alimentaria*
- *Zona ATEX*

PT

Os cilindros pneumáticos são o resultado da experiência de produção da Aignep, além de serem seu maior investimento em busca da inovação.

As contínuas pesquisas em soçuções, materiais e tecnologias satisfazem as mais severas e específicas necessidades de automação. Um grande range de modelos: cilindros cartucho, compactos, mini ISO 6432, ISO 15552, ISO 21287, large bore, rotativos etc.

Principalmente disponíveis em simples ou dupla ação, magnético, com amortecimento pneumático, haste passante, etc.

Cilindros ATEX:

- Ex II 2 GD c T6 -20°C<Tamb<80°C

Principais vantagens

- *Conformidade com Padrões Iternacionais*
- *Alta durabilidade e baixo atrito nas vedações de PU*
- *Grande range de opções*
- *Versões para Altas Temperaturas sob demanda*
- *Grande variação de materiais*
- *Versões customizadas ou especiais*
- *Certificação ATEX padrão*
- *Entrega imediata*

Aplicações

- *Automação Pneumática, Robótica, Manipulação*
- *Processos Automotivos*
- *Têxtil, Embalagem, Heavy Duty*
- *Processos Alimentícios*
- *Aprovação ATEX*

SERIE B - CILINDRI CORSA BREVE

SHORT STROKE CYLINDERS
KURZHUBZYLINDER
VÉRINS À FAIBLE COURSE
CILINDROS CARRERA CORTA
CILINDROS DE CURSO REDUZIDO

CARATTERISTICHE TECNICHE
TECHNICAL CHARACTERISTICS
TECHNISCHE ANGABEN
CARACTÉRISTIQUES TECHNIQUES
CARACTERÍSTICAS TÉCNICAS
CARACTERÍSTICAS TÉCNICAS

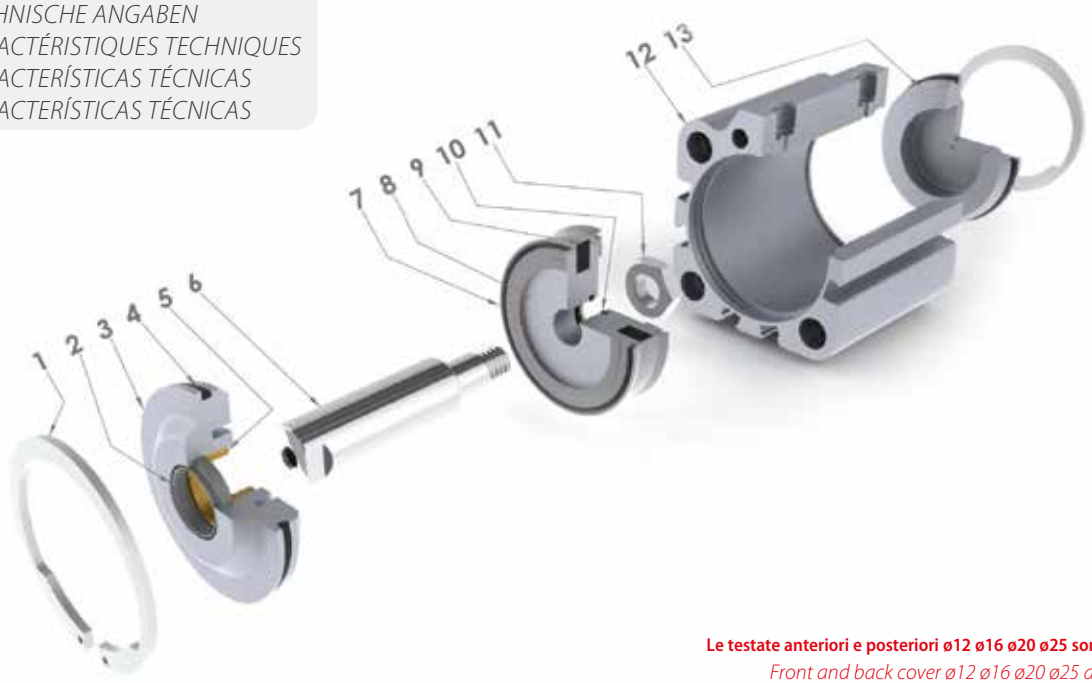

Le testate anteriori e posteriori ø12 ø16 ø20 ø25 sono in ottone giallo.
Front and back cover ø12 ø16 ø20 ø25 are made in brass.
Die zylinderköpfe und deckel ø12 ø16 ø20 ø25 sind aus messing.
Les flasques avant et arriére ø12 ø16 ø20 ø25 sont en laiton.
Las tapas anterior y posterior ø12 ø16 ø20 ø25 son en latón natural.
Os cabeçotes frontal e traseiro para os diâmetros de ø12 ø16 ø20 ø25 são feitos em latão.

Materiali e Componenti — IT
1 Seeger in acciaio
2 Guarnizione asta in poliuretano
3 Testata anteriore in alluminio anodizzato
4 Guarnizioni in NBR
5 Bronzina in bronzo sinterizzato
6 Asta pistone acciaio cromato (AISI 303 da 12 a 25) (C40 da 32 a 100)
7 Guarnizione pistone in poliuretano
8 Pistone in alluminio
9 Magnete in plastoferrite
10 O-Ring in NBR
11 Dado pistone in acciaio zincato
12 Camicia cilindro in alluminio anodizzato
13 Testata posteriore in alluminio anodizzato

Component Parts and Materials — GB
1 Steel Seeger
2 Polyurethane Rod Seal
3 Anodised aluminium Front cover
4 NBR Seals
5 Sintered bronze Bearing
6 Chrome steel Piston rod (AISI 303 from 12 to 25)(C40 from 32 to 100)
7 Polyurethane Piston Seal
8 Aluminium Piston
9 Plastoferrite Magnet
10 O-Ring in NBR
11 Zinc-plated steel Piston Nut
12 Anodised aluminium Cylinder shape body
13 Anodised aluminium Back cover

Komponenten und Materialien — DE
1 Seegerring aus Stahl
2 Kolbenstangendichtung aus Polyurethan
3 Zylinderdeckel Aluminium eloxiert
4 Dichtung aus NBR
5 Gleitlager Sinterbronze
6 Kolbenstange Stahl verchromt (AISI 303 von 12 bis 25) (C40 von 32 bis 100)
7 Kolbendichtung aus Polyurethan
8 Kolben Aluminium
9 Magnetring Plastoferrit
10 O-Ring Dichtung aus NBR
11 Kolbenmutter Stahl verzinkt
12 Zylinderrohr Aluminium eloxiert
13 Zylinderdeckel Aluminium eloxiert

Matériaux et Composants — FR
1 Circlips en acier
2 Joint de tige en polyuréthane
3 Flasque en aluminium anodisé
4 Joint en NBR
5 Palier en bronze fritté
6 Tige de piston en acier chromé (AISI 303 de 12 à 25)(C40 de 32 à 100)
7 Joint de piston en polyuréthane
8 Piston en aluminium
9 Bague magnétique en plastoferrite
10 Joint torique en NBR
11 Ecrou de piston en acier galvanisé
12 Corps en aluminium anodisé
13 Flasque en aluminim anodisé

Materiales y componentes — ES
1 Seeger en acero
2 Junta vástago en poliuretano
3 Tapa anterior en aluminio anodizado
4 Juntas en NBR
5 Cojinete en bronce sinterizado
6 Vástago pistón acero cromado (AISI 303 de 12 a 25) (C40 de 32 a 100)
7 Junta pistón en poliuretano
8 Pistón en aluminio
9 Magnete en plastoferrita
10 Junta tórica en NBR
11 Tuerca pistón en acero zincado
12 Camisa cilindro en aluminio anodizado
13 Tapa posterior en aluminio anodizado

Materiais e Componentes — PT
1 Anel de retanção tipo Seeger em Aço
2 Vedação da haste em poliuretano
3 Cabeçote frontal em alumínio anodizado
4 Vedações em NBR
5 Bucha do cabeçote em bronze sinterizado
6 Haste do cilindro em Aço Cromado (AISI 303 da 12 a 25) (C40 da 32 a 100)
7 Vedação do êmbolo em poliuretano
8 Êmbolo em alumínio
9 Imã em plastoferrite
10 O-ring em NBR
11 Porca do êmbolo em Aço Zincado
12 Camisa do cilindro em alumínio anodizado
13 Cabeçote traseiro em alumínio anodizado

Norma di Riferimento

Reference standard
Entspricht der Norm
Norme de référence
Normativa de referencia
Norma de referência

1907/2006 REACH
2011/65/CE RoHS
SILICON FREE
ATEX 2014/34/UE

Pressioni

Pressures
Druckbereich
Pressions
Presiones
Pressões

1 bar (0.1 MPa)
10 bar (1 MPa)

Temperature

Temperatures
Temperatur
Températures
Temperaturas
Temperaturas

0 °C (-20 °C con aria secca)
(-20 °C with dry air)
(-20 °C mit trockener Luft)
(-20 °C avec air sec)
(-20 °C con aire seco)
(-20 °C com ar seco)

+ 80 °C

Fluidi compatibili

Aria compressa filtrata lubrificata e non lubrificata.

Fluids
Filtered and lubricated compressed air as well as non lubricated air.

Geeignete Medien
Filtered and lubricated compressed air as well as non lubricated air.

Fluides compatibles
Air comprimé filtré, lubrifié ou non lubrifié.

Fluidos compatibles
Aire comprimido filtrado lubricado y no lubricado.

Fluidos compatíveis
Ar comprimido filtrado e lubrificado ou não lubrificado.

Funzionamento

Semplice e Doppio effetto magnetico.
Stelo singolo e passante magnetico.
Antirotazione magnetico.

Functioning
Single and Double-acting magnetic.
Single or through piston rod magnetic.
Antirotation magnetic.

Funktion
Einfach- und doppeltwirkend Magnetisch.
Einseitig oder durchgehende Kolbenstange.
Verdrehgesichert.

Exécutions
Simple ou double effet Magnétique.
Tige de piston simple ou traversante.
Antirotation Magnétique.

Funcionamiento
Simple y doble efecto magnético.
Vástago simple o pasante magnético.
Antirotación magnético.

Funcionamento
Simples e Dupla Ação Magnético.
Haste Simples ou Passante Magnético.
Anti-Giro Magnético.

Alesaggi

Bores
Durchmesser
Diamètres
Diámetros
Diâmetros

from 12 to 100 mm

Corse Standard

Standard Strokes
Standardhub
Courses standards
Carreras Standard
Cursos Padrão

from 5 to 100 mm

Norma di Riferimento

Reference standard
Entspricht der Norm
Norme de référence
Normativa de referencia
Norma de referência

UNITOP — **from 20 to 25 mm**

ISO 15552 — **from 32 to 100 mm**

Sensori consigliati

Sensors recommended
Empfohlene Sensoren
Capteurs recommandés
Sensores recomendados
Sensores aconselhados

DT

FORZE E CONSUMI
FORCES AND CONSUMPTIONS
KRÄFTE UND LUFTVERBRAUCH
FORCES ET CONSOMMATIONS D'AIR
FUERZAS Y CONSUMOS
FORÇAS E CONSUMOS

Forze di spinta e tiro - *Thrust and traction forces - Schub-und zugkräfte - Force de poussée et de traction - Fuerza de empuje y tracción - Força de avanço e recuo.*

Cilindro *Cylinder Zyliner Vérins Cilindro Cilindro*	**Stelo** *Rod Stange Tige Vástago Haste*	**Superficie utile** *Working Surface Arbeitsfläche Surface de travail Superfície útil Superfície útil*	**Pressione di lavoro** *Operating pressure Betriebsdruck Pression de service Presión de trabajo Pressão de operação*									
Ø	**Ø**	**mm²**	**bar**									
			1	2	3	4	5	6	7	8	9	10
			Forza sviluppata *Output force Zylinderkraft Force du vérin Fuerza desarrollada Força desenvolvida* **N**									
12	6	S = 113	10	20	30	40	50	60	70	80	90	100
		T = 85	7,5	15	22	30	37	45	52	60	68	75
16	8	S = 200	18	35	53	70	90	105	125	145	160	180
		T = 150	13	26	40	53	65	80	95	105	120	130
20	10	S = 314	28	55	85	110	140	170	195	220	250	280
		T = 235	21	42	60	85	105	125	150	170	190	210
25	10	S = 490	44	88	132	176	220	264	308	352	396	440
		T = 412	36	72	108	144	180	216	252	288	324	360
32	12	S = 804	72	144	216	288	360	432	504	576	648	720
		T = 691	62	124	186	248	310	372	434	496	558	620
40	12	S = 1257	110	220	330	440	550	660	770	880	990	1100
		T = 1144	100	200	300	400	500	600	700	800	900	1000
50	16	S = 1963	175	350	525	700	875	1050	1225	1400	1575	1750
		T = 1762	155	310	465	620	775	930	1085	1240	1395	1550
63	16	S = 3117	280	560	840	1120	1400	1680	1960	2240	2520	2800
		T = 2916	260	520	780	1040	1300	1560	1820	2080	2340	2600
80	20	S = 5027	450	900	1350	1800	2250	2700	3150	3600	4050	4500
		T = 4712	420	840	1260	1680	2100	2520	2940	3360	3780	4200
100	25	S = 7854	700	1400	2100	2800	3500	4200	4900	5650	6360	7000
		T = 7363	660	1320	1980	2640	3300	3960	4620	5280	5940	6600

S Spinta *Thrust Schub Poussée Empuje Avanço*

T Trazione *Traction Zugkraft Traction Tracción Recuo*

Forze della molla *- Spring traction forces - Federkraft - Force du ressort - Fuerza del muelle - Força da mola.*

Cilindro *Cylinder* *Zyliner* *Vérins* *Cilindro* *Cilindro*	Carico molla *Load spring* *Federbelastung* *Charge du ressort* *Carga Muelle* *Força da Mola*	Corsa *Stroke* *Hub* *Course* *Carrera* *Curso*				
Ø		5	10	15	20	25
				Forza sviluppata *Output force* *Zylinderkraft* *Force du vérin* *Fuerza desarrollada* *Força desenvolvida* N		
12	R	7,5	6,8	6	5.2	4.5
	C	8	8	8	8	8
16	R	12,3	10,8	9,5	7,8	6,5
	C	13,3	13,3	13,3	13,3	13,3
20	R	15,7	14	12,2	10,4	8,7
	C	17,4	17,4	17,4	17,4	17,4
25	R	19,5	18,5	17,3	16	15
	C	22	22	22	22	22
32	R	27,8	25,3	22,8	20,2	17,7
	C	30	30	30	30	30
40	R	36,4	34	31,7	29,5	27
	C	36	36	36	36	36
50	R	32	30,5	29	27,8	26,5
	C	35	35	35	35	35
63	R	61	58,5	56,3	53,5	51,5
	C	64,8	64,8	64,8	64,8	64,8
80	R	91,3	88	85	82	78,7
	C	94	94	94	94	94
100	R	150	145	140	134	129
	C	156	156	156	156	156

R Carico Molla a Riposo
Load of spring at rest
Feder in Ruhestellung
Ressort en position neutre
Carga Muelle en Reposo
Força da Mola em Repouso

C Carico Molla Compressa
Load of compressed spring
Feder komprimiert
Ressort comprimé
Carga Muelle Comprimido
Força da Mola Comprimida

Consumi cilindro *- Cylinder air consumption - Zylinder Luftverbrauch - Consommation d'air des vérins - Consumo cilindro - Consumo de ar do cilindro.*

Cilindro *Cylinder* *Zyliner* *Vérins* *Cilindro* *Cilindro*	Stelo *Rod* *Stange* *Tige* *Vástago* *Haste*	Superficie utile *Working Surface* *Arbeitsfläche* *Surface de travail* *Superficie útil* *Superfície útil*	Pressione di lavoro *Operating pressure* *Betriebsdruck* *Pression de service* *Presión de trabajo* *Pressão de operação*									
Ø	Ø	mm²	bar									
			1	2	3	4	5	6	7	8	9	10
			Consumo aria per ogni 10 mm di corsa *Air consuption for each 10 mm of stroke* *Luftverbrauch pro 10 mm Hub* *Consommation d'air par 10 mm de course* *Consumo aire para cada 10 mm de carrera* *Consumo de ar para cada 10 mm de curso* Nl									
12	6	S = 113	0,002	0,003	0,005	0,006	0,007	0,008	0,009	0,010	0,011	0,012
		T = 85	0,002	0,003	0,003	0,004	0,005	0,006	0,007	0,008	0,009	0,009
16	8	S = 200	0,004	0,006	0,008	0,010	0,012	0,014	0,016	0,018	0,020	0,022
		T = 150	0,003	0,005	0,006	0,008	0,009	0,011	0,012	0,014	0,015	0,017
20	10	S = 314	0,006	0,009	0,013	0,016	0,019	0,022	0,025	0,028	0,031	0,035
		T = 235	0,005	0,007	0,009	0,012	0,014	0,016	0,019	0,021	0,024	0,026
25	10	S = 490	0,010	0,015	0,020	0,025	0,029	0,034	0,039	0,044	0,049	0,054
		T = 412	0,008	0,012	0,016	0,021	0,025	0,029	0,033	0,037	0,041	0,045
32	12	S = 804	0,016	0,024	0,032	0,040	0,048	0,056	0,064	0,072	0,080	0,088
		T = 691	0,014	0,021	0,028	0,035	0,041	0,048	0,055	0,062	0,069	0,076
40	12	S = 1257	0,025	0,038	0,050	0,063	0,075	0,088	0,101	0,113	0,126	0,138
		T = 1144	0,023	0,034	0,046	0,057	0,069	0,080	0,092	0,103	0,114	0,126
50	16	S = 1963	0,039	0,059	0,079	0,098	0,118	0,137	0,157	0,177	0,196	0,216
		T = 1762	0,035	0,053	0,070	0,088	0,106	0,123	0,141	0,159	0,176	0,194
63	16	S = 3117	0,062	0,094	0,125	0,156	0,187	0,218	0,249	0,281	0,312	0,343
		T = 2916	0,058	0,087	0,117	0,146	0,175	0,204	0,233	0,262	0,292	0,321
80	20	S = 5027	0,101	0,151	0,201	0,251	0,302	0,352	0,402	0,452	0,503	0,553
		T = 4712	0,094	0,141	0,188	0,236	0,283	0,330	0,377	0,424	0,471	0,518
100	25	S = 7854	0,157	0,236	0,314	0,393	0,471	0,550	0,628	0,707	0,785	0,864
		T = 7363	0,147	0,221	0,295	0,368	0,442	0,515	0,589	0,663	0,736	0,810

S Spinta
Thrust
Schub
Poussée
Empuje
Avanço

T Trazione
Traction
Zugkraft
Traction
Tracción
Recuo

Tabella dei codici di ordinazione

Ordering codes
Bestellschlüssel
Code de commande
Tabla de codificación para pedidos
Tabela de codificação para compra

SERIE	Versione *Version* *Ausführung* *Version* *Version* *Versão*	Ø mm	Corsa *Stroke* *Hub* *Course* *Carrera* *Curso* mm
B B		0 1 2	0 0 2 5

▲ **BB** Semplice Effetto Magnetico
Single-Acting Magnetic
Einfachwirkend Magnetisch
Simple Effet Magnétique
Simple Efecto Magnético
Simples Ação Magnético

▲ **BD** Semplice Effetto Magnetico
Molla in spinta
Single-Acting Magnetic - Spring Thrust
Einfachwirkend Magnetisch
Kolben Ausgefahren
Simple Effet Magnétique - Tige Sortie
Simple Efecto Magnético - Muelle en Empuje
Simples Ação Magnético - Avanço Mola

● **BF** Doppio Effetto Magnetico
Double Acting Magnetic
Doppeltwirkend Magnetisch
Double Effet Magnétique
Doble efecto magnético
Dupla Ação Magnético

● **BJ** Doppio Effetto Stelo Passante Magnetico
Double Acting Magnetic With Double Rod End
Doppeltwirkend Durchgehender Kolben Magnetisch
Double Effet Tige Traversante Magnétique
Doble Efecto Vástago pasante Magnético
Dupla Ação Haste Passante Magnético

● **BFA** Doppio Effetto Magnetico Antirotazione
Double Acting Magnetic Antirotation
Doppeltwirkend Magnetisch Verdrehgesichert
Double Effet Magnétique Antirotation
Doble Efecto Magnético Antirotación
Dupla Ação Magnético Anti-Giro

= Standard Stelo femmina
Standard female rod
Standard: Kolbenstange mit IG
Standard: tige avec taraudage
Standard Vástago hembra
Standard haste fêmea

M = Stelo Maschio (NO BFA)
Male rod (NO BFA)
Aussengewinde (NO BFA)
Filetage mâle (NO BFA)
Vástago Macho (NO BFA)
Haste macho (menos modelo BFA)

012
016
020
025
032
040
050
063
080
100

0005
0010
0015
0020
0025
0030
0040
0050
0075
0100

A richiesta corse intermedie o superiori.
Intermediate or higher strokes are available upon request.
Auf Anfrage Zwischenhübe.
Autres courses sur demande.
Bajo demanda carreras intermedias o superiores.
Cursos intermediários ou superiores sob encomenda.

Ø mm	Corse - *Strokes - Hub - Courses - Carreras - Cursos* mm									
	5	10	15	20	25	30	40	50	75	100
12	●▲	●▲	●▲	●▲	●▲	●	●			
16	●▲	●▲	●▲	●▲	●▲	●	●			
20	●▲	●▲	●▲	●▲	●▲	●	●	●		
25	●▲	●▲	●▲	●▲	●▲	●	●	●		
32	●▲	●▲	●▲	●▲	●▲	●▲	●▲	●▲	●	●
40	●▲	●▲	●▲	●▲	●▲	●▲	●▲	●▲	●	●
50	●▲	●▲	●▲	●▲	●▲	●▲	●▲	●▲	●	●
63	●▲	●▲	●▲	●▲	●▲	●▲	●▲	●▲	●	●
80	●▲	●▲	●▲	●▲	●▲	●▲	●▲	●▲	●	●
100	●▲	●▲	●▲	●▲	●▲	●▲	●▲	●▲	●	●

BB

SEMPLICE EFFETTO MAGNETICO
SINGLE-ACTING MAGNETIC
EINFACHWIRKEND MAGNETISCH
SIMPLE EFFET MAGNÉTIQUE
SIMPLE EFECTO MAGNÉTICO
SIMPLES AÇÃO MAGNÉTICO

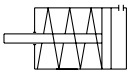

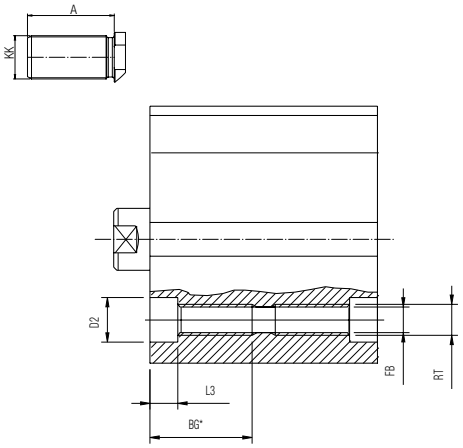

Ø 12-16-20-25

Ø 32-40-50-63-80-100

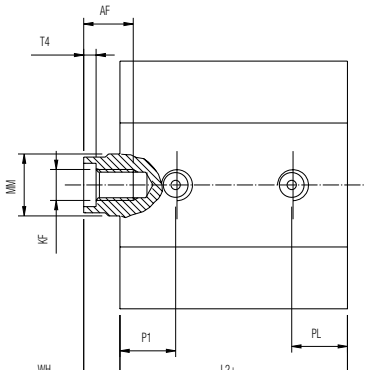

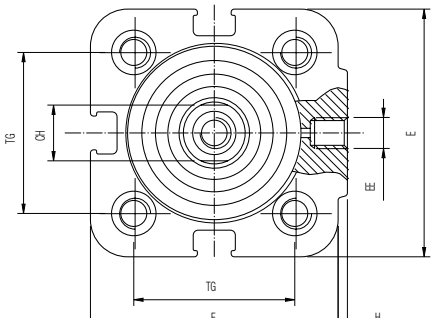

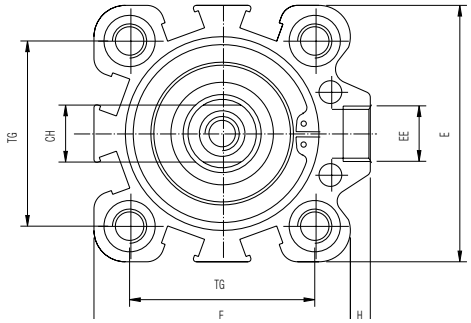

+ = Aggiungere la corsa
Add Stroke
Hinzufügen des hubes
Additionner la course
Añadir la carrera
Adicionar o curso

*** = Per corsa corta filetto passante**
Through threads only on small strokes
Durchgehendes gewinde nur beim kurzzylinder
Filetages traversants seulement pour les faibles courses
Para carrera corta rosca pasante
Para cursos reduzidos rosca passante

Ø	A	KK	AF	RT	BG*	ØD2	E	EE	ØFB	H	KF	L2+	L3	ØMM	P1	PL	T4	TG	WH	ZJ+	CH
12	M6	16	6	M4	12.5	5.5	29	M5	3.3	1	M3	28	3.5	6	7.5	7.5	1.5	18	6	34	5
16	M8	20	8	M4	14.5	5.5	29	M5	3.3	1	M4	30.5	3.5	8	8.5	8.5	2	18	6	36.5	7
20	M10x1,25	22	8	M5	16.5	7.2	36	M5	4.2	1.5	M5	31.5	4.5	10	9	9	2	22	6	37.5	9
25	M10x1,25	22	8	M5	16.5	7.2	40	M5	4.2	1.5	M5	31.5	4.5	10	9	9	2	26	6	37.5	9
32	M10x1,25	22	10	M6	21.7	8.5	45	G1/8	5	3.5	M6	32	5.7	12	10	10	2.8	32.5	7	39	10
40	M10x1,25	22	10	M6	21.7	8.5	52	G1/8	5	5	M6	38.5	5.7	12	11	11	2.8	38	7.2	45.7	10
50	M12x1,25	24	12	M8	22.8	10	63.5	G1/8	6.8	7	M8	39	6.8	16	11	11	3.5	46.5	8.5	47.5	13
63	M12x1,25	24	12	M8	22.8	10	77	G1/8	6.8	7	M8	46	6.8	16	11.5	11.5	3.5	56.5	8	54	13
80	M16x1,5	32	16	M10	25	13	92	G1/8	8.5	10	M10	54	9	20	14	14	4.5	72	11	65	17
100	M20x1,5	40	20	M10	25	13	113	G1/4	8.5	13	M12	65	9	25	17.5	17.5	6	89	12	77	22

BD

SEMPLICE EFFETTO MAGNETICO - MOLLA IN SPINTA

SINGLE-ACTING MAGNETIC - SPRING THRUST
EINFACHWIRKEND MAGNETISCH KOLBEN AUSGEFAHREN
SIMPLE EFFET MAGNÉTIQUE - TIGE SORTIE
SIMPLE EFECTO MAGNÉTICO - MUELLE EN EMPUJE
SIMPLES AÇÃO MAGNÉTICO - AVANÇO MOLA

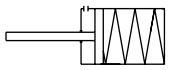

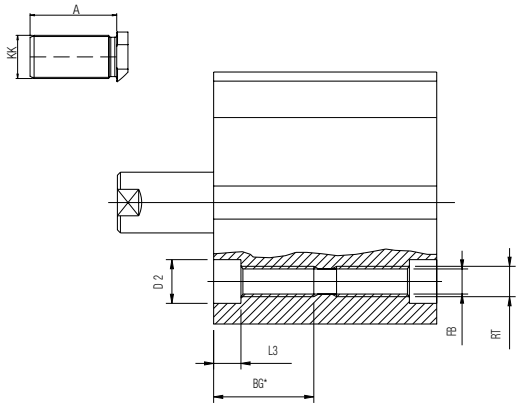

Ø 12-16-20-25

Ø 32-40-50-63-80-100

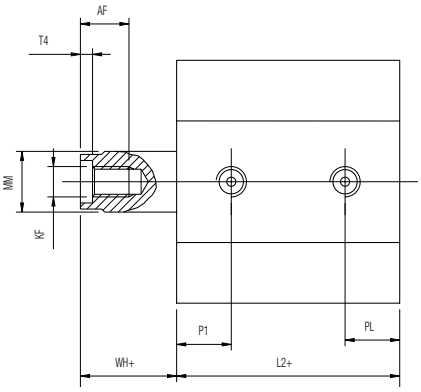

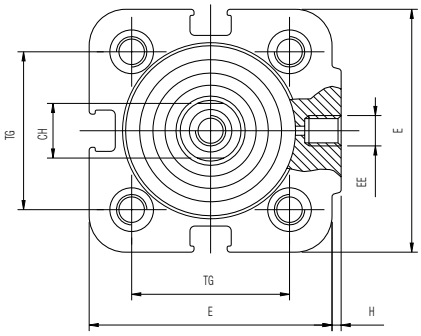

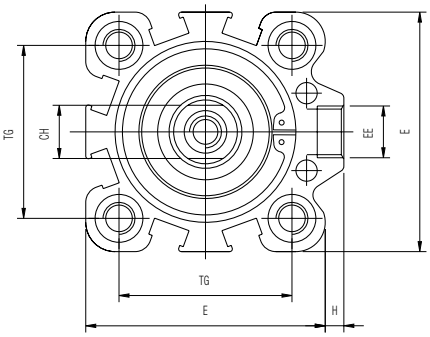

+ = Aggiungere la corsa
Add Stroke
Hinzufügen des hubes
Additionner la course
Añadir la carrera
Adicionar o curso

++ = Aggiungere 2 volte la corsa
Double stroke dimension and add it
Hinzufügen des doppelten hubes
Additionner 2 fois la course
Añadir 2 veces la carrera
Adicionar 2 vezes o curso

*** = Per corsa corta filetto passante**
Through threads only on small strokes
Durchgehendes gewinde nur beim kurzzylinder
Filetages traversants seulement pour les faibles courses
Para carrera corta rosca pasante
Para cursos reduzidos rosca passante

Ø	A	KK	AF	RT	BG*	ØD2	E	EE	ØFB	H	KF	L2+	L3	ØMM	P1	PL	T4	TG	WH+	ZJ++	CH
12	M6	16	6	M4	12.5	5.5	29	M5	3.3	1	M3	28	3.5	6	7.5	7.5	1.5	18	6	34	5
16	M8	20	8	M4	14.5	5.5	29	M5	3.3	1	M4	30.5	3.5	8	8.5	8.5	2	18	6	36.5	7
20	M10x1,25	22	8	M5	16.5	7.2	36	M5	4.2	1.5	M5	31.5	4.5	10	9	9	2	22	6	37.5	9
25	M10x1,25	22	8	M5	16.5	7.2	40	M5	4.2	1.5	M5	31.5	4.5	10	9	9	2	26	6	37.5	9
32	M10x1,25	22	10	M6	21.7	8.5	45	G1/8	5	3.5	M6	32	5.7	12	10	10	2.8	32.5	7	39	10
40	M10x1,25	22	10	M6	21.7	8.5	52	G1/8	5	5	M6	38.5	5.7	12	11	11	2.8	38	7.2	45.7	10
50	M12x1,25	24	12	M8	22.8	10	63.5	G1/8	6.8	7	M8	39	6.8	16	11	11	3.5	46.5	8.5	47.5	13
63	M12x1,25	24	12	M8	22.8	10	77	G1/8	6.8	7	M8	46	6.8	16	11.5	11.5	3.5	56.5	8	54	13
80	M16x1,5	32	16	M10	25	13	92	G1/8	8.5	10	M10	54	9	20	14	14	4.5	72	11	65	17
100	M20x1,5	40	20	M10	25	13	113	G1/4	8.5	13	M12	65	9	25	17.5	17.5	6	89	12	77	22

BF

DOPPIO EFFETTO MAGNETICO
DOUBLE ACTING MAGNETIC
DOPPELTWIRKEND MAGNETISCH
DOUBLE EFFET MAGNÉTIQUE
DOBLE EFECTO MAGNÉTICO
DUPLA AÇÃO MAGNÉTICO

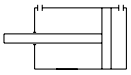

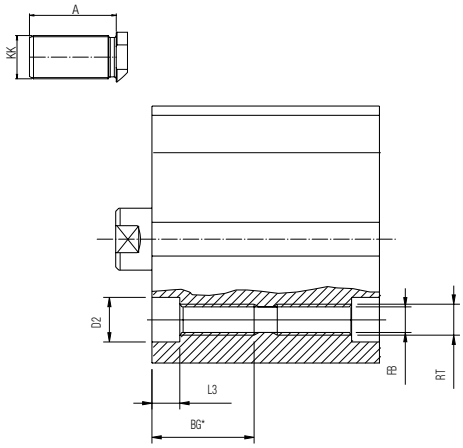

Ø 12-16-20-25

Ø 32-40-50-63-80-100

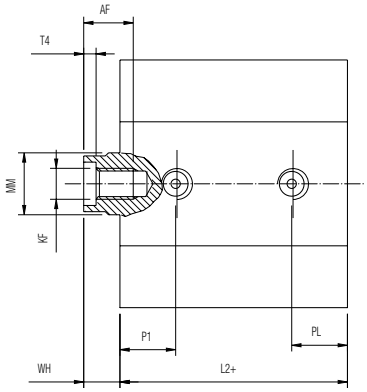

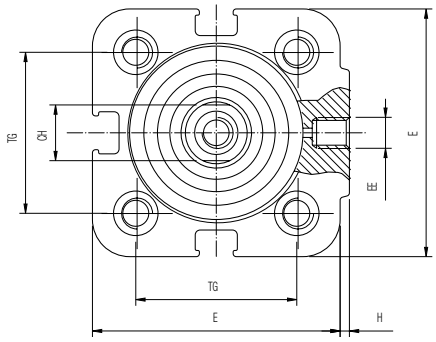

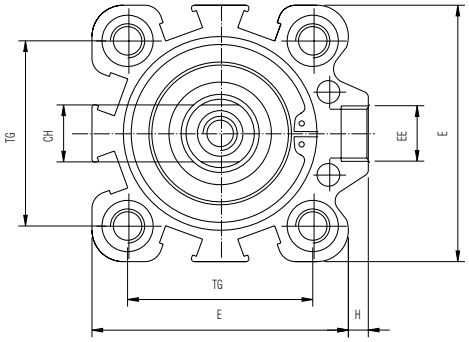

+ = Aggiungere la corsa
Add Stroke
Hinzufügen des hubes
Additionner la course
Añadir la carrera
Adicionar o curso

*** = Per corsa corta filetto passante**
Through threads only on small strokes
Durchgehendes gewinde nur beim kurzzylinder
Filetages traversants seulement pour les faibles courses
Para carrera corta rosca pasante
Para cursos reduzidos rosca passante

Ø	A	KK	AF	RT	BG*	ØD2	E	EE	ØFB	H	KF	L2+	L3	ØMM	P1	PL	T4	TG	WH	ZJ+	CH
12	M6	16	6	M4	12.5	5.5	29	M5	3.3	1	M3	28	3.5	6	7.5	7.5	1.5	18	6	34	5
16	M8	20	8	M4	14.5	5.5	29	M5	3.3	1	M4	30.5	3.5	8	8.5	8.5	2	18	6	36.5	7
20	M10x1,25	22	8	M5	16.5	7.2	36	M5	4.2	1.5	M5	31.5	4.5	10	9	9	2	22	6	37.5	9
25	M10x1,25	22	8	M5	16.5	7.2	40	M5	4.2	1.5	M5	31.5	4.5	10	9	9	2	26	6	37.5	9
32	M10x1,25	22	10	M6	21.7	8.5	45	G1/8	5	3.5	M6	32	5.7	12	10	10	2.8	32.5	7	39	10
40	M10x1,25	22	10	M6	21.7	8.5	52	G1/8	5	5	M6	38.5	5.7	12	11	11	2.8	38	7.2	45.7	10
50	M12x1,25	24	12	M8	22.8	10	63.5	G1/8	6.8	7	M8	39	6.8	16	11	11	3.5	46.5	8.5	47.5	13
63	M12x1,25	24	12	M8	22.8	10	77	G1/8	6.8	7	M8	46	6.8	16	11.5	11.5	3.5	56.5	8	54	13
80	M16x1,5	32	16	M10	25	13	92	G1/8	8.5	10	M10	54	9	20	14	14	4.5	72	11	65	17
100	M20x1,5	40	20	M10	25	13	113	G1/4	8.5	13	M12	65	9	25	17.5	17.5	6	89	12	77	22

BJ

DOPPIO EFFETTO STELO PASSANTE MAGNETICO

DOUBLE ACTING MAGNETIC WITH DOUBLE ROD END
DOPPELTWIRKEND DURCHGEHENDER KOLBEN MAGNETISCH
DOUBLE EFFET TIGE TRAVERSANTE MAGNÉTIQUE
DOBLE EFECTO VÁSTAGO PASANTE MAGNÉTICO
DUPLA AÇÃO HASTE PASSANTE MAGNÉTICO

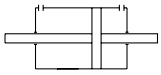

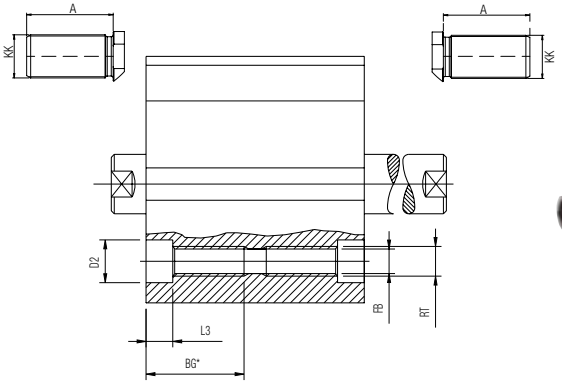

Ø 12-16-20-25

Ø 32-40-50-63-80-100

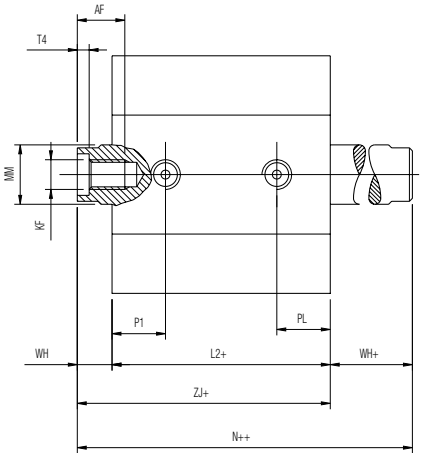

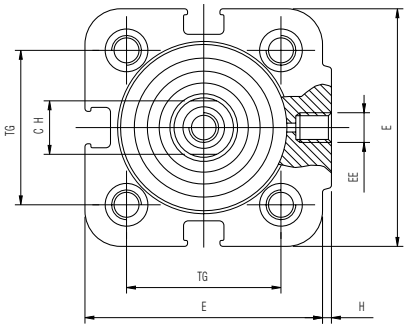

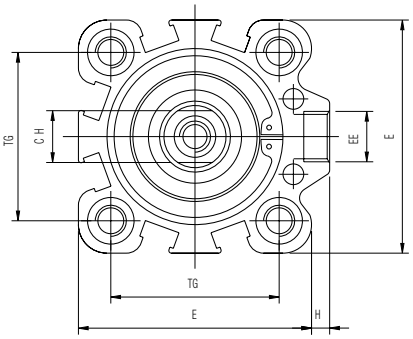

+ = Aggiungere la corsa
Add Stroke
Hinzufügen des hubes
Additionner la course
Añadir la carrera
Adicionar o curso

++ = Aggiungere 2 volte la corsa
Double stroke dimension and add it
Hinzufügen des doppelten hubes
Additionner 2 fois la course
Añadir 2 veces la carrera
Adicionar 2 vezes o curso

*** = Per corsa corta filetto passante**
Through threads only on small strokes
Durchgehendes gewinde nur beim kurzzylinder
Filetages traversants seulement pour les faibles courses
Para carrera corta rosca pasante
Para cursos reduzidos rosca passante

Ø	A	KK	AF	RT	BG*	ØD2	E	EE	ØFB	H	KF	CH	L2	L3	ØMM	P1	PL	T4	TG	N++	WH/WH+	ZJ+
12	M6	16	6	M4	12.5	5.5	29	M5	3.3	1	M3	5	28	3.5	6	7.5	7.5	1.5	18	40	6	34
16	M8	20	8	M4	14.5	5.5	29	M5	3.3	1	M4	7	30.5	3.5	8	8.5	8.5	2	18	42.5	6	36.5
20	M10x1,25	22	8	M5	16.5	7.2	36	M5	4.2	1.5	M5	9	31.5	4.5	10	9	9	2	22	43.5	6	37.5
25	M10x1,25	22	8	M5	16.5	7.2	40	M5	4.2	1.5	M5	9	31.5	4.5	10	9	9	2	26	43.5	6	37.5
32	M10x1,25	22	10	M6	21.7	8.5	45	G1/8	5	3.5	M6	10	32	5.7	12	10	10	2.8	32.5	46	7	39
40	M10x1,25	22	10	M6	21.7	8.5	52	G1/8	5	5	M6	10	38.5	5.7	12	11	11	2.8	38	53	7.2	45.7
50	M12x1,25	24	12	M8	22.8	10	63.5	G1/8	6.8	7	M8	13	39	6.8	16	11	11	3.5	46.5	56	8.5	47.5
63	M12x1,25	24	12	M8	22.8	10	77	G1/8	6.8	7	M8	13	46	6.8	16	11.5	11.5	3.5	56.5	62	8	54
80	M16x1,5	32	16	M10	25	13	92	G1/8	8.5	10	M10	17	54	9	20	14	14	4.5	72	76	11	65
100	M20x1,5	40	20	M10	25	13	113	G1/4	8.5	13	M12	22	65	9	25	17.5	17.5	6	89	89	12	77

BFA

DOPPIO EFFETTO MAGNETICO ANTIROTAZIONE

DOUBLE ACTING MAGNETIC ANTIROTATION
DOPPELTWIRKEND MAGNETISCH VERDREHGESICHERT
DOUBLE EFFET MAGNÉTIQUE ANTIROTATION
DOBLE EFECTO MAGNÉTICO ANTIROTACIÓN
DUPLA AÇÃO MAGNÉTICO ANTI-GIRO

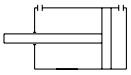

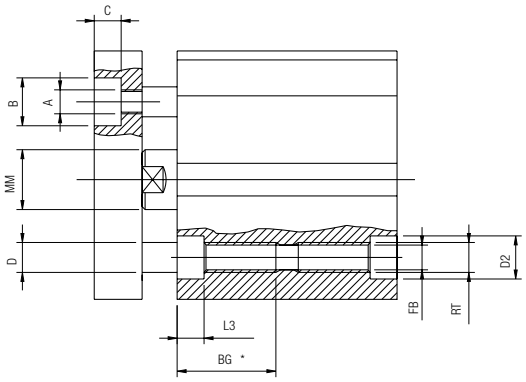

Ø 12-16-20-25

Ø 32-40-50-63-80-100

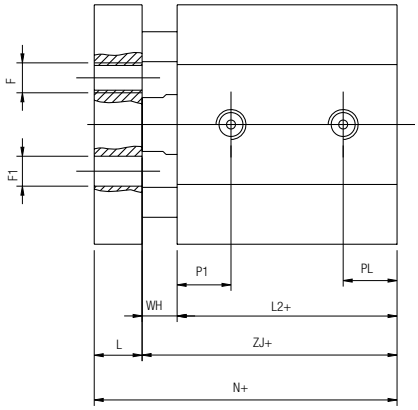

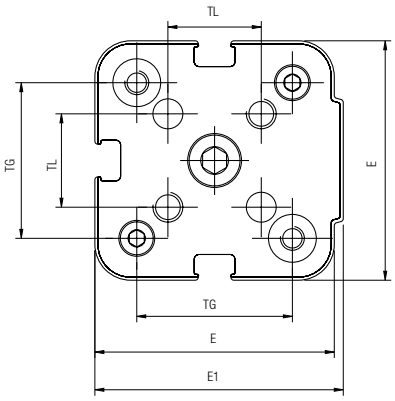

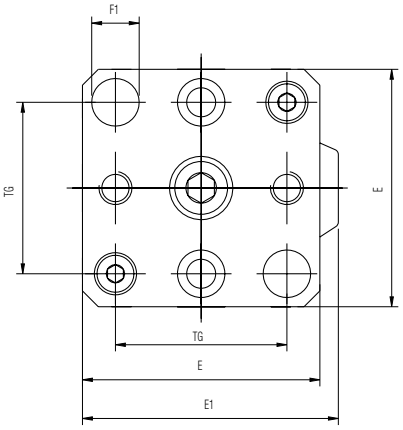

+ = Aggiungere la corsa
Add Stroke
Hinzufügen des hubes
Additionner la course
Añadir la carrera
Adicionar o curso

*** = Per corsa corta filetto passante**
Through threads only on small strokes
Durchgehendes gewinde nur beim kurzzylinder
Filetages traversants seulement pour les faibles courses
Para carrera corta rosca pasante
Para cursos reduzidos rosca passante

Ø	A	ØB	C	ØD	E	E1	F	ØF1	ØFB	RT	BG*	ØD2	L	L2+	L3	ØMM	P1	PL	TG	TL	WH	ZJ+	N+
12	M3	6	3.5	4	28.2	30	M3	3	3.5	M4	12.5	5.5	5	28	3.5	6	7.5	7.5	18	9.9	6	34	39
16	M3	6	3.5	4	28.2	30	M3	3	3.5	M4	14.5	5.5	5	30.5	3.5	8	8.5	8.5	18	9.9	6	36.5	41.5
20	M3	6	3.5	6	35	37.5	M4	4	4.2	M5	16.5	7	8	31.5	4.5	10	9	9	22	12	6	37.5	45.5
25	M4	8	4.5	6	39	41.5	M5	5	4.2	M5	16.5	7	8	31.5	4.5	10	9	9	26	15.6	6	37.5	45.5
32	4.5	8	4.5	6	45	48.5	M5	9	5	M6	21.7	8.5	10	32	5.7	12	10	10	32.5	-	7	39	48
40	4.5	8	4.5	6	52	57	M5	9	5	M6	21.7	8.5	10	38.5	5.7	12	11	11	38	-	7.2	45.7	55.5
50	5.5	9	5.5	8	63.5	70.5	M6	10	6.8	M8	22.8	10	12	39	6.8	16	11	11	46.5	-	8.5	47.5	59
63	5.5	9	5.5	8	75	84	M6	14	6.8	M8	22.8	10	12	46	6.8	16	11.5	11.5	56.5	-	8	54	66
80	8.5	14	9	12	90	102	M8	14	8.5	M10	25	13	14	54	9	20	14	14	72	-	11	65	79
100	8.5	14	9	12	110	126	M8	17	8.5	M10	25	13	14	65	9	25	17.5	17.5	89	-	12	77	91

Componenti di fissaggio - *Mounting Accessories - Befestigungszubehör - Accessoires de fixation - Componentes de fijación - Componentes para fixação*

QFL

FLANGIA
FLANGE
FLANSCH
BRIDE
BRIDA
FLANGE

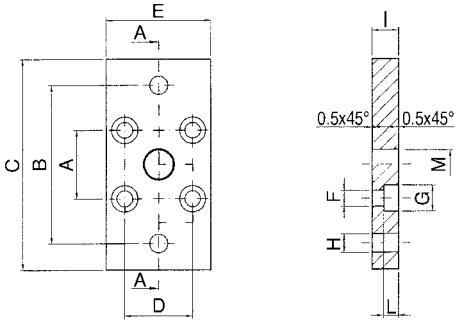

Code	Ø	A	B	C	D	E	F	G	H	I	L	M
QFL 012	12 - 16	18	43	55	18	29	4.5	9	5.5	10	5.4	10
QFL 020	20	22	55	70	22	36	5.5	10	6.6	10	5.4	12
QFL 025	25	26	60	76	26	40	5.5	10	6.6	10	5.4	12

MATERIALE: Acciaio - *MATERIAL: Steel - MATERIAL: Stahl - MATÉRIEL: Acier - MATERIAL: Acero - MATERIAL: Aço*

VFL

FLANGIA
FLANGE
FLANSCH
BRIDE
BRIDA
FLANGE

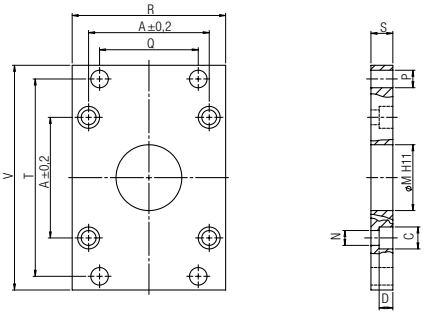

Code ●	Code ■	Ø	Ø M	P	S	D	C	N	A	Q	R	T	V
VFL 032	VFLI 032	32	30	7	10	6,5	10,5	6,5	32,5	32	45	64	80
VFL 040	VFLI 040	40	35	9	10	6,5	10,5	6,5	38	36	52	72	90
VFL 050	VFLI 050	50	40	9	12	8,5	13,5	8,5	46,5	45	65	90	110
VFL 063	VFLI 063	63	45	9	12	8,5	13,5	8,5	56,5	50	75	100	120
VFL 080	VFLI 080	80	45	12	16	10,5	16,5	10,5	72	63	95	126	150
VFL 100	VFLI 100	100	55	14	16	10,5	16,5	10,5	89	75	115	150	170

- ● **MATERIALE: Acciaio -** *MATERIAL: Steel - MATERIAL: Stahl - MATÉRIEL: Acier - MATERIAL: Acero - MATERIAL: Aço*
- ■ **MATERIALE: Inox -** *MATERIAL: Inox - MATERIAL: Inox - MATÉRIEL: Inox - MATERIAL: Inox - MATERIAL: Inox*

QCP

PIEDINO BASSO
LOW-RISE PEDESTAL
FUSSBEFESTIGUNG
EQUERRE DE FIXATION
PATA
PÉS DE BAIXO PERFIL

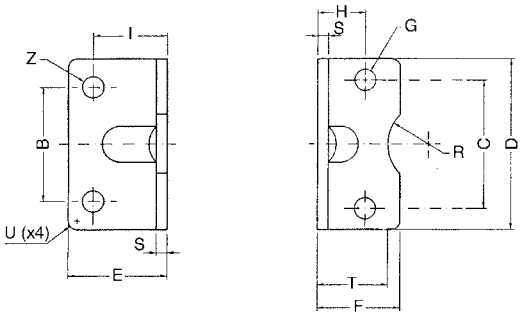

Code	Ø mm	C	B	D	E	F	G	H	I	S	T	R	U	Z
QCP 012	12 - 16	18	18	30	17.5	17.5	4.4	13	13	3	15	9	2	5.5
QCP 020	20	22	22	36	22	22	5.4	16	16	4	17	10	2	6.6
QCP 025	25	26	26	40	22	23	5.4	17	16	4	19	11	2	6.6

MATERIALE: Acciaio - *MATERIAL: Steel - MATERIAL: Stahl - MATÉRIEL: Acier - MATERIAL: Acero - MATERIAL: Aço*

VCP

PIEDINO BASSO
LOW-RISE PEDESTAL
FUSSBEFESTIGUNG
EQUERRE DE FIXATION
PATA
PÉS DE BAIXO PERFIL

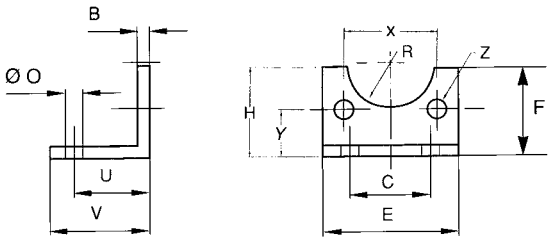

Code ●	Code ■	Ø	B	C	E	F	O	U	V	R	Z	X	Y	H
VCP 032	VCPI 032	32	4	32	45	30	7	24	35	15	7	32.5	15.75	32
VCP 040	VCPI 040	40	4	36	52	30	9	28	36	17.5	7	38	17	36
VCP 050	VCPI 050	50	5	45	65	36	9	32	47	20	9	46.5	21.75	45
VCP 063	VCPI 063	63	5	50	75	35	9	32	45	22.5	9	56.5	21.75	50
VCP 080	VCPI 080	80	6	63	95	47	12	41	55	22.5	11	72	27	63
VCP 100	VCPI 100	100	6	75	115	53	14	41	57	27.5	11	89	26.5	71

● **MATERIALE: Acciaio -** *MATERIAL: Steel - MATERIAL: Stahl - MATÉRIEL: Acier - MATERIAL: Acero - MATERIAL: Aço*
■ **MATERIALE: Inox -** *MATERIAL: Inox - MATERIAL: Inox - MATÉRIEL: Inox - MATERIAL: Inox - MATERIAL: Inox*

QCM

CERNIERA MASCHIO CON BOCCOLE AUTOLUBRIFICANTI
MALE HINGE WITH SELF-LUBRICATING BUSHES
GABELBEFESTIGUNG MIT SELBSTSCHMIERENDER LAGERBUCHSE
TENON AVEC COUSSINET AUTOLUBRIFIANT
CHARNELA MACHO CON COJINETES AUTOLUBRICANTES
FIXAÇÃO OSCILANTE TRASEIRA MACHO AUTO-LUBRIFICANTE

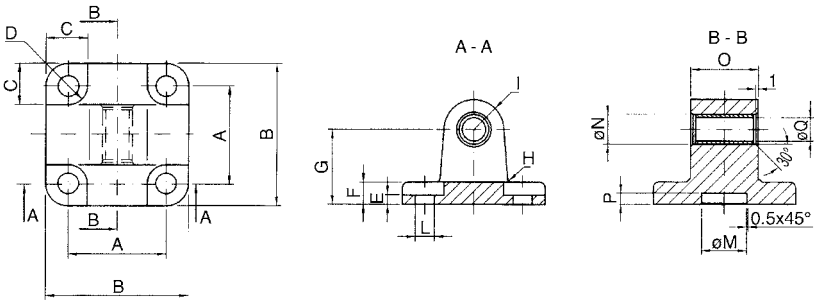

Code	Ø	A	B	C	D	E	F	G	H	I	L	M	N	O	P	Q
QCM 012	12 - 16	18	27	10	4.5	2.6	6	16	2	6	4.5	10	8	12	3	6
QCM 020	20	22	34	11	5	2.6	6	20	2	8	5.5	12	10	16	3	8
QCM 025	25	26	38	11	5	2.6	6	20	2	8	5.5	12	10	16	3	8

MATERIALE: Alluminio - *MATERIAL: Aluminium - MATERIAL: Aluminium - MATÉRIEL: Aluminium - MATERIAL: Aluminio - MATERIAL: Alumínio*

VCM

CERNIERA MASCHIO
MALE CLEVIS
SCHWENKBEFESTIGUNG
TENON À ROTULE
CHARNELA MACHO
FIXAÇÃO OSCILANTE TRASEIRA MACHO

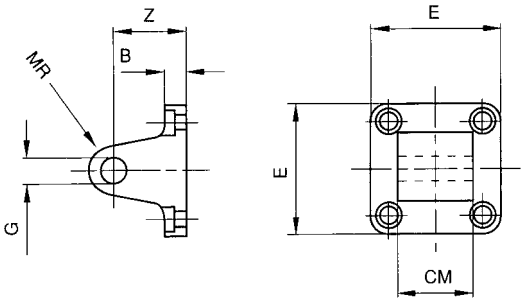

Code ●	Code ■	Code ◆	Ø	B	E	G	Z	CM	MR
VCM 032	VCMI 032	VCMZ 032 NE	32	9	45	10	22	26	10
VCM 040	VCMI 040	VCMZ 040 NE	40	9	52	12	25	28	12
VCM 050	VCMI 050	VCMZ 050 NE	50	11	65	12	27	32	12
VCM 063	VCMI 063	VCMZ 063 NE	63	11	75	16	32	40	16
VCM 080	VCMI 080	VCMZ 080 NE	80	14	95	16	36	50	16
VCM 100	VCMI 100	VCMZ 100 NE	100	14	115	20	41	60	20

● **MATERIALE: Alluminio -** *MATERIAL: Aluminium - MATERIAL: Aluminium - MATÉRIEL: Aluminium - MATERIAL: Aluminio - MATERIAL: Alumínio*
Con boccole autolubrificanti - *With self-lubricating bushes - Mit selbstschmierender lagerbuchse - Avec coussinet autolubifiant - Con cojinetes autolubricantes - Auto-lubrificante*
■ **MATERIALE: Inox -** *MATERIAL: Inox - MATERIAL: Inox - MATÉRIEL: Inox - MATERIAL: Inox - MATERIAL: Inox*
◆ **MATERIALE: Ferro -** *MATERIAL: Iron - MATERIAL: Eisen - MATÉRIEL: Fer - MATERIAL: Hierro - MATERIAL: Ferro*

VCF

CERNIERA FEMMINA
FEMALE CLEVIS BRACKET
SCHWENKGABELBEFESTIGUNG
CHAPE DE FIXATION
HARNELA HEMBRA
FIXAÇÃO OSCILANTE TRASEIRA FÊMEA

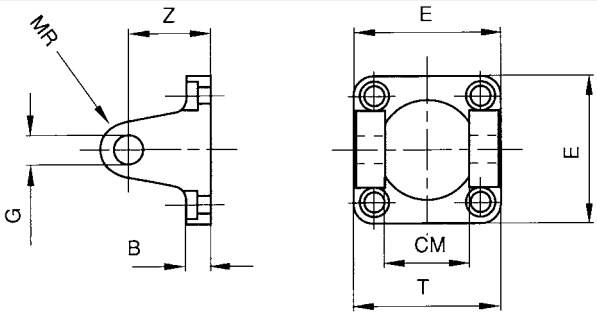

Code ●	Code ■	Ø	B	E	G	T	Z	CM	MR
VCF 032	VCFI 032	32	9	45	10	45	22	26	10
VCF 040	VCFI 040	40	9	52	12	52	25	28	12
VCF 050	VCFI 050	50	11	65	12	60	27	32	12
VCF 063	VCFI 063	63	11	75	16	70	32	40	16
VCF 080	VCFI 080	80	14	95	16	90	36	50	16
VCF 100	VCFI 100	100	14	115	20	110	41	60	20

● **MATERIALE: Alluminio** - *MATERIAL: Aluminium - MATERIAL: Aluminium - MATÉRIEL: Aluminium - MATERIAL: Aluminio - MATERIAL: Alumínio*
Con boccole autolubrificanti - *With self-lubricating bushes - Mit selbstschmierender lagerbuchse - Avec coussinet autolubifiant - Con cojinetes autolubricantes - Auto-lubrificante*
■ **MATERIALE: Inox** - *MATERIAL: Inox - MATERIAL: Inox - MATÉRIEL: Inox - MATERIAL: Inox - MATERIAL: Inox*

VAS

ARTICOLAZIONE A SQUADRA
SQUARE JOINT
LAGERBOCK
TENON DE PALIER
ARTICULACIÓN A ESCUADRA
ARTICULAÇÃO QUADRADA

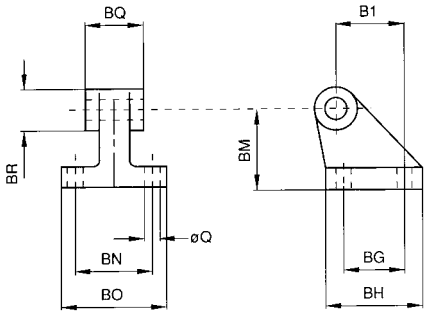

Code ●	Code ■	Ø	Q	BG	BH	BI	BM	BN	BO	BQ	BR
VAS 032	VASI 032	32	6.6	18	31	21	32	38	51	26	20
VAS 040	VASI 040	40	6.6	22	35	24	36	41	54	28	22
VAS 050	VASI 050	50	9	30	45	33	45	50	65	32	26
VAS 063	VASI 063	63	9	35	50	37	50	52	67	40	30
VAS 080	VASI 080	80	11	40	60	47	63	66	86	50	30
VAS 100	VASI 100	100	11	50	70	55	71	76	96	60	38

● **MATERIALE: Alluminio** - *MATERIAL: Aluminium - MATERIAL: Aluminium - MATÉRIEL: Aluminium - MATERIAL: Aluminio - MATERIAL: Alumínio*
■ **MATERIALE: Inox** - *MATERIAL: Inox - MATERIAL: Inox - MATÉRIEL: Inox - MATERIAL: Inox - MATERIAL: Inox*

VPE

PERNO PER CERNIERA CON SEEGER
PIN WITH SEEGER
BOLZEN INKL. SEEGERRINGE
AXE AVEC ANNEAUX CIRCLIPS
PERNO PARA CHARNELA CON SEEGER
PINO PARA FIXAÇÃO COM SEEGER

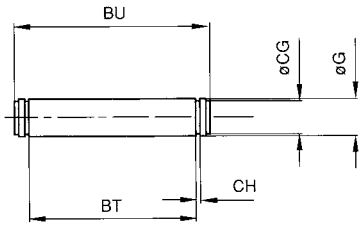

Code ●	Code ■	Ø	G	BT	BU	CG	CH
VPE 032	VPEI 032	32	10	46	53	9.6	1.1
VPE 040	VPEI 040	40	12	53	60	11.5	1.1
VPE 050	VPEI 050	50	12	61	68	11.5	1.1
VPE 063	VPEI 063	63	16	71	78	15.2	1.1
VPE 080	VPEI 080	80	16	91	98	15.2	1.1
VPE 100	VPEI 100	100	20	111	118	19	1.3

● **MATERIALE: Acciaio** - *MATERIAL: Steel - MATERIAL: Stahl - MATÉRIEL: Acier - MATERIAL: Acero - MATERIAL: Aço*
■ **MATERIALE: Inox** - *MATERIAL: Inox - MATERIAL: Inox - MATÉRIEL: Inox - MATERIAL: Inox - MATERIAL: Inox*

TM

TESTA DI BIELLA MASCHIO
MALE ROD ENDS
GELENKKOPF MIT AUßENGEWINDE
OEILLETON À ROTULE AVEC FILETAGE MÂLE
RÓTULA MACHO
RÓTULA ESFÉRICA MACHO

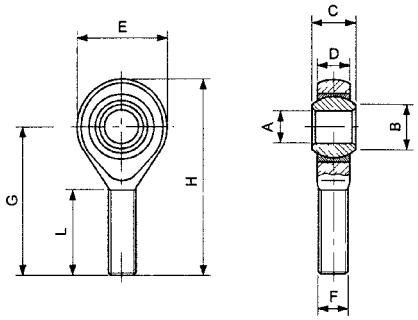

D Dinamico
Dynamic
Dinamisch
Dynamique
Dinâmica
Dinâmico

S Statico
Static
Statis
Statique
Estático
Estático

Code	F	A	B	C	Ø Sfera *Sphere Kugel Sphère Esfera Esfera*	D	E	G	H	L	Carico radiale *Radial load Radiallast Charge radiale Carga radial Carga radial* D	Carico radiale S	Peso *Weight Gewicht Poids Peso Peso*
		0 H7	0	0 - 0.13		± 0.13	± 0.5	± 0.5		± 0.7	kg	kg	g
TM 020	**M5x0.8**	5	7.5	8	11.11	7.5	18	33	42	19	430	1000	13
TM 032	**M6x1**	6	8.9	9	12.7	7.5	20	36	46	21	470	1100	15
TM 050	**M8x1.25**	8	10.4	12	15.88	9.5	24	42	54	25	780	1900	34
TM 080	**M10x1.5**	10	12.9	14	19.05	11.5	30	48	63	28	1200	3100	70
TM 100	**M12x1.75**	12	15.4	16	22.23	12.5	34	54	71	32	1400	3700	110

MATERIALE: Acciaio - *MATERIAL: Steel - MATERIAL: Stahl - MATÉRIEL: Acier - MATERIAL: Acero - MATERIAL: Aço*

TECHNICKÁ INŠPEKCIA, a.s.
SLOVENSKÁ REPUBLIKA
CEOC INTERNATIONAL

ACKNOWLEDGEMENT OF RECEIPT
no. 564/5/2015

Technická inšpekcia, a. s.,
Trnavská cesta 56, 821 01 Bratislava
Notified body: 1354,
confirms, that Technical File Documentation
prepared by
Aignep S.p.A.
Via Don G. Bazzoli 34, 25070 Bione (BS), Italy

has been received and stored according to the Directive 94/9/EC (ATEX) on equipment and protective systems intended for use in potentially explosive atmospheres

Scope of Ex Equipment:

Cylinders
Types: Cartridge Cylinders, Mini Cylinders ISO 6432, Mini Cylinders inox, A95 Cylinders, Compact Cylinders, Short Stroke Cylinders, Cylinders X ISO 15552, Cylinders E ISO 6431, Twin Piston Rod Cylinders NHA ISO 15552, Cylinders P ISO 15552

Classification: Ex II 2 GD c T6 - 20°C<Tamb<80°C

Technical File Documentation

Doc. no.	Issue
Technical Book According to 94/9/EC	10/3/15 Rev.0

Technical documentation will be stored for 10 years until March 25th, 2025.

Bratislava, March 25th, 2015

On behalf of Technická inšpekcia, a.s.
Ing. Dušan Honický
General Director

TI NB 1354 SLOVENSKÁ REPUBLIKA

271018
PDOKA1-41

ISTRUZIONI E CERTIFICATO CONSULTARE:
SEE INSTRUCTIONS AND CERTIFICATE AT:
FÜR ANLEITUNGEN UND ZERTIFIKAT BESUCHEN SIE:
POUR INSTRUCTIONS ET CERTIFICAT VISITER:
INSTRUCCIONES Y CERTIFICADO CONSULTAR:
INSTRUÇÕES E CERTIFICADO, CONSULTAR:

www.aignep.com

Direttiva 2014/34/UE (ATEX) — IT

I cilindri pneumatici a Cartuccia, Mini Cilindri ISO 6432, Mini Cilindri Inox, A95, COMPATTI (Q - W), Corsa Breve (B), Serie X ISO 15552, Serie E ISO 6431, a Steli Gemellati Serie NHA ISO 15552 e Serie P ISO 15552 presentano le seguenti caratteristiche:

II 2 GD c T6 -20°C<Tamb<80°C

II 2 GD: apparecchiatura per impianti di superficie (**II** = apparecchiature da non utilizzare in miniere) con presenza di gas, vapori o polveri, di categoria 2 (attrezzatura con un livello di sicurezza elevato in quanto non presenta pericoli di esplosione anche in presenza di un guasto prevedibile; può essere impiegata in aree con probabilità di presenza di atmosfere esplosive).

c: l'attrezzatura è costruttivamente sicura

T6 -20°C<Tamb<80°C: classe di temperatura superficiale e marcatura supplementare per *T ambiente* di utilizzo.

Directive 2014/34/UE (ATEX) — GB

The Pneumatic Cylinders: Cartridge, Mini Cylinders ISO 6432, Stainless steel Mini Cylinders, A95, Compact (Q - W), Short Stroke (B), Serie X ISO 15552, Serie E ISO 6431, Twin-piston rod Serie NHA ISO 15552 and Serie P ISO 15552 show the following features:

II 2 GD c T6 -20°C<Tamb<80°C

II 2 GD: *Device for surface installations (II = do not use device in mining) with presence of gas, vapors of powders of category 2 (equipment with high safety factor since it excludes danger of explosion, even in case of damage; it can be used in areas with possible explosive environments).*

c: *Devices are constructively safe*

T6 – 20°C<Tamb<80°C: *Surface temperature class and additional marking for T usage environment.*

Richtlinie 2014/34/UE (ATEX) — DE

Pneumatik-Zylinder mit Kartusche, Mini Zylinder ISO 6432, Edelstahl Mini Zylinder, A95, Kompakte (Q – W), mit Kurzhub (B), Serie X ISO 15552, Serie E ISO 6431, mit Zweistangenführung Serie NHA ISO 15552 und Serie P ISO 15552 weisen folgende Merkmale auf:

II 2 GD c T6 -20°C<Tamb<80°C

II 2 GD: *Vorrichtung für Oberflächeninstallation (II = verwenden Sie das Bauteil nicht im Bergbau) mit Vorhandensein von Gas, Dämpfen von Pulvern der Kategorie 2 (Geräte mit hohem Sicherheitsfaktor, da es Explosionsgefahr ausschließt, sogar im Schadenfall kann es in explosionsgefährlichen Umgebungen eingesetzt werden).*

c: *die Geräte sind konstruktiv sicher*

T6 -20°C<Tamb<80°C: *Oberflächentemperaturklasse und zusätzliche Kennzeichnung für T Nutzungsumgebung*

Directive 2014/34/UE (ATEX) — FR

Les vérins pneumatiques: Cartouche, Mini Vérins ISO 6432, Mini-Vérins Inox, A95, COMPACTS, Q - W,Faible course (B), Série X ISO 15552, Série È ISO 6431, Bi Tiges Séries NHA ISO 15552 et Série P ISO 15552 présentent les caractéristiques suivantes:

II 2 GD c T6 -20°C<Tamb<80°C

II 2 GD: *Dispositif pour installations en surface, (II = appareillages à ne pas utiliser dans l'extraction minière) avec présence de gaz, vapeurs ou poussières, de catégorie 2, (Equipement avec niveau de sécurité élevé puisqu'il ne présente pas de danger d'explosion, même en cas de dégât; il peut être utilisé dans des zonesavec des environnements explosifs possibles).*

c: *L'équipement est sûr de manière constructive*

T6-20°C/Temp/80°C : *Classe de température en surface et marquage supplémentaire par T pour l'environnement T d'utilisation.*

Directiva 2014/34/UE (ATEX) — ES

Los cilindros neumáticos de cartucho, Mini Cilindros ISO 6432, Mini Cilindros Inox, A95, COMPACTOS (Q-W), Carrera corta (B), Serie X ISO 15552, Serie E ISO 6431, de vástagos gemelos Serie NHA ISO 15552 y Serie P ISO 15552 presentan las siguientes características:

II 2 GD c T6 -20°C<Tamb<80°C

II 2 GD: *Equipos para instalaciones de superficie (II = Equipos de no utilizar en minas) con presencia de gas, vapores o polvo, de categoría 2 (Equipos con un nivel de seguridad elevado en cuando no presentan peligro de explosión y en presencia de un fracaso previsible; pueden ser utilizadas en áreas con probabilidad de presencia de atmosferas explosivas).*

c: *El equipo es constructivamente seguro*

T6 – 20°C<Tamb<80°C: *clase de temperatura superficial y marcado suplementario para T ambiente de utilización.*

Direttva 2014/34/UE (ATEX) — PT

Os cilindros pneumáticos tipo Cartucho, Mini Cilindros ISO 6432, Mini Cilindros Inox, A95, COMPACTOS (Q - W), Curso Curto (B), Série X ISO 15552, Série E ISO 6431, com Haste Dupla Série NHA ISO 15552 e Série P ISO 15552 apresentam as seguintes características:

II 2 GD c T6 -20°C<Tamb<80°C

II 2 GD: *equipamentos para instalações de superfície (II = equipamento não deve ser usado em minas), com a presença de gases, vapores ou pós, de categoria 2 (equipamento com um elevado nível de segurança porque não apresenta qualquer perigo de explosão, mesmo na presença de uma falha previsível; pode ser usado em áreas com probabilidade de atmosferas explosivas).*

c: *o equipamento é estruturalmente seguro*

T6 -20 ° C <Tamb <C 80 °: *classe de temperatura de superfície e marcação suplementar para o ambiente de utilização.*

AIGNEP SPA
Via Don G. Bazzoli - 34
25070 Bione (BS)
ITALY

T: +39 0365 896626
F: +39 0365 896561

aignep.it@aignep.com

AIGNEP USA LLC
7121 Loblolly Pine Blvd
Fairview, TN 37062
U.S.A.

T: +1 615 771 6650
F: +1 615 771 0926

aignep.usa@aignep.com

AIGNEP LATAM
Sede:
Calle 15 N 27-78 Local 2
Sec. Paloquemao - 111411
Bogota
COLOMBIA

T: +57 1 37 52 50 1
T: +57 1 37 52 50 8

Sucursal:
Calle 6 SUR 52-80 Local 19
Cc. El Rodeo - 0520024 Medellìn
COLOMBIA

T: +57 4 58 70 90 1

aignep.latam@aignep.com

AIGNEP IBERICA SA
Pol. Ind. el Tortuguer "Can Prat"
Naves 23 y 24 08691
Monistrol de Montserrat - Barcelona
SPAIN

T: +34 93 828 47 36
F: +34 93 828 44 32

aignep.es@aignep.com

AIGNEP AG
Industriestrasse 22A
2545 Selzach
SWITZERLAND

T: +41 32 342 09 09
F: +41 32 342 09 11

aignep.ch@aignep.com

AIGNEP DO BRASIL COMERCIO DE COMPONENTES PARA AUTOMAÇÃO LTDA
Rua Campos Mello, 185
Vila Mathias - 11015-011 - Santos/SP
BRASIL

T: +55 13 2138 4049
F: +55 13 2138 4052

aignep.br@aignep.com

AIGNEP FRANCE SARL
2, Avenue des Amèthystes
44338 Nantes Cedex 3
FRANCE

T: +33 02 72 24 26 50
F: +33 02 72 24 26 51

aignep.fr@aignep.com

AIGNEP (Wuxi) FLUID TECHNOLOGY CO., LT D.
NO 8, Yanggong Road, Nanhu Main Road
Wuxi, Jiangsu.
CHINA

T: 0510-8544 1923
F: 0510-8540 0223

aignep.cn@aignep.com

www.aignep.com

Aignep si riserva il diritto di variare modelli e ingombri senza preavviso.
Aignep reserves the right to vary models and dimensions without notice.
Aignep behält sich das Recht vor, Daten ohne Ankündigung zu ändern.
Aignep se réserve le droit de modifier les données sans préavis.
Aignep se reserva el derecho de modificar modelos y dimensiones sin previo aviso.
Aignep reserva-se o direito de alterar os modelos e dimensões sem prévio aviso.

Aggiornamento - *Updated - Stand - Mise à jour - Actualización - Atualização:* 11/2018